Prilozi	Br. komadah	A. IMETAK OSTAVINSKI.	SVOTA diona fr.	n.	ukupna fr	n.
		I. U gotovom novcu.				
	20	Forinta u srebru, od 100 novč. po svakom komadu	20	—	—	—
	10	Bankah svaka od 10 fr.	100	—	120	—
		II. U državnih Austr. Obveznicah.				
	1	Državna obveznica od 15 Prosinca 1849, razred B, Br. 3836, na 4 ½ %, za fr. 1000	800	—	— —	—
		sa odnosnimi kamati od dana... do...	1	52	801	52
		III. Druge vjeresie (tražbine).				
	1	Zadužnica Iva P. od dana...za fr. 1000, uz 4 %. .	1000	—	— —	—
		Zaostali kamati od dana...do dana smrti	10	—	1010	—
		IV. U zlatu, srebru i drugih dragocienostih.				
	6	Srebrne žlice sa početnimi slovi D. N.težine od 20 dekagram. po svakoj	27	—	— —	—
	1	Srebrna žepna ura, označena Bem. 300	30	—	57	—
		V. Halje i rubenina (prtenina).				
	1	Nadhaljina zelenog sukna, polustara	5	—	— —	—
	12	Košuljah Platnenih, novih	24	—	— —	—
	12	Parah polubičvah (polučarapah)	2	—	31	—
		VI. Pokućtvo (pohišćina).				
	2	Stola orešja.	10	—	— —	—
	8	Sjedilnicah (kantridah ili stolacah) vuninom pokrivenih	18	—	— —	—
	1	Ormar mehkoga drva, sa dviemi vratnicami . . .	12	—	40	—
				—	252	—
A		pod A, bila je kupljena za		—	8000	—
		Ukupni imetak	— —	—	10311	52

Narodni hrvatski odvjetnik
Ivan Jurašić
Digitized by Google

284.C.20.

Doubl sa 63.D.40.

HARVARD LAW SCHOOL
LIBRARY

Digitized by Google

11000

ban, i t.
slučaj, i n.

Digitized by Google

Digitized by Google

T 4 16.

NARODNI

HRVATSKI ODVJETNIK

ILI

SAVJETNI PRIRUČNIK

ZA SASTAVLJANJE

SVAKOVRSTNIH POGODBAH, ILI UGOVORAH

I DRUGIH ZAKONSKIH PISAMAH, MOLBAH I. T. D.

NACRTAN

na temelju Obć. Gradj. Zakonika, Trgovačkog i Mjenbenog zakona, te obzirom na obstojeće različite zemljišne ili gruntovne, i druge najnovije austriansko-ugarske zakone.

KNJIGA SADRŽAVAJUĆA

potriebite propise i naputke, te svakovrstne Obraznice (Formole) u predmetih: gradjanskoga prava, sudbenih, trgovačkih mjenbenih, pomorskih, stečajnih, nagodbenih, zemljišnih ili gruntovnih i hipotekarnih, izvanparbenog postupka, baštinskih, tutorstvenih i skrbničkih, obrtničkih, tiskovnog zakona, družtvenih, i u obće političkih, financialnih, karnih i. t. d. uz dodatak različitih obraznicah najobičnijih spisah tičućih se prepornoga gradjanskog postupka (najme pismenog i ustmenog, brzoručnog ili sumarnog, mjenbenog, te za najmanje tražbine (Bagatell i Mahnverfahren), kao tužbah, molbah, i t. d. sa naznačenjem odnosne bularine za svaki pojedini slučaj, i napokon obskrbljena prozbornim abecedarnim kazalom dotičnih predmetah.

Spisao

IVAN JURAŠIĆ iz KÈRKA.

Tiskarna Franje Karletzky-a na Rieci

1878.

YUG
014 C
JUR

Digitized by Google

Vlastničtvo spisatelja.

Nazočno izdanje postavljeno je pod zaštitu obstojećih zakonah u pogledu književnog vlastničtva.

Digitized by Google

Kano cèvana milo odgovara,
Kad ju ruka sa srdcem udara,
Tako znanost svoj' blago razlvara,
Nespajudem koj traži nje dara.

Jurašić.

PREDGOVOR.

Knjiga ova, osobito za Dalmaciu, Hrvatsku, Slavoniu i Istriu mnogo potriebna, sa najmogućniom točnostju izradjena, te zbog njeinog sadržaja, za slavjanske pokrajine u obće, velevažna i najprva ove vrsti, jest na njekoji način, hrvatski prevod one iste knjige — marljivo ipak preradjene, umnožene i prilagodjene najnovijim zakonom i naredbam u medjuvriemenu proglašenim u Austrianško-Ugarskoj carevini — koja je izašla godine 1865, u talianskom jeziku pod naslovom *„L' Avvocato Popolare, ovvero Manuale Pratico* i t. d. *per Giovanni Jurasich“* — o kojoj osobitom pohvalom divaniše glasoviti časopisi *„Osservatore Triestino“* od 14. Prosinca 1865, *„Tergesteo“* od 16. i. m. i godine, *„Il Tempo“* od 25. Prosinca i. g., *„Osservatore Dalmato“* od 27. Veljače 1866, *„Alba“* od 1. Veljače i. g., *„Giornale di Fiume“* od 23. Prosinca 1865 i t. d.

I zbilja, djelo koje sadržava u sebi potriebite propise i naputke, te raznovrstne Obraznice (Formole) Dokaznicah ili Izpravah, Molbah i drugih pisamah, utemeljenih na austriansko-ugarske zakone, dakle i za Hrvatsku i Slavoniu, neizuzamši najnovije, u predmetih: gradjanskoga prava, sudbenih, trgovačkih, mjenbenih, pomorskih, ste-

Digitized by Google

čajnih, nagodbenih, zemljišnih ili gruntovnih i hipotekarnih, izvanparbenog postupka, baštinskih, tutorstvenih i skrbničkih, obrtničkih, tiskovnog zakona, družtvenih i u obće političkih, financialnih, karnih i t. d. uz dodatak različitih obraznicah najobičnijih spisah, tičućih se prepornoga gradjanskog postupka (najme pismenog i ustmenog, brzoručnog ili sumarnog, mjenbenog, te za najmanje tražbine, tako zvanog „Bagatell i Mahnverfahren"), kao tužbah, molbah i t. d. sa naznačenjem odnosne bularine za svaki pojedini slučaj — jednom riečju, knjiga koja sadržava u sebi sve ono, što potriebno biti može u svakdanjem životu, otcu obitelji, gospodaru ili posjedniku, brodovlastniku, trgovcu, obrtniku, pomorcu, poslovodji i ostalim — mora doduše biti smatrana kao velevažna, ako je točno sastavljena, i bez obzira na dobitak, ter kada zbog svoje jasnoće i razgovetnosti, stavlja svakoga u položaj, ako je iole izobražen, da sam po sebi i bez tudje pomoći, sastavi svakojake pogodbe i druge dokaznice, molbe i t. d., da odnosni biljeg ili bularinu upotriebi, tér da znade na koju oblast ili sud, mora polag okolnostih, da se obrati.

Moja namjera bila je upravo ona, da sastavim takovo djelo — nu, edali sam ja taj cilj postigao, ili nijesam, suditi će dakako najpravednije, izobraženo obćinstvo.

Ovo poduzetje bilo je doistine mučno i pretežko, ali velekoristno; tér zato, vidiv da se i rožice radostno biraju, akoprem medju trnima, željan da drugomu koristim, te prinukan po dobrom uspjehu koga steče gorepomenuti moj umotvor u talianskom jeziku: ja sam se tomu novomu podhvatu radostno upregao, upotriebiv svako moje nastojanje i žrtvovanje u priekoračenje najzapletenijih potežkoćah, nastojeći više putah, kao se vidjeti može, da kroz domišljate priplete, sdružim u jednoj samoj, dvie, tri, četiri

Digitized by Google

i više obraznicah, koje pak u obće, bile su po meni neprestano izradjene sa odnosnimi zakoni pred očima, tako da svatko može ovu knjigu upotriebiti, bez straha da bude u bludnji zaveden.

Osim glavnoga predmeta pako, scîenio sam za shodno postaviti na svoje mjesto jezgroviti naputak za upotriebljivanje bularinskih bilježicah (marche da bollo), zatim liestvu vrhu ½ po sto, kojino se izplatjiva kroz istih bilježicah za upise u javnih knjigah, skrižaljku za razmjenu konvencionalnog ili srebrnog novca, u onom austrianske vrjednosti, i tri druge za obračunanje kamatah od 4, 5 i 6 %. Napokon u svrhu upotriebljivanja odnosne bularine u obće, za mjenice, dokaznice, molbe, osude, prizive i druge spise, osim dotičnih bularinskih liestvah I. II. III. postavio sam na koncu djela kratku al ipak dovoljnu biljegovnu Tarifu, u kojoj su abecedarnim redom uvrsteni oni slučajevi koji najčestje dolaziti mogu; a to obzirom dakako, na najnovije financialne austrianske i ugarske zakone — a da se pako namah pronaći uzmogne svaki predmet sadržan u ovom Priručniku, smatrao sam za potriebno zaglaviti ga sa prozbornim kazalom, u kojem su takodjer po abecednom redu isti predmeti unešeni.

Ovo je dakle maleni uspjeh pretežkog podhvata, do kojeg usudiše se uzdignuti krîela nejakog mojeg umouzhita, i gdje ja, lebdeći jedino uz moje sile, pokušao sam uzlet, u obsvjedočenju da svaka znanost blagovoljno odgovara onomu, koji ju duševno njeguje; pa ako uz javno ugodjenje, zadovoljan dospjeo budem do željenog cilja, zaboraviti ću trud, i želje moje budu izpunjene.

Na Rieci u Ožujku 1878.

Ivan Jurašić.

Digitized by Google

Digitized by Google

DIO I.

O DOKAZNICAH ILI IZPRAVAH U OBĆE.

Pod imenom *Dokaznica* ili *Izprava,* razumi se svako pismo, koje služi kao dokaz vrhu istinitosti jednoga čina ali stvari.

U vrsti izpravah spadaju: pogodbe zajma ili posudbe, obveznice ili zadužnice, kupoprodajne pogodbe, oporuke, darovnice, namire, prijamnice, svjedočbe, računi, i u obće svako drugo pismo, koje u pravom smislu, zvati nemože se molba, utok, pritužnica, prijava i t. d.

Dokaznice jesu dvoje vrsti, najme: *javne* i *osebne* ili *privatne.*

Javne dokaznice, kao one koje se sastavljaju po javnih oblastih, povlaštjenih bilježnicih, ili drugih za to odredjenih osobah, ne sačinjavaju predmet nazočne knjige, izim niekojih slučajah, dapače budu njoj predmetom, jedino osebne dokaznice.

Potriebštine ili svojstva osebnih Dokaznicah.

Kad trieba napraviti dokaznicu, valja paziti na njein *nutarnji* i *vanjski* oblik ili sastav.

Zakonite potriebštine osebne dokaznice, obzirom na *nutarnji* sastav, jesu sliedeće:

a) U tom pismu moraju biti jasno naznačene osobe, kojih se tiče pravni posal; najme biti mora jasno napomenuto

Digitized by Google

i pisano njihovo ime i zaime, otačbinstvo, slučajni pridjevak, stališ ili zanat, rodno mjesto i prebivalište.

b) Ako nepokretnost koja, pravo ili druga stvar u pismu dolazi, ova biti moraju jasno i točno opisana, tako, da ne ostane ma niti najmanja dvojba vrhu njihove istovjetnosti.

Zgrade na priliku budu naznačene pravim njihovim nazivom, kao: polača, kuća, hambar i t. d. a navlastito pak bude naznačen njihov broj, grad, selo i ulica, gdie se nalaze; pak broj zemljišnog napisnika, u kojem su morda upisana; dodajući k tomu kad se potrieba ukaže, procienbenu vriednost, broj podovah ili katah, sobah, slučajne suvlastnike, način sagradbe i ostala. Ako pak radi se o zemaljah, bude takodjer točno opisana njihova obradna vrst, najme ako su oranice, vinogradi, masliništa, pašinci, dubrave i t. d. osim toga budu naznačena: okolica ili mjesto gdie se nalaze, njihova površna obsežnost, mjestni broj posebine ili čestice, članak i broj zemljišnog napisnika, u kojem su upisane. Ako pak zemljiš. knjige, nebi se u mjestu nalazile (dakle nebi bilo moguće naznačiti Br. posebine i zemlj. zapisnika, članak i mjeru); ili ako ne radi se o kupoprodaji *ciele* zemlje, nego o *jednom djelu* iste: tad je potriebno da se medjaši točno opišu, kao se vidi u Obrazki Br. 10; a u slučaju kad bi takov djel, imao biti razpisan polag zemljišnog zakona od 15 Prosinca 1855, za Hrvat. Slav. i t. d., ili zemljiš. zakona od 25 Sèrpnja 1871 za Austr. Krun., tad bi se morao, osim navedenja medjašah, i naris ili plan sastaviti u slici onoga na strani 361, pak prišiti ga k ugovoru.

Pokretne ili gibive stvari, isto tako moraju biti točno opisane, naznačiv vlastito njihovo ime, tvar ili gradivo iz koga su učinjene, njihovu vrst, stanje, boju, i u obće sve vidljive znakove, kao slučajne brojeve i ostala, koja bi služiti mogla za ih razlučiti od svake druge istovrstne stvari.

c) U dokaznici mora biti naznačen *pravni naslov*, dotično posal o kojem se radi.

Jedan dug na primjer, ili obvezanost, nemogu biti dokazani kroz izpravu, koja nesadržava taj naslov (causam debendi), ter zato biti će navlastito potriebno, da bude točno naznačen, navodeći na primjer: jeli su dajeni novci ili stvari u ime zajma, proste posudbe, promjene, dotično kupoprodajne ciene i t. d.

d) U dokaznicah, kroz kojih želi se postignuti uknjižba, izbrisanje iste, ili razpis kakove nepokretnine na svoje ime, biti će naročito podjeljena vlast ili dozvola za to

Digitized by Google

izprositi; jer akoprem se dozvola ova, i u posebnoj izpravi, dapače i u samoj molbi za uknjižbu podjeliti može (ali u ovom slučaju, takova posebna izprava i molba moraju imati sva ona svojstva ili vlastitosti, koja su potriebna za glavnu dokaznicu); biti će ipak mudro i koristno, da onaj koji imade pravo, zahtieva da se ova zaporka u glavnoj dokaznici uvrsti.

Osebne dokaznice, u koliko se tiče *vanjskoga* njihovoga oblika, moraju sadržavati sliedeća:

a) Datak, najme mjesto, dan, mjesec, godinu, a kadgod i uru, u kojih je pravni posal utanačen ili sklopljen; a navlastito dobu t. j. dan, mjesec i godinu, bit će pametno pisati, ili ravno sa slovi, ili pak s brojevi, nu sa nasliednim pismenim naznačenjem [1]).

b) Podpis izdatnika ili izdatnikah i slučajnih svjedokah.

U obće pako, dokaznice moraju biti proste od vidljivih manah, koje bi umanjile njihovu vjerovanost, te ako sastoje iz više arakah papira, tad budu svi zajedno prišiveni koncem, kojemu oba kraja, budu učvrštjena izdatnikovim ili drugim pečatom.

U ostalom, na temelju zakona od 25 srpnja 1871, valjanog za pokrajine zastupane u Bečkom saboru, sliedeće dokaznice, za njihovu valjanost, moraju biti sastavljene po javnih bilježnicih:

1. ženidbene pogodbe;
2. pogodbe kupoprodaje, promjene, dosmrtnog prihoda, posudbe ili zajma, i zadužnice, koje su izdane od jednoga, drugomu suprugu (muž i žena);
3. potvrde vrhu prijetka miraza, jeli je predan od strane supruga, ili drugih osobah;
4. darovnice, ako ne sliedi stvarno izručenje;
5. sve dokaznice vrhu pravnih poslovah medju živimi, kad ih učine sliepi, gluhi, koji nemogu čitati, ili glu-

[1]) Datak može se postaviti na čelo, ili na nožje dokaznice, ali bolji je prvi način, za da se namah vidi ovaj bitni zahtjev.

Digitized by Google

honiemi (mutavi), koji nemogu pisati, u koliko oni utanače pravni posal na njihovo ime.

Za ukloniti ipak svaku moguću pravdu, zauzete stranke paziti će na to, da se neodkidaju ili oštete pečati, koji bi slučajno bili na dokaznici; da se dodatci medju redke po mogućnosti ne učine, a navlastito pak da se to neučini drugom rukom i različitim crnilom; da nebude na kraju šta umetnuto, prekriženo, izbrisano, preinačeno, ili takova slova, koja se štiti mogla nebi; da pisani redci nebudu očito niti preveć nadaleko, niti preveć blizu jedan drugoga, a podpisi izdatnika i svjedokah, izvanredno odaljeni od pismenoga sadržaja, te da izprava nebude razkidana oli prerezana.

Ako se pak dokaznica, više čitati mogla nebi, ili bi oštetjena postala, tad onaj koji ju posjeduje, ili svaki drugi zauzetnik, može zahtievati, da bude na novo sastavljena.

O podpisanju ili rukoznačenju Dokaznicah.

U dokaznici po izdatniku vlastoručno pisanoj sve od počela do svršetka, pak po njemu i podpisanoj, u načelu, netrieba svjedokah na dotični podpis. Udarenje izdatnikova pečata pako, osim njegovoga podpisa, ako je koristno, nije ipak po zakonu propisano niti potriebno.

Zasebne dokaznice (izuzamši mienice, oporuke, nasliedovne pogodbe, darovnice, koje kao zapisi valjati moraju, obveznice ili zadužnice, te izprave uknjižiti imajuće se, o kojih je govor na svoje mjesto) akoprem nijesu po izdatniku vlastoručno pisane, nu samo da su po njemu podpisane, bez svjedokah, imadu po zakonu podpunu dokaznu moć. Nu vidiv ipak iz izkustva, da se kad ter kad dogadja, da niekoji izdatnici prigovore, dapače zataje vlastiti njihov podpis, i takvim načinom štetonosne nam posliedice i pravde prouzrokuju: toga radi, i u onom slučaju, kad izdatnik svojom rukom dokaznice nepiše, nego ju samo podpiše, biti će pametno i koristno ako je iole moguće, da se onaj podpis na dokaznicu postavi, u prisutju dvajuh pismenih mužkih svjedokah, ili da ih izdatnik uvjeri, da je on dokaznicu vlastoručno zbilja podpisao, pak da svjedoci takodjer kao takovi, istu dokaznicu podpišu.

Digitized by Google

Onaj pako, koji pisati neznade, ili radi tjelesne mane, to učiniti nemože: mora u prisutju dvojice valjanih mužkih svjedokah (od kojih jedan valja da podpiše izdatnikovo ime), postaviti na izpravu svoj vlastoručni križ, ili drugi rukoznak.

Što je dosad rečeno u pogledu podpisanja ili rukoznačenja dokaznicah, to isto valja u načelu, i glede molbah, utokah i t. d.

Zajamske zadužnice (obveznice) pako, moraju biti po zakonu, ili vlastoručno pisane i podpisane po izdatniku, ili pak vlastoručno podpisane po njemu (kroz podpis ili križ), i po dvojici pismenih svědokah.

Nu za dokaznice (dakle i zadužnice) uknjižiti imajuće se u zemljišnih napisnicih, vodjenih polag naredbe Pravosud. minist. od 15 Prosinca 1855 Br. 222, valjane za Ugarsku, Hrvatsku, Slavoniju i t. d., propisano je, da moraju biti providjene vlastoručnim podpisom ili rukoznakom izdatnika, pak da se ovaj podpis ili rukoznak uvjerodostoji po sudu oli javnom bilježniku; ili pak da im se dodaju podpisi dvajuh valjanih mužkih svjedokah. Glede izpravah pako uknjižiti imajućih se u zemljišnicih vodjenih polag zakona od 25 Srpnja 1871 (valjanog za sve krunovine zastupane u Bečkom državnom saboru), propisano je, da podpisi ili rukoznaci na njih postavljeni, moraju biti uvjerodostojeni po sudu oli javnom bilježniku.

U obće pak, ako dokaznica nije sastavljena u onoj krunovini, u kojoj se upotriebiti mora, u tom slučaju podpisi na njoj postavljeni toliko po izdatniku ili izdatnicih, koliko po svjedocih, moraju biti takodjer uvjerodostojeni po sudu oli javnom bilježniku; a u pogledu onih sastavljenih u inozemstvu, to uvjerodostojenje sliediti mora ili od strane austriansko-ugarskog poslaničtva, oli konzularne oblasti [1]).

Koliko se tiče pako dužnostih svjedokah u obće, ovi ili moraju biti istodobno prisutni kada izdatnik dokaznicu podpiše, ili pak moraju biti po njemu osjegurani, da ju je

[1]) Cieli sadržaj ove točke, valja takodjer za molbe, napravljene u drugih krunovinah, i inozemstvu, koje sadržavaju nasliedna ili baštinska očitovanja (§ 122 Car. Pat. 9 Kolovoza 1854).

Digitized by Google

on zbilja vlastoručno podpisao. Nije pak potriebno da se svjedoci ubavjeste o sadržaju dokaznice, izvan slučaja, ako ju izdatnik nebi čitati mogao.

U ostalom, nakon podpisa ili rukoznaka, bit će pametno naznačiti svojstvo izdatnika i drugih osobah, koje su dokaznicu podpisale, kao: *zajmodavac*, *zajmoprimac*, *prodalac*, *kupac*, *svjedok* i t. d.

Koliko, koji i kakovi moraju biti svjedoci.

Kod podpisanja osebne ili privatne dokaznice (izim slučaja, kao je rečeno, ako ju izdatnik vlastoručno piše i podpiše), zakon u načelu zahtieva, *dva vjerovna mužka svjedoka* [1]); po čemu vidi se, da žene nemogu služiti kao valjani svjedoci, a da takodjer nevalja upotriebljivati niti mužkih svjedokah *nesposobnih* i *sumnjivih*, koji jesu [2])

I. Svjedoci *nesposobni:*

a) oni koji zbog njihovog tielesnog ili duševnog stališa, nemogu stanovito poznati istine, ili nemogu ju očitovati nedvojbenim načinom, a to jesu: sliepi, gluhi, gluhoniemi ili mutavi, munjeni, slaboumni i pijani;

b) oni koji nijesu još dovršili *četrnaestu* godinu svoga života;

c) oni koji biahu obsudjeni kao krivci kakovoga *zločina*, počinjena nakanom prevare ili koristoljubja (n. p. radi prevare, kradje, pronevjerenja i t. d.), a to budi prije oli nakon jur pretrpljene kazni;

d) zauzetnici ili dionici u poslu o kojem se radi;

e) ženidbeni drug pogodbenika, i njegovi rodjaci u ulaznoj i nizhodnoj lozi, kad ovi posliednji nebi bili na isti način u rodu sa protustrankom.

---

[1]) § 434 O. G. Z.

[2]) U pogledu broja, svojstvah i kakvoće svjedokah, na zadnjovoljna očitovanja ili oporuke, na nasliedovne pogodbe, i darovnice, koje morajn valjati kao zapisi, vidi propise sadržane u poglav. XX.

Digitized by Google

II. Svjedoci *sumnjivi*, ili nedostojni podpunoga vjerovanja:

a) u Ugarskoj, Hrvatskoj, Slavoniji, Dalmaciji, Istriji, Galiciji, Tirolu, Solnogradu i t. d. oni koji su istina dovršili *četrnaesto*, al ne još *osamnaesto*, a u nadvojvodini austrianskoj i t. d. *dvadeseto* lieto svoje dobe;

b) oni koji biahu obsudjeni kao krivci jednog *zločina*, počinjena ne nakanom prevare ili koristoljubja (dakle n. p. radi težke tielesne ozlede, potvore i t. d.); a to budi prije, ili poslie pretrpljene kazni;

c) oni koji biahu obsudjeni kao krivci jednog *prestupka* ili *prekršaja*, počinjena nakanom prevare i koristoljubja, jesuli jurve, ili nijesu kazan pretrpili;

d) rodjaci jednog pogodbenika u pobočnoj lozi, i to u kolienu prvih bratučedah, ili još bližjem, oli tastbenici u istom kolienu, kad ovi posliednji nebi bili u istom odnošaju s drugim ugovorenikom;

e) sluge za gospodara ili gospodaricu, doklam se kod njih u službi nalaze; i napokon

f) oni koji s protivnikom jednoga od pogodbenikah, žive u velikoj mržnji.

Nu dodaje se ovdie: da *javni zapriseženi činovnici*, nemogu biti saslušani kao svjedoci, u gradjanskih pravdah, vrhu onih okolnostih, koje bi bile njim poznate, jedino iz njihove uredovne službe, i sačinjavaju službenu tajnost; ili vrhu onih, za koje je jurve propisano, po obstojećih zakonih, izdanje uredovnih dokaznicah. Isto tako nemogu biti pripušteni kao svjedoci, *svetjenici* (popovi) vrhu duševnih stvarih njim povjerenih pod pečatom tajnosti, u ovršenju duševnih njihovih dužnostih (izpoviedi). Napokon smatraju se kao svjedoci *nevaljani*, uslied prigovora protustranke; onaj koji brani, ili je branio onoga, koji ga predloži kao svjedoka, u istoj pravdi, u kojoj je postavljen kao svjedok; te i oni, koji iz njihovoga izpoviedanja, ili iz uspjeha pravde, očekivati mogu ravno oli neizravno, kakovu štetu ili korist.

Digitized by Google

U obće pako opazuje se, da *jednoglasno* izpovjedanje dvajuh vjerovnih svjedokah, vrhu jednog čina, pri kojem biahu obadva *istodobno prisutna*, imade po zakonu, moć podpunoga dokaza, a drugčie, dokaz bi ostao, dakako nepodpun.

Kako se dokaznice činom podpisivaju.

a) Ako izdatnik piše izpravu svojom vlastitom rukom, u ovom slučaju, kao jurve rečeno, dovoljno je u obće, da ju on vlastoručno podpiše, bez upotriebljenja svjedokah, na primjer ovako:

Jerko Dukić poruk.

b) Ako dokaznica bude jedino podpisana po izdatniku, nu bez da ju je on pročitati mogao, i morda nerazumio jezika u kojem bi sastavljena, onda jedan od svjedokah, morat će dokaznicu od počela do kraja proštiti jasnim i razumivim glasom, nadalje vjerno ju raztumačiti izdatniku u poznanom mu jeziku, pak nakon izričnoga očitovanja njegovog, da ju on potvrdjuje, bit će podpisana kao sliedi:

N. N. (izdatnik) prodalac.
B. B. svjedok na pročitanje, raztumačenje, potvrdjenje i podpis.
D. D. svjedok kao gori.

c) Ako izdatnik ne piše dokaznice svojom rukom, ali bude kadar čitati ju, i pak vlastoručno ju podpiše, onda dokaznica bude ovako podpisana:

N. N. (izdatnik.)
B. B. svjedok na podpis.
D. D. svjedok na podpis (ili svjedok kao gori)

d) Napokon ako izdatnik neznade, ili nemože proštiti, niti podpisati dokaznice, oli ako neznade niti čitati niti pisati, ter zato postavi na nju jedino svoj vlastoručni križ ili drugi znak, onda nakon što jedan izmed svjedokah bude učinio što biaše gorinavedeno pod slovom *b*, dokaznica bit će podpisana kao sliedi:

† Križ N. N. zajmodavca
† Križ E. E. zajmoprimca } kroz mene B. B. svjedoka na križe, pročitanje, raztumačenje i potvrdjenje.

Digitized by Google

D. D. svjedok na pročitanje, raztumačenje, potvrdjenje i križe (ili)
† *Križ učinjen po N. N. zajmodavcu.*
B. B. svjedok na pročitanje, raztumačenje, potvrdjenje i križ.
D. D. (kao za B. B) ili
D. D. svjedok kao gori (ili kao sliedi).
† *Križ učinjen po N. N. zajmodavcu, u pribitju mene B. B. svjedoka na pročitanje, raztumačenje, i potvérdjenje.*
D. D. svjedok na pročitanje, raztumačenje, potvrdjenje i križ (ili)
† *Križ N. N. zajmodavca.*
B. B. svjedok na izbrojenje novacah (ako je bio zbilja k tomu prisutan), *na proštijenje, raztumačenje, potvrdjenje i križ.*
D. D. (kao za B. B. (ili)
D. D. svjedok kao gori.

Digitized by Google

O POGODBAH U OBĆE.

Svaka pogodba sadrži u sebi jedno obećanje, kroz koje itko očituje, da će svoje pravo ustupiti drugomu, to jest, da će mu nješto dopustiti, dati, ili učiniti štogod za njega, oli da će ostaviti štogod na njegovu korist. Ako drugi prihvati valjanim načinom to obećanje, tad privolom obih stranakah, pogodba je učinjena.

Pogodbe jesu *jednostrane* ili *dvostrane* (t. j. obvežu jednu samu, ili obe stranke), kako kada jedna sama stranka obećava štogod, a druga prihvatja; ili obe stranke zamjenito prenašaju i prihvatjaju kakova prava. Zato, pogodbe prve vrsti, učine se bez odgovarajuće naplate, a druge uz naplatu.

Šta je potriebno za valjanost pogodbe.

Osobite potriebštine za valjanost pogodbe jesu tri, najme:

1° sposobnost osobah;

2° pravo ili ozbiljno privoljenje; i

3° mogućnost za izpuniti stvar obećanu, ter zato:

ad 1um onaj koji nema razuma, kao i djete, koje nije još došlo na dobu od sedam godinah, pa i onaj koji je obsudjen na smrt, ili na težku tamnicu (ovaj, od dana u kojem biaše mu uručena dotična osuda, pak sve doklam dospije njegova kazan), jesu nesposobni, to jest nemogu obećati štogod, niti prihvatiti obećanja. Druge osobe, koje su podložne

Digitized by Google

otcu, tutoru ili skrbniku, mogu istina prihvatiti jedno obećanje, koje bi bilo učinjeno jedino na njihovu korist; ali ako prihvate koj teret, skopčan s obećanjem, ili se i one na što obvežu: tad valjanost pogodbe u pravilu zavisi od privoljenja njihovih zastupnikah (najme otca, tutorstva, skrbničtva i t. d.) [1]).

ad 2um Privoljno očitovanje na pogodbu, mora biti slobodno, ozbiljno, stanovito ili nedvojbeno, i razumljivo.

ad 3^{ium} Pogodbe mog se učiniti vrhu sviuh stvarih, koje su u prometu. Što se nemože izpuniti, što je sasvim nemogućno ili nedopušteno, vrhu toga nemože se niti valjane pogodbe utanačiti [2]).

Da ugovorenici budu siegurniji vrhu izpunjenja niekih pogodbah, zakon dopuštja da prigodom sklopljenja istiuh jedna stranka može dati drugoj unapried, stanoviti novčani iznos, ili koju drugu stvar, kao jamstvo budućega izpunjenja, štono zove se *kapara.*

Kapara nosi za sobom onu posliedicu, da ako zbog krivnje jedne ili druge stranke, pogodba neizpuni se, onda stranka koja nije tomu kriva, može sadržati primljenu kaparu, ili tražiti duplo (dvostruko) od onoga što je dala; ako li pak nije od toga zadovoljna, može tražiti izpunjenje pogodbe, ili ako to nije moguće, da njoj se naknadi šteta [3]).

Stranke mogu za njihovo bolje osieguranje takodjer ustanoviti kakovi iznos, koga bi jedna ili druga platiti morala u slučaju, ako bi hotiela odustati od pogodbe prije negu ju izpuni; a ovo zove se pogodba uz odustajnu kazan (odustatnina), ili uz pokajnu globu (pišmanluk). U ovom slučaju, morase ili izpuniti pogodba, ili platiti odustatnina.

---

[1]) Polag pragmatičkog zaključka carice Marie Terezze od 5. Rujna 1767, nesposobne su za stečenje pravah redovničke obredne skupštine, najme fratri, koludrice i t. d.

[2]) V. str. 18.

[3]) Svaka tražba o naknadi štete, ako je poslie tri godine, računajući od onog vriemena, kada je oštetjenik saznao za štetu. Ako nije znao da mu je učinjena šteta, ili ako je ova postala iz kakova zločinstva: onda tužbovno pravo zastara samo nakon trideset godinah (§ 1489 O. G. Z.)

Digitized by Google

Napokon obstoji i tretji način za bolje osiegurati se, a to je onaj, kad pogodbenici pristaju na to, da u slučaju ako obećanje ili nebude nimalo izpunjeno, ili ne kao je biti moralo, oli izpuni se prekasno: da tad, namjesto naknade štete, bude podana stanovita kolikoća novacah ili druge stvari; a ova zove se pogodba uz ugovornu kazan (nadoknadna svota).

Pogodbe i obećanja po zakonu nevaljana, iii pak zabranjena.

Nijesu po zakonu dopuštene, a kad bi i sklopljene bile, ostanu nevaljane, ili bezuspješne sliedeće pogodbe i obećanja:

1° Ako se što ugovori radi toga, da se koj zauzme za sklopljenje ženidbe.

2° Ako liečnik ili vidar učini da mu bolestnik obeća ustanovljenu nagradu, za poprimiti njegovo liečenje.

3° Ako odvjetnik za se ugovori stanovitu nagradu za poprimiti obranu jedne pravde, ili kupi prepornu stvar njemu povjerenu.

4° Ako ikoji baštinu ili zapis, kojim se on nada od tretje osobe, drugomu ustupi, ili prodaje još za života iste osobe.

5° Pogodbe medju privatnimi osobami, odnoseće se na javna prava.

U pogledu kupoprodajnih pogodbah, zabranjena su takodjer medju pojedine osobe, prodavanja i kupovanja obućtvenih stvarih Erara, kao vojnikah, financialnih i uzničkih stražarah; pak kupovanja od vojnikah živeznih i hamovnih stvarih. Osim toga zabranjena je prodaja strielovnoga bumbaka i otrovah, bez propisanoga reda.

6° Prodaja i ustupljenje državnih proizvodah, naslovah ili dostojanstva jedne osobe; pravah porabe i služnosti stanovišta, pravah nazadne kupnje, nazadne prodaje, i prekupa.

Digitized by Google

7° Obećanje za sdružiti se u ženidbi, pod kakvim mu budi drago obstojateljstvom ili uvietom bilo učinjeno, ol prihvatjeno.

8° Zapovjed i dotično obećanje baštenika prama oporučitelju, pa med mužem i svojom ženom, da nebudu se očitovali kao baštenici, dobročinstvom inventara.

9° Obvezanost za bezkonačno zajedničtvo u pogledu jedne stvari, kao nemanje ista obvezanost u pogledu baštenikah.

10° U pogodbah zajma, svako obećanje, koje nadilazi mjeru dopuštenih ugovornih kamatah, kao na primjer izplatjivanje državne pristojbe na kamate i slična [1]).

11° Družtvene pogodbe, ako dobra po dionicih u družtvo postavljena, nijesu redovito opisana i popisana.

12° Ugovor, po kojem ortak ili član jednog družtva, obranio bi sebe iz jedne strane, proti svakomu pogibelju gubitka u pogledu glavnice i kamatah, ter bi sebe izključio od svakoga sudjelovanja; pak bi ništanemanje iz druge strane pogodio za se, dobitak jedan, koji bi nadilazio mjeru dopuštenih kamatah [2]).

13° Uvjet kojim se sinom rodjenim iz različitih ženidbah, podieljuju jednaka prava u baštinskom nasliedstvu.

14° Obklada, kad stranka, koju srieća zapade, znala je nedvojbeno kako će stvar izaći, pak je drugoj stranki ovo svoje znanje zatajila.

15° Osjeguratelina pogodba, ako u vrieme iste pogodbe, bilo je osjeguranomu jurve poznano, da je stvar poginula, ili obezbeditelju, da stvar ista nije bila pogibelju izložena.

16° Svi uvjeti i sve uzgredne pogodbe, koje se protive naravi pogodbe zaloga i zajma, kao: da nakon izminutja platežnoga roka, podana stvar, pasti mora u vlastitost vjerovnika; da ju ovaj može po svojoj volji, ili ustupiti drugomu, ili za se pridržati, za cienu jur prije ustanovljenu; da dužnik nemože ikad odkupiti

---

[1]) V str. 23 o ukinutju obstojavših propisah proti lihvarstvu.

[2]) Ova ustanova § 1196. O. G. Z bila je takodjer izvan krieposti postavljena kroz najvišji zakon od 14. Lipnja 1868 o ukinutju propisah proti lihvarstvu.

Digitized by Google

zaloga, niti zavezati ili založiti na korist nijednoga drugoga stvar nepokretnu; ali da vjerovnik nebude mogao tražiti prodaje zaloga, kad prispije dan izplatjenja [1]).

17° Uvjet uzgredni, kriepostju kojega, mora pripasti vjerovniku uživanje stvari podane u zalog.

18° Nagoda vrhu prepornosti porodivše se med mužem i ženom, u pogledu valjanosti njihove ženidbe.

19° Nagoda vrhu sadržaja odredbe posliednje volje (oporuke), prije nego se ista proglasi.

20° Predhodna odreka na zastarielost, ili ugovorenje u pogledu nje, daljega vriemena, nego što zakon propisuje.

21° Odreka obća i neograničena, na prigovore proti valjanosti jedne pogodbe, ili proti drugim pravnim sredstvom [2]).

22° Ugovor, kojim bi više osobah niekoga opunovlastile, da prigodom kakve dražbe, postane dostatnik ili najkoristniji ponudioc javna zakupa, namjerom da ga opet medju njimi dražbi izlože, pak korist porazdiele; kao nemanje i onaj ugovor, kojim bi se obećalo, nedoći k javnim dražbam, ili da će se dotične ponude ograničivati.

23° Napokon sve nepoštene, oli malovriedne pogodbe [3]).

Različite vrsti Pogodbah.

Pogodbe mogu se učiniti ustmeno ili pismeno, pred sudom, ili izvan suda, sa svjedoci, ili bez njih.

Ali ako se radi o ustupljenju ili stečenju nepokretnih dobarah (kupoprodaje, promjene i t. d.), kao nemanje o razdieljenju istih dobarah, o pravih služnosti na ista dobra,

---

[1]) V. str. 23 o ukinutju propisah lihvarstva.

[2]) Kada tko hoće, da ove odreke njihov uspjeh zbilja postignu, mora ih izrično ustanoviti i naznačiti, kao na primjer *‚pogodbenik jedan ili oba, se odriču na prigovor pravne izbiede* (evictio), *na prigovor oštetjenja prieko polovice* i t. d.

[3]) §§ 385. 507. 521. 879. 1070. 1071. 1074. O. G. Z.

Digitized by Google

o važnih dokaznicah, darovnicah (vrhu nepokretninah, a i vrhu pokretninah, kad ove nebiahu zbilja predane), o nasliedovnih pogodbah i t. d. u ovih slučajih, odnosne pogodbe moraju biti dakako pismeno sastavljene sa svimi zakonitimi potriebštinami, i najmogućnijom točnostju tim više, jer ako se *pismena* dokaznica vrhu kakove pogodbe napravi, nebi se po zakonu imao nikakvi obzir na one uvjete, koje bi se tobože u isto vrieme *ustmeno* bile učinile, al se nebi slagale s pismenom dokaznicom, ili bi sačinjavale nove pridatke.

Ako nije još bila sastavljena prava ili formalna dokaznica, nu samo jedno pismo po strankami podpisano, vrhu glavnih točkah pogodbe: i ovo pismo već samo po sebi prouzročuje prava i dužnosti, koja su u njemu navedena.

Budući nije zadaća sastavitelja ove knjige, da se osvrta okolo ustmenih pogodbah (koje u ostalom, u pogledu njihovih uvjetah, moraju biti jasno i nedvojbeno očitovane i izrazene); dapače okolo pismenih: to će sad prolaziti na razpravljanje oviuh pojedinice, navodeći dotične propise, i raznovrstne njihove obrazke.

Digitized by Google

Poglavje I.

O Pogodbi zajma ili posudbe.

Pogodba zajma ili posudbe postane onda, kad se predaju komu potrošive stvari pod uvjetom, da on može s njimi istinabog po svojoj volji razpolagati; ali da poslie niekog vriemena, baš onoliko od iste vrsti i kakvoće povratiti mora.

Davaju se u zajam novci, ili druge potrošive stvari, uz kamate (interessi), ili bez njih. U prvom slučaju, zajam zove se takodjer kamatna pogodba.

U pogledu novčanih zajmovah, ako je zajmodavac [1]) ugovorio, da mu se zajam povrati u osobitoj vrsti novacah, koju je on dao, tad povratjenje valja da sliedi u toj istoj vrsti.

Ovaj propis sadržan u § 987 O. G. Z. postane bezuspjesan kroz car. Pat. od 2. Lipnja 1848, koji odredjuje: da svi dužni jesu prijimati austrianske papirnate novce (banke), kod svakoga izplatjenja, polag njihove podpune imeniteljne vriednosti; a da jedino kad izplata pripada u zlatu ili inozemnom srebrnom novcu, ova da slediti mora polag obećanja dužnika. u ugovorenom novcu, ili u bankah polag njihove vriednosti u vrieme izplate. Nu glasom Pat. od 7. Veljače 1856, valjanog za svu austro-ugarsku carevinu, glede zajmovah predanih u *zvonećem* novcu, nakon proglašenja ovog zakona, ako je vjerovnik ugovorio izplatu kamatah, i povratak glavnice, u predanoj vrsti novca, ili barem u zvonećem novcu; tad kamati moraju se izplatjivati, a glavnica povratiti na ugovoreni način. Uzprotiv pako, glede sviuh drugih iz-

[1]) *Zajmodavac* zove se onaj, koji daje u zajam novce ili drugo, a *zajmoprimac* onaj, koji ih primi.

Digitized by Google

platjenjah, valjaju propisi navedeni u Pat. od 2. Lipnja 1848, i to sve do ukinutja silomičnoga tečaja. Polag zak. od 25. Kolovoza 1866, sve gorinavedene ustanove, valjaju takodjer glede notah narodne Banke od 1. Sječnja 1858, i od 1. Sječnja 1859, koje su priznane kao državnice, a isto tako i glede formalnih državnicah, o kojih je govor u istom zakonu od 25. Kolovoza 1866. U ostalom pako, gorinavedena dva Pat. od 2. Lipnja 1848, i 7. Veljače 1856, nijesu nimalo taknuta po zakonu od 14. Lipnja 1868, o ukinutju propisah proti lihvarstvu.

Zajam može se učiniti uz zalog, ili bez zaloga[1]); u prvom slučaju može svaki ugovoriti kamate od 5%, a u drugom od 6% na godinu.

Ova zakonska ustanova sadržana u § 994 O. G. Z. bila je ukinuta kroz najvišji zakon od 14. Lipnja 1868, stupivši u kriepost danom 1. Srpnja iste godine, u sviuh austr. pokrajinah od ove strane Litve, pak biahu ukinuti svi zakoni gradj. i kazneni proti lihvarstvu, a napose Pat. od 2. Prosinca 1803, zakon od 14. Prosinca 1866, § 485 kaz. zak. i §§ 993. goripomenuti 994. pak 995. 996. 997. 998. 1000. 1196. O. G. Z., ter na mjesto njih, ustanovljeno što sliedi, najme:

1 da zakonska ograničenja obstojavša, glede mjere ugovornih kamatah, i najveće ugovorne kazni (nadoknadne svote) u zajmovih i dužnih vjeresijah, postavljaju se izvan krieposti;
2 da ako se kamati ugovore bez stanovite mjere, ili ako po zakonu pripadaju, da se tad razumieti moraju u 6% na godinu;
3 da se tražiti mogu kamati od kamatah, ako biahu izrično ugovoreni, ter ako se pred sudom potraže dospjeli kamati, da pripadaju počamši od dana potraženja;
4 da u pogledu kolikoće kamatah od kamatah, služi za mjerilo ponajprije učinjena pogodba, a ako nije bilo o tomu ništa ugovoreno, da tad se razume 6% kamati;
5 da u pogledu roka o izplati kamatah, služi za temelj učinjena pogodba, a ako nije bilo ništa ustanovljeno, ovi se izplate prigodom povratka glavnice, ili ako je pogodba ustanovljena za više godinah, tad se izplatjivaju svake godine;
6 da se kamati mogu predplatno odbijati ili tražiti, bez ikakvog ograničenja;
7 da se u zajmu ili posudbi, ugovoriti može, da bude povratjena veća svota ili kolikoća, oli stvari bolje vrsti, nego one koje biahu posudjene; nu da stvari povratiti se imajuće, moraju biti istovrstne onim, koje biahu predane.

---

[1]) V. Poglav. XVIII o založnoj pogodbi.

Digitized by Google

Prava utemeljena na pravila veresijskih družtvah, štedionicah, pak i propisi trgov. zak. Pat. od 2. Lipnja 1848. i car. Prop. od 7. Veljače 1856 o silomičkom tečaju bankah, kaošto je jurve rečeno, nijesu taknuta po ovom zakonu.

Za Hrvatsku i Slavoniju pako, obstoji u ovom pogledu zakonski članak IX od godine 1870, stupivši u kriepost 14. Studena iste godine, kojim se takodjer onamo ukidaju svi zakoni proti lihvarstvu, pak na mjesto njih ustanovljuju propisi, koji se posvema slažu sa gorinavedenimi točkami 2. 3. 7. tom ipak primjetbom: da je ugovorenikom slobodno kroz *pismenu* zajmovnu pogodbu, ugovoriti kolikoću kamatah po njihovoj volji, nu da kamati na temelju *ustmene* pogodbe, imadu razumjeti se u 6 % na godinu.

Da obveznica o zajamnoj pogodbi, imati može podpunu dokaznu moć, valja da se u njoj pošteno i jasno naznači, toliko pravi zajmodavac ili vjerovnik, koliko pravi zajmoprimac ili dužnik; pak zajamni predmet i iznosak, te ako sastoji u novcu, takodjer njegova vrst; i napokon svi uvjeti koji se odnašaju na izplatu toli glavnog duga, koli kamatah, koji bi se namiriti morali.

Prije pako nego se zajamna pogodba, uz nepokretni zalog sklopi, biti će pametno i koristno, da onaj koji svoje novce ili robu uzajmiti namjerava, razvidi zemljišne knjige i ostala za da se uvjeri: akoli, i koji su tereti jurve uknjiženi na nepokretnine u zalog podati imajuće se, i koja je približnja njihova vriednost.

U mjestih, gdje nebiahu još uvedene zemljišne ili gruntovne knjige, dapače još i danas obstoji starodavni i šeprljavi sustav tako zvanih notifičkih knjigah, pošto ove nepružaju ikakvi dokaz vrhu prava vlastničtva i posjeda, a istotako niti u pogledu vriednosti nepokretninah: toga radi zajmodavac tražiti će od dotičnog vlastnika, da ovaj pribavi i njemu pridonese svjedočbu izdanu po občinskom Uredu glede odnosnog vlastničtva i posieda nepokretninah obteretiti imajućih se, pak sudbenu procienu vrhu dotične vriednosti, te izvadak notifičkih knjigah glede slučajnih hipotekarnih teretah.

Digitized by Google

B. *Liest. II.*[1]) **1. Obrazac proste obveznice ili zadužnice.**

Biljeg f. 2.50

U Krku 5. Sječnja 1878 (sedamdeset i osam).

Ja podpisani Jerko Belorepac Pavlov, kovački kalfa iz Krka, očitujem da sam danas do istine primio u ime proste posudbe, od Ivana Petešara pokojnog Mata, krojačkog majstora iz Rieke, iznos od fr. 500, velim forintah pet sto austr. vried.; uslied česa obvezujem se, da ću mu ih pošteno vratiti dana 20. Listopada tekuće godine; dočim u potvrdu toga, njemu izdajem nazočnu obveznicu, po meni vlastoručno pisanu i podpisanu.

Jerko Belorepac, dužnik.

B. *Liest. II.* **2. Obveznica uz kamate.**

Ja podpisani N. N. živućeg P. zanatom... iz... očitujem da sam pravi i nedvojbeni dužnik prama B. B. pokojnog M. zanatom... iz... nastanjenom u... od iznosa fr. 240, slovom forintah dviestočetrdeset a. v. koje mi je on izbrojio pred jednim mjesecom u ime zajma; česa radi, obvezujem se

---

[1]) Bularina ili pak Liestva (Scala), polag koje bude se bularina upotriebljavati morala, biti će naznačena pri svakoj obrazki ovako »B. 36 n. (t. j. biljeg od 36 n.) ili B. L. I II. ili III., t. j. Bularina polag Liestve I. II. ili III.), kako kada bude se morala polag jedne, druge ili tretje, bularina upotriebljavati. Nu budući u niekih slučajih, bularinski iznos je jednak, za Austrianske i za Ugarske pokrajine, a u niekih različit (za pokrajine Ugarske krune, ostale su netaknute i u krieposti Bularinske Ljestvice I. II. III. odnoseće se na dokaznice, dočim je pako bila promjenjena bularina u obće za molbe, utoke, prizive i t. d. kao bude rečeno na svoje mjesto): zato u prvom slučaju, i kada bularina bude uviek stalna ili nepromieniva: pri svakoj obrazki bude jednostavno naznačena ovako »B. 36 n. — a kada pak bude različita, tad biti će postavljena ovako« B. $\frac{\text{za Aust. } 36}{\text{za Ugar. } 50}$ n. Napokon kada bularina ne bude stalna, dapače promieniva za svaki pojedini slučaj, polag iznosa, tad biti će naznačena odnosna Liestva I, ili II, ili III, polag kojih biljeg bude upotriebljavan. Bularinu ili biljeg pako, valja priliepiti na papir, dotično na prvu stran dokaznice, kao se gori vidi, i kao je takodjer na svoje mjesto obširnije naznačeno, pak se preko biljega piše najmanje jedan redak, ili dio redka dokaznice (koji redak ipak nesmije biti nit naslov dokaznice, niti podpis). — Gori vidljiva slika biljega pako, bude od sada napried, zbog kratkoće izpuštena.

Na molbe pako, utoke, prizive, predstavke i drugi spisi, koji su naslovljeni na kakvu javnu oblast, i moraju biti predani i unešeni u uručbeni zapisnik, dotični biljeg na njih, mora se jedino priliepiti, bez da se piše na njemu ili prieko njega.

Digitized by Google

na povratak iste glavnice do dana 5. Studena tekuće godine, i na izplatu u isto vrieme odnosnih 6 % kamatah, računajući od 6. Veljače t. g. napried.

U vjeru česa, izdajem mu ovu obveznicu, mojom vlastitom rukom pisanu i podpisanu.

U Zadru 6. Ožujka 1878 (sedamdeset i osam) [1]).

N. N.

B, *Liest. II.* **3. Obveznica uz zalog, i izplatjivanje duga na obroke, sa nizhodnimi ili liestvenimi kamati.**

Pristupiv pred menom podpisanim, supruzi B. B. i B. N. zanatom ... rodjeni i nastanjeni u... po nikomu zavedeni, dapače iz njihove slobodne i razborite volje, u pritomnosti podpisanih svjedokah, k ovom činu naročito pozvanih, izpovjedaju i očituju: da jesu pravi i nedvojbeni dužnici prama ovdje prisutnomu D. D. zanatom... iz... od svote fr. 500, slovom forintah petstotinah a. v. odvisnih stranom iz posudbe raznih novčanih iznosakah, a stranom iz njima prodanih jiesbinah.

Uslied toga, dužnici B. B. i B. N. svetčano obvezuju se za se, njihove baštenike i nasliednike, na izplatu rečene svote, u dva obroka; najme prvoga od fr. 100 (slovom) a. v. do dana 8. Lipnja, a drugoga od fr. 400 (slovom), do zadnjega Rujna t. g.; a to sve sa 7% liestvenimi kamati, izplatiti se imajući na izmaku glavničkih obrokah, od današnjega dana napried, tim vendar uvjetom; da ako bi zanemarili izplatiti u ustanovljeno vrieme, prvi obrok glavnice ili kamatah, budu mogli biti prisiljeni još danom 9. Lipnja t. g. na izplatu ciele glavnice i slučajnih zaostalih kamatah.

---

[1]) Budući *datak* nije podvržen ikakvom preinačenju, pa držeći da biaše rečeno zadosta i u pogledu podpisivanja dokaznicah: zato budu od sad oba izpuštena

Digitized by Google

Za osieguranje vjerovnika pako, dužnici podlažu u ime osobitog zaloga njihov vinograd, imenom „Ravan“, Posebina, Br. 600, ležeći u okolici... kojino je na njihovo ime upisan u Z. Z. Br. 25 Obćine Hreljin; podieliv mu vlast, da na teret istoga slobodno potraži uknjižbu prava zaloga ove obveznice, za cielu glavnicu od fr. 500 a. v., odnosnih kamatah, i slučajnih troškovah utjeranja, u najvećem iznosu od fr. 50.

Troškovi ove dokaznice i biljega idju na teret dužnikah, a ostale uzdržati će vjerovnik.

Nazočna obveznica, nakon što biaše obim strankam pročitana, pak od rieči do rieči vjerno raztumačena: bila je po njimi u znaku podpune potvrde, vlastoručno podpisana, u pritomnosti dvajuh svjedokah.

B. *Liesl. II* **4. Pogodba zajma, uz uzajemnu (solidarnu) dužnost, izplat. kamatah, i bez zaloga.**

Ovdie prisutni N. N. i D. D. zanatom... iz... izpovjedaju i očituju; da su danas zbilja prijeli od ovdie takodjer pritomnoga A. A. zanatom... iz... svotu od 2000, slovom dvie hiljade bavarskih srebrnih Talirah; a to u ime trogodišnjega zajma, uz osam postotne kamate, u istoj vrsti novacah izplatjati se imajuće, u šesteromjesečnih zaplatnih obrocih.

Pogledom na navedeni prijetak, zajmoprimci N. N. i D. D. očituju se napram zajmodavcu A. A. uzajemni dužnici rečene svote od 2000 bavarskih Talirah i odnosnih kamatah; ter se kao takovi jedan za drugoga obvežu, da će glavnicu vjerno povratiti, a kamate točno izplatjivati na ustanovljene rokove; a to pod prietnjom, da inače vjerovnik bi ih mogao u svako doba prisiliti na povratak glavnice i izplatu zaostalih kamatah, bez ikakva obzira na ugovorenu trogodišnju dobu.

Digitized by Google

Troškove nazočne pogodbe, uzdržati će zajmoprimci (ili slučajno obedvie stranke).

Nakon što biaše ova zadužnica pogodbenikom pročitana, pak razgovetno i razumivo raztumačena, oni ju u znaku podpune potvrde, uz odreku zajmoprimacah na prigovor neizbrojenih im novacah, znakom križa, i dotično podpisom, u nazočnosti podpisanih dvajuh svjedokah podkriepiše.

B. *Liest. II.* 5. **Pogodba zajma, uz kamate, zalog, predjavu, slučajno odpadnutje roka, i odreku na osobnu nadležnost.**

Medju ovdie prisutnimi A. A. i B. B. zanatom... iz... bila je pod današnjim danom utanačena sliedeća

Pogodba zajma.

1° Pomenuti B. B. kao zakrilnik malodobnika N. N. učenika kod višjeg Gimnaziuma u... valjano opunovlaštjen kroz odluku ovdašnje sirotinske oblasti /. od dana... Br.... pod ½ očituje: da je danas zbilja primio od A. A. uslovom zajma, na ime i račun svoga zastupanika, svotu od 1000 fr. slovom... a. v. i to za vrieme od triuh godinah, računajući od dana današnjega.

2° Na temelju ovoga prijetka B. B. očituje se i priznava, u ime svoga zakriljenika N. N. pravim i nedvojbenim dužnikom, prama A. A. od izbrojenoga novčanog iznosa, i kao takov obvezuje se povratiti ga u ustanovljenom roku, te izplatjivati medjutim odnosne 6 % kamate u predplatnih tromjesečnih obrocih; a to sa podpunom točnostju, jer bi inače izgubio pravo na ustanovljeni rok zajma, te bi mogao biti prisiljen na povratak glavnice i izplatu zaostalih kamatah, u svako doba, ili još prije izmaknutja triuh godinah, kroz ovogradski c. k.

Digitized by Google

kotarski sud, putem ustmeno-sumarnog postupka, kojem se sada za onda u tom slučaju podvrže, uz izričnu odreku na redovitu osobnu nadležnost svoga zastupanika.

3° Ako bi zajmodavac želio imati natrag svoju glavnicu, ili zajmoprimac vratiti ju na izmaku trogodišnjeg roka, u tom slučaju dotičnik bit će dužan, to objaviti drugomu tri mjeseca prije, jer ako ta predjava sliedila nebi, smatrao bi se zajmovni rok produljen na drugu jednu godinu, i tako napried od godine do godine, pod istimi uvjeti.

4° Za podpuno osjeguranje glavnice od 1000 fr., odnosnih kamatah i slučajnih troškovah utjeranja, u najvišjem iznosu od fr. 100, zajmoprimac podaje u zalog, pravom odnosne uknjižbe, malodobnikovu dvokatnu kuću na Rieci pod Br. 520, u ulici ... upisanu u Z. Z. Br. 15 istoga grada, shodno osjeguranu za tri godine proti vatri, kao što izlazi iz sjegurnice ovdie priložene i prišivene pod ⅔; dočim se pako obvezuje držati ju na trošak malodobnika slučajno i na dalje obezbiedenu, najme za čitavo vrieme nazočne pogodbe, jer bi ga inače zatekle posliedice ustanovljene u 2oj točki, za slučaj netočna izplatjivanja kamatah.

5° Troškovi ove pogodbe i biljegovine, odnosne molbe i biljegah za uknjižbu, izplata postotne uknjižbene pristojbe, kao i pristojba sad obstojeća i slučajna buduća, sa odnosmi nameti, na dohodak uknjižene glavnice, budu uzdržani po zajmoprimcu, koji ostane takodjer obvezan na izplatu troška ze biljeg odnosne namire, izdati imajuće se po zajmodavcu o povratku glavnice, prigodom dospjelosti ove pogodbe.

U znaku podpunoga privoljenja na gorinavedene uvjete, za vjerno obdržanje kojiuh, obe

Digitized by Google

stranke svetčano obvezuju se, za se, njihove baštenike i nasliednike, netaknuv ipak konačno odobrenje pogodbe, od strane sirotinske oblasti, u koliko se tiče malolietnika N. N. bila jest ova, uz predhodnu odreku na prigovor neizbrojenih novacah, nakon pročitanja i raztumačenja, podpisana po obih stranakah, u pritomnosti dvajuh svjedokah.

Digitized by Google

Poglavje II.

O Pogodbi kupo-prodaje. [1]).

Kupoprodajna pogodba jest ona, kroz koju dade se ili ustupi drugomu, kakova stvar, uz ustanovljenu količinu novacah.

Kupoprodajna ciena sastojati mora u brojnomu novcu (gotovini), a nemože biti neizviestna, niti protuzakonita [2]). Ova ciena može biti ugovorena med kupcem i prodavcem, ili naprotiv, oni mogu ostaviti jednoj ili više tretjim osobam, da ju ustanove; u kojem posliednjem slučaju ako uztrieba, stvar se prosudi po većini glasovah.

U načelu med kupovnu cienu i prodanu stvar, mora biti ponieko razmjerje vriednosti, izim ako neradi se o stvari, i dotično o cieni osobite naklonosti.

Ako u pogodbah, koje obvežu obe stranke, uz odnosnu naplatu (dvostrane pogodbe, bilaterali), jedna od oviuh nebi bila prijela od druge, niti polovice onoga, što je istoj dala, pogledom na običajnu vriednost: u tom slučaju imala bi pravo polag zakona, tražiti da se pogodba ukine, a stvari u priašnje stanje povrate [3]).

Prodaoc bio bi oštetjen prieko polovice (laesio ultra dimidium), kad mu nebi bila dana najmanje polovica pravedne ciene,

---

[1]) V. razpravu o kupoprodaji na srieću u Poglav. IX

[2]) Ako se radi o trgovinah, glede kojih, postavljena je *stalna* ciena, kao liekarie, učioničke knjige i t. d. bilo bi protuzakonito svako samovoljno povišenje ciene.

[3]) Ova zakonska ustanova, ne proteže se na trgovačke poslove, glede kojiuh pogodba, glasom čl. 286 T. Z. A. i § 280 T. Z. za pokr. ugar. krune, nemože biti pobijana radi oštetjenja prieko polovice.

Digitized by Google

a kupac, kad bi bio dao više od dvostruke ciene; a bili bi pogodbenici neizmierno oštetjeni (laesio enormissima), kad nebi bili prijeli niti tretoga djela vriednosti, od onoga što su dali. Nu gradjansko pravo pobijanja dvostrane pogodbe radi oštetjenja prieko polovice, mora biti podignuto u rok od triuh godinah, jer inače utrne (§ 1487 O. G. Z.), izim slučaja prevare, kad bi zastarielo stopram nakon trideset godina (§ 1489 O. G. Z.).

Prigodom sklopljenja dotičnih pogodbah, mora se obzir imati na to, da sad navedeni pravni liek, neimade miesta: ako se je tkogod izrično njega odrekao *(odreka na prigovor oštetjenja prieko polovice)*, ili je očitovao, da prijima stvar za izvanrednu cienu, zbog osobite naklonosti prama njoj; ako poznavši pravu cienu, pristao je ništanemanje na cienu u razmierju nestojeću ili izvanrednu; ako se iz osobnih odnošajah slutiti mora, da se je učiniti namjeravala miešovita pogodba, stranom uz izplatnu cienu, a stranom uz dobitak; ako se prava vriednost više poznati nemože; i napokon ako se je stvar prodala kroz sudbenu dražbu.

Posebne vrsti, ili dodatni uvjeti kupoprodajne pogodbe jesu sliedeći: uvjet priuzdržanja prava *nazad kupiti stvar (nazadna kupnja)*, i nju *nazad prodati (nazadna prodaja)*, uvjet *prekupa*, *prodaja na pokus ili na ogled*, prodaja *priuzdržanjem koristnijega kupca*, i napokon *naručbena* ili *ucieniteljna pogodba prodaje*.

Pravo odkupiti prodanu stvar, zove se „*pravo nazadne kupnje*“.

Ovo pravo može se priuzdržati jedino glede stvarih *nepokretnih*, i pripada prodavaocu dok je živ. On ga nemože prenieti niti na baštenike, niti na koga drugoga, niti se može s njim poslužiti na štetu tretje osobe, izvan ako bi bilo upisano u javnih knjigah [1]). Istim stegam ili ogra-

---

[1]) Ali u mjestih gdje nema zemljišnih, van samo notifičkih knjigah, *quid juris?* Polag načelah pravednosti držati mora se, da u ovih mjestih, pošto nije moguće navedeno pravo uknjižiti, imade takodjer svoju kriepost proti tretjemu, nu jedino zlo vjernom stečeniku, bez da je uknjiženo U ostalom opazuje se, da je najvišji ukidateljni Bečki sud u jednom slučaju izrekao, da pravo nazadne kupnje (dakle i nazadne prodaje), nemože se, ma i bilo kroz ugovor, protegnuti na baštenike.

Digitized by Google

ničenjem podvrženo je pravo po kupcu za se priuzdržano, da stvar prodaocu natrag proda, ter se na ovo pravo imaju uporabljivati isti propisi, kao i na nazadnu kupnju.

Tko prodaje stvar pod uvjetom, da ako bi ju kupac hotio opet prodati, moramu ju (prvomu prodaocu) za odkup ponuditi, onaj imade pravo *prekupa*. Ovo pravo, koje redovito govoreći, jest pravo *osobno*, može se obistiniti glede *pokretninah* i *nepokretninah*, a u pogledu zadnjih, može se pretvoriti u *stvarno pravo*, kroz upis u javnih knjigah. Pravo prekupa, nemože biti tretjemu ustupljeno, niti na baštenike prenešeno. U ostalom primetjuje se, da ako iza učinjene ponude, stvar *pokretna*, nebi bila odkupljena u 24 sata, a *nepokretna* u 30 danah, pravo prekupa prestane ili utrne.

U kupoprodaji na *razvid* ili na *ogled*, kada kupac (koji se za vrieme razvida smatra kao posudovnik) platio je cienu za primljenu stvar, on zadobije odmah vlastitost; ali prije nego izteče razvidno vrieme, on može odstupiti od kupila, makar bi bio jur cienu izplatio. Ako vrieme razvida nije bilo u pogodbi ustanovljeno, to se razumi ograničeno za *pokretne* stvari na tri dana, a za *nepokretne* na jednu godinu.

Ako se kupoprodaja učini pod uvjetom, da prodalac, ako bi mu se u ustanovljeno vrieme namjerio koristniji kupac, da on bude imao pravo preodabrati ga, ili mu dati prvenstvo: tad obstojanost pogodbe, ako stvar nije još bila izručena, odgodjena je dok se uvjet izpuni. Ako je pak sliedilo predanje stvari, tad je kupoprodajna pogodba doduše sklopljena, ali postane ništetnom kad uvjet nastane. Ako vrieme nije izrično ustanovljeno, drži se da je kao ono glede kupila na razvid, najme *tri dana* u pogledu *gibivih*, a jedna godina, glede *negibivih* stvarih.

Akoli jedan izruči drugomu svoju *pokretnu* stvar, da ju proda za stanovitu cienu pod uvjetom, da primalac dužan je u *opredieljenom* roku, ili platiti ustanovljenu cienu, ili povratiti stvar: tad nastane cienitbena ili ucieniteljna prodaja. Onaj koji stvar izruči, nemože tražiti ju natrag prije nego vrieme izteče; a koji ju primi, dužan je pla-

Digitized by Google

titi ugovorenu ciemu nakon izminutja roka. Nu ako stvar je *nepokretna*, ili ako ciena *nije bila ustanovljena*, a niti vrieme izplate, tad primalac stvari, smatra se kao *opunovlaštjenik*.

Ako jedan ustupi drugomu kakovu stvar, uz izplatu, on mora jamčiti da stvar imade vlastitosti izrično ugovorene, ili one koje se po običaju drži da imade u sebi, te da pruži onu korist i rabotu, koja su prikladna naravi posla, ili učinjenoj pogodbi.

Tomu dosliedno, onaj koji daje razumiti, da stvar imade one vlastitosti koje zbilja neima, al su bile izrično ugovorene, ili po naravi pogodbe, mučke se razumi da biahu ugovorene; onaj koji zataji njezine neobičajne mane ili terete; koji prodaje stvar, više neobstojeću, oli prodaje tudju stvar kao tobože svoju; koji lažno uztvrdi, da je stvar prikladna za stanovitu porabu, ili da neima niti običajnih nedostatakah i teretah: taj je odgovoran za sve ono, što bi protiva tomu proizašlo.

Ono pravo tražbine, koje u gorinavedenih slučajih, pripada oštetjenomu proti odgovornoj osobi, zove se *pravna izbieda*, *izbiednina*, potraženje jamstva *(evictio)*; a odnosno gradjansko pravo mora biti potraženo u rok od *triuh godinah*, ako se radi o *nepokretninah*; a u rok od *šest miesecah*, ako se radi o *pokretnih* stvarih, jer inače to pravo utrne, izim ako u stvari dolazi čin, koji podpada pod strogost kaznenih zakonah, u kojem slučaju pravo prestane tekar nakon *trideset* godinah (§§ 933. 1489 O. G. Z.).

U ostalom, za izbieći svaku moguću nepriliku, prije nego se kupoprodajna pogodba sklopi, valja paziti i uvjeriti se, ako se radi o *pokretnoj* stvari, jeli ona zbilja, i izključivo pripada onomu koji ju prodati namjerava, ili je morda stvar po komu izgubljena, oli sumnjiva nabavljenja; a u pogledu *nepokretninah*, edali je prodalac, zbilja nje gospodar, a tomu dosliedno i upisan kao takov u javnih knjigah, koje bi slučajno u miestu obstojale, te napokon ako je na njih uknjižen, i kakvi teret. Ova pozornost pako jest tim potriebnija, što u miestih, gdjeno obstoje zemljišne knjige, nemože se dozvolieti razpis nepokretnine od imena

Digitized by Google

prodavaoca (dakle i promienioca) na ime kupca, ako prvopomenuti nije upisan kao vlastnik ili gospodar. Iz druge strane pako, svakomu je slobodno razvidieti bez ikakva troška, nesamo javne knjige, dapače i osobne uložke, dnevnik i zbirku izpravah; nu to jedino u pribitnosti uredovne osobe, koja jest dužna podati strankam potriebna ubavieštjenja. Ovim posliednjim pako nije slobodno poslužiti se crnilom ili mastilom (dakle olovka može se upotriebiti), za da si kratke opazke učiniti mogu.

Liest. III. **6. Prosta kupoprodajna pogodba pokretne stvari.**

N. N. zanatom... iz... prodaje i ustuplja neoporecivo P. P. zanatom... iz... svoju dvocievku novu zasukaču pušku, iz tvorionice *„Krescencia Paris-a“*, iz Breše, kojano se odlikuje po sad navedenom imenu, srebrno-zlatnimi slovi urezanom na dotičnoj otražnici.

Kupoprodajna ciena bi sporazumno medju strankami ustanovljena, uz odreku (ili ne) na prigovor oštetjenja prieko polovice, u fr. 130, slovom... a. v. koje prodalac očituje, da je zbilja primio kao odgovarajuću cienu navedene duplice, kupcu u ovaj čas izručene: česa radi oboje stranke, u znaku podpune potvrde sad navedenih, postave vlastoručni njihov podpis na nazočnu pogodbu, u pribitnosti dvajuh svjedokah.

Liest. III. **7. Kupoprodajna pogodba gibive stvari, uz cienu osobite naklonosti — na razvid — priuzdržanjem koristnijega kupca, i uvjetom prekupa [1]).**

N. N. zanatom ... iz ... prodaje i ustuplja neopozivno, B. B. zanatom... iz... svoj četveronogati glasovir, iz tvorionice S. S. iz ... kojino imade sedamdeset i pet prebiralah, medju bielokostnimi i revana; sa englezkimi žicami obskrbljen, te napravljen iz orešjeg ugladjenog drva,

[1]) V ostale slučajne uvjete u obrazki 11

Digitized by Google

naravne boje, oviem napisom na čelu „*Demulcet variis hominum concentibus aures, dum facili resonat fila repulsa manu*“.

Pogledom na izvrstnost ovoga glasovira, toliko iz obzira čvrstoga sloga, koliko radi milozvučnog i neuzporedivog njegovog glasa, prodaoc cieni ga, a kupac kao prihvatjajući pogodbu, pristaje da za njega plati, kao za stvar osobite

(Ciena osobite naklonosti) *a.* njegove naklonosti, izvanredni iznos od fr. 2500, slovom... a. v. uz sliedeće uvjete:

(Prodaja na razvid *b.* da kupac B. B. može ga slobodno izkušati, kao mu se najbolje vidi, ter ako iza petnaest danah (ili nakon zakonitoga roka, koji bi bio ovdie od triuh dana), on nebude očitovao da od kupnje odustaje, u tom slučaju bude obvezan odmah izplatiti prodavaocu N. N. (ako ga nebi bio jurve izplatio) ugovorenu cienu od 2500, a glasovir pako smatrati će se kao neograničena njegova vlastitost.

(Prodaja pri-uzdržanjem koristnijega kupca) *c.* da ako od danas do dvadeset dana (ili u zakonitom roku, koji bi bio takodjer ovdie od triuh dana), bi se prodavaocu N. N. namierio koristniji kupac, nego što je B. B. tad mu bude slobodno preodabrati ga, a nazočna pogodba smatrati će se kao neučinjena; u protivnom slučaju pako kupac biti će dužan namah izbrojiti prodavaocu kupovnu cienu od 2500 fr. a glasovir smatrati će se kao neograničena njegova svojina.

(Prodaja uvjetom prekupa) *d.* da ako bi kupac B. B. kašnje hotio prodati glasovir, biti će dužan ponuditi ga za odkup prodavaocu N. N., ter u jedinom slučaju izričnoga ili mukloga neprihvatjenja ponude (muklo neprihvatjenje ponude zadobilo bi ovdie svoju kriepost nakon dvadeset i četiri sata), biti će mu slobodno ustupiti ga komu mu bilo drago.

Digitized by Google

(Za slučaje b. c.) Troškovi za prenešenje glasovira, koje sliedilo bude od kuće N. N. u kuću B. B. i slučajno od ove u prvu, uzdržati će prvoimenovani, a one za svako možebitno razbijenje, pasti će na terct B. B.

(Za d.) Stvarbeno izručenje glasovira sliedi ovaj čas u ruke kupca B. B., koji se obvezuje učiniti ga odnesti na svoj pogibelj i trošak, a isti uzprotiva tomu, izbroji prodaocu kupovnu cienu od fr. 2500; u pogledu česa služe za dokaz njihovi podpisi, postavljeni na nazočnu pogodbu, koja smatrati će se kao prijamnica i dotično namira.

Proštivena i sravnana po istih stranakah ova u dvojih paricah sastavljena dokaznica, bila je nakon toga, kao podpunoma odgovarajuća njihovoj pogodbi, vlastoručno po njima podpisana u pritomnosti zabilježenih dvajuh svjedokah.

Liest. III. **8. Uvodna ili preliminarna kupoprodajna pogodba pokretnine, uz kaparu.**

Budući N. N. zanatom... iz... neograničeni vlastnik austr.-ugarskog broda „Nestor“ odlaziti mora do niekog sata put Trsta; česa radi, nemože učestvovati u sastavljenju prave i redovite kupoprodajne dokaznice vrhu navedenoga broda, sklopiti imajuće se med njim i B. B. zanatom... iz...—to ova dva, dočim si priuzdržaju pravo sastavljenja konačne pogodbe u pogledu, ugovoriše predbiežno što sliedi.

N. N. prodaje B. B. svoj brod imenom „Nestor“ od 600 bačvah (tonulatah), kojino se sad nalazi u Kotoru, i to za iznos od fr. 40,000, slovom... a. v. u srebrnih komadah, svaki od sto novčića, najme fr. 15,000, slovom... platiti imajućih se prigodom izručenja broda, koje sliediti mora u Jakinu, ako bude vrieme, do 25 tekućega Sječnja, a zaostatak u tri različita obroka, ustanoviti ima-

Digitized by Google

juća se, od kojih ipak, drugi nemože biti manji od fr. 10,000, slovom..., a izplata zadnjega sliediti mora svakako do dana 5 Lipnja 1879.

Za siegurnost i izpunjenje gorinavedenih predhodnih uvjetah, kupac B. B. kao prihvatjajući pogodbu, broji u ovaj čas prodaocu N. N. u ime kapare iznos od fr. 5000, veli se... a. v. u srebru, koji, čim bude sliedilo izručenje broda, smatrani budu kao dio posliednjega obroka kupoprodajne ciene.

Troškovi ove pogodbe, idju na teret kupca (ili drugčije).

Nakon što same stranke pročitaše ovu u dva primierka sastavljenu dokaznicu, one ju svojom rukom podpisaše u pritomnosti dvajuh svjedokah.

Liest. III. **9. Običajna kupoprodajna pogodba broda.**

Došavši N. N. i B. B. zanatom ... iz ... osobno pred menom i podpisanimi svjedoci, umoliše da im bude pismeno sastavljena sliedeća kupoprodajna pogodba, kriepostju koje:

1° N. N. prodaje i ustuplja neoporečivo B. B., koji prihvatja i kupuje novosagradjeni Brod na dva jambora, imenom „Nestor" sad u Kotoru, od 600, slovom... bačvah (tonulatah), dug 120 bečkih nogah, širok 30, a dubok 22, najme korito, jambore, sve odnosne sprave i orudja bez iznimke, koja se sad na njemu nalaze, te su popisana u ℅ ovdie pod ℅ priloženom izkazu, a to sve u novom i dosad još neupotriebljenom stanju.

2° Kupoprodajna ciena pomenutoga broda i spravi, sve kao stoji i nalazi se, sporazumno ustanovljena je medju strankami, uz naročitu odreku (ili ne) na prigovor oštetjenja prieko polovice, u iznosu od fr. 40,000 slovom... a. v. u srebrnih komadah, svaki od sto novčića; koji se na sliedeći način izplatiti imadu:

Digitized by Google

a) petnaest hiljada for. prigodom podpisanja ove pogodbe;

b) pet tisuća for. dana 18 dojdućega mieseca Veljače:

c) deset hiljada for. dne 20 Listopada tekuće godine; a napokon

d) pet hiljada for. dne 5 Lipnja 1879, koji ujedno s drugimi 5000 fr. jurve izbrojenimi u ime kapare, biti će podpuna izplata ugovorene kupoprodajne ciene.

3° Svota od 20,000 fr. koju na taj način još duguje B. B., u ime podpunoga namirenja, ostati će osiegurana kao povlastični iznos, od ovoga časa do dana posvemašne izplate na korito, jambore i spravi upitnoga broda; u koju svrhu sad pomenuti, opunovlaštjuje prodavaoca N. N. da kod dotične Pomorske oblasti, odnosnu zabilježbu prava zaloga za istu svotu, na teret njih slobodno potraži, ter u ime znakovne predaje (tradizione simbolica) podanoga zaloga, izručuje mu ovu pogodbu [1]).

4° Brod, koji nakon pomnoga pregledanja, bio je malo prije kupcu stvarbeno izručen, pravom da se kao neograničeni vlastnik kod navedene Pomorske oblasti priznati i upisati učini, što mu se i oviem pismom naročito dozvoljuje, osieguruje se, da je prost od svakoga duga, pomorskoga zajma, ili drugoga tereta, pak prodaoc svakako obvezuje se na pravnu izbiedu.

---

[1]) U pogledu upisa ili zabilježbe prava zaloga na teret brodovah, neobstoje stanovita pravila; nu ove se uživotvaraju uslied zamole javnih oblastih, ili kakove stranke, koja ih na temelju valjane izprave potraži kod dotične pomorske oblasti (pomorski gubernium), ter se izdavaju odnosne potvrdnice, priložiti imajuće se k ministerialnoj usporednici (scontrino), ili pomorskoj putovnici. Ako bi zabilježenje prava zaloga bilo potraženo na temelju zajamske ili druge pogodbe (koja bi se morala podnieti u izvoru, i prepisu za uredovnu porabu), u njoj bi morala biti vierovniku podieljena vlast za ju izprositi, i naročito navedeno, da se ista pogodba njemu izručuje u ime znakovne predaje (tradizione simbolica) podanoga zaloga (§§ 427. 452 O. G. Z.).

Digitized by Google

5° Kriepostju ove pogodbe, prestane kupoprodajno predtečno pismo, utanačeno u pogledu istoga broda, u Trstu pod danom 25 Siečnja tek. god. medju današnjimi pogodbenici.

6° Troškove ove pogodbe, uzdržati će kupac (ili slučajno svaka stranka za jednu polovicu).

Nakon što same stranke čitaše i pročitaše nazočnu pogodbu, neučiniv joj niti najmanjega prigovora, bude po njima u cielom sadržaju odobrena i potvrdjena; ter u znaku toga, nakon izbrojenja naračuna od 15,000 fr., osim jur prije brojenih 5000 fr. po kupcu na ruke prodaoca uslovom kapare — odreciv se prodalac prigovora neizbrojenih mu gorinavedenih iznosakah, podpisaše ju u dva istoglasna primjerka, u pritomnosti zabilježenih dvajuh svjedokah.

B. 50 n. **10. Običajna pogodba kupoprodaje nepokretnine.**

Medju N. N. pokoj M. zanatom ... iz ... od jedne, i B. B. živućeg P. zanatom ... iz ... od druge strane, bila je danas sklopljena sliedeća

Kupoprodajna Pogodba.

1° N. N. uknjiženi vlastnik osam ralih zemlje imenom „*Komore*“, ležeće u občini ... miestu ... Posebine Br. 500, članak 8, upisane u zemljišnom zapisniku Br. 15 iste občine (ili pod katastr. član. Br. ...), prodaje i ustuplja neoporečivo, sa svimi pravi i porabami, za se i svoje nasliednike, goripomenutomu B. B., koji prihvatja i kupi jedan komad od 160, slovom stošestdeset □ stogah (klftr. i t. d.), iste nepokretnine, a to iz južne strane, u sliedećih granicah (medjaših) naznačenih u narisu ovdie priloženom, najme: od istoka livada

Digitized by Google

Ivana... od poldana maslinište Bogdana ... od zapada pašinac Mihajla ...-a od sievera oranica prodaoca N. N., od koje upravo je ovaj komad bio oduzet [1]).

2° Kupoprodajna ciena ovoga komada zemlje, ustanovljena je sporazumno medju strankami, uz odreku (ili ne) na formalnu procienu i na prigovor oštetjenja prieko polovice, u fr. 500 slovom forintah petsto a. v., koji iznos, kupac izbrojio je prodaocu ovaj čas (*ili* izbroji prigodom podpisanja ove pogodbe, služeće kao odnosna namira); uslied česa, posliednji, kao posve namiren, postavlja prvoga u fizični posied i stvarno uživanje prodane mu nepokretnine, ter ga istodobno ovlaštjuje, da odnosni razpis u zemljišnih knjigah na svoje ime izprosi [2]).

3° Prodaoc osieguruje i jamči, da je ustupljena zemlja prosta od svakoga hipotekarnoga tereta i služnosti, pak svakako obvezuje se na pravnu izbiedu.

4° Troškovi ove pogodbe i bularine, odnosne molbe i biljegah za razpis, kao nemanje i prenosna pristojba, idju na teret kupca, a istotako idje državni i občinski porez od današnjega dana napried (ili pak drugčie).

Nakon što je sadržaj ove dokaznice bio strankam vjerno proštijen i raztumačen, one ju, uz predhodnu odreku prodaoca na prigovor neizbrojenih mu novacah, u znaku podpuna privoljenja i potvrde, kao čitanju i pisanju nevješte, vlastoručnim križom, pred dva svjedoka obskrbiše.

---

[1]) V. str. (8).

[2]) U mieslih gdje obstoje zemljišne knjige ili gruntovnice, vlastnost nepokretnine, a i zakoniti posied stvarnoga prava na njoj, mogu se zadobiti, jedino kroz upis u ovih knjigah. Hipotečne i notifične knjige pako, nijesu kadre pružiti svjedočanstva niti o vlastnosti, niti o posiedu stvarnoga prava, dapače služe jedino za dokazati prednost založnoga prava.

Digitized by Google

B. 50 n. **11. Kupoprodajna pogodba nepokretnine uz punomoćje — pravom nazadne kupnje, i nazadne prodaje — pravom služnosti — prama izplati kupovine na poček, na obroke uz kamate — uz gotove novce — stranom u gotovini, a stranom na poček bez kamatah — u gotovini i stvarmi — uz odreku (ili ne) na oštetu prieko polovice i na pravnu izbiedu** [1].

Med ovdje prisutnimi N. N. i B. B. zanatom... iz... prvi za se i svoje nasliednike, a drugi kao punovlastnik M. M. zanatom... iz... opravdan kroz
⁄. ovdie priloženo punomoćje, bila je danas sklopljena sliedeća

Kupoprodajna Pogodba.

1⁰ N. N. ustuplja i prodaje neoporecivo, B. B. koji kupuje i nabavlja na ime i račun svoga tasta M. M. oratnu zemlju nazvanu „*Furner*“ od 6 (šest) □ ralih, kojano leži u općini... miestu... Posebine Br. 600, članak 5, upisanu u zem. zap. Br. 50 iste općine (ili pod katastr. član. Br.:..) [2], a to uz sliedeće uvjete:

(Pravo nazadne kupnje.) *a)* da prodaoc, ako mu bude do volje moći će zemlju odkupiti za istu danas ustanovljenu cienu (ili manju, ili veću, ustanoviti se imajuću), a to u roku od deset godinah (ili bez da se vrieme ustanovi, u kojem slučaju, prodaoc mogao bi ju po zakonu odkupiti doklam je živ).

(Pravo nazadnje prodaje.) *b)* da kupac, ako ga bude volja, moći će slobodno natrag prodati zemlju današnjem prodaocu, za istu danas ustanovljenu cienu (ili manju, ili veću, opredieliti se imajuću), a to u roku od pet godinah (ili bez ustanovljenja dobe, u kojem slučaju, mogao bi ju takodjer po zakonu natrag prodati doklam je živ).

(Pravo služnosti.) *c)* da kupac biti će dužan trpiti neprestanu služnost prolazivanja na noge (ili vozom i blagom), prieko navedene zemlje.

---

[1] Ostale slučajne uvjete, vidi u obrazki 7.
[2] V. str. 2.

Digitized by Google

2° Kupoprodajna ciena rečene nepokretnine, sporazumno ustanovljuje se medju strankami, uz naročitu odreku (ili ne) na prigovor oštetjenja prieko polovice, i na pravnu izbiedu, u iznosu od 2000 fr. (slovom...) a. v. po kupcu izplatiti se imajućih

d) do dana 25 Listopada 1881, i to u četiri jednaka obroka, svaki od fr. 500; od kojih, prvi minuti će danom 5 Svibnja tekuć. lieta, drugi 1 Siečnja 1879, tretji dne 7 Veljače 1880, a četvrti napokon dana 25 Listopada 1881; a to sve sa odnosnimi 6% nizhodnimi kamati, točno izplatjivati se imajući, jer ako nebi bio u ustanovljenom roku namiren, ma i jedan sami i koji mu drago obrok glavnice ili kamatah, u tom slučaju kupac bude mogao biti prisiljen, kroz c. k. kotarski sud u Pazinu, putem brzoručnog postupka, kojem se on, uz odreku na svoju osobnu nadležnost, sada za onda podstavlja, na bezodvlačnu izplatu ciele kupoprodajne glavnice ili ostatka, ujedno sa kamati, koji bi slučajno bili u zaostatku, bez da bi prodaoc bio dužan čekati dospjelost ustanovljenih rokovah.

e) u gotovom novcu, čim se ova pogodba podpiše.

f) sa fr. 1200 prigodom podpisanja ove pogodbe, i sa fr. 800, bezkamatno izplatiti se imajućih do zadnjega dojdućeg mieseca Lipnja.

g) sa fr. 1800 u gotovom novcu u ovaj čas izbrojenom, i sa 45 (slovom...) vaganah domaće pšenice, čiste i dobre vrsti, na jedan put izručiti se imajućih prvim Kolovoza tek. god.

3° Prodaoc postavlja kupca, dotično onoga koji ga zastupa, u stvarbeni posjed prodane mu nepokretnine, podieljuje mu koristno i pravo gospodarstvo, i ujedno vlast, da ju na svoje ime razpisati učini; dočim si on pridržuje izprositi po kupcu dozvoljenu mu uknjižbu na teret pomenute zemlje

Digitized by Google

(Pro a b. c.) navedenoga svoga prava nazadne kupnje (nazadne prodaje — služnosti).

(Pro d.) prava zaloga dužne mu kupoprodajne ciene od fr. 2000, odnosnih 6 % kamatah i slučajnih troškovah utjeranja u najvećem iznosu od fr. 100.

(Pro f.) preostale kupoprodajne ciene od fr. 800, i slučajnih troškovah utjeranja, u najvećem iznosu od fr. 60.

(Pro g.) prava zaloga za iznos od fr. 200, kao sporazumno ustanovljeni jednačak, za goripomenuta 45 vagana pšenice, koja bude kupac dao u nadopunjenju kupoprodajne ciene.

(Za sve točke.) 4° Troškovi ove pogodbe i njeine bularine, odnosne molbe i biljegah za razpis i dotične uknjižbe, idju na jednake dielove na teret obiuh stranakah; dočim će sam kupac izplatiti prenosnu pristojbu, a prodaoc onu odnoseću se na uknjižbu nazadne kupnje (nazadne prodaje — služnosti), i fr. 2000 (fr. 800 i fr. 200).

Ova biahu medju strankami posve na dobru vjeru ustanovljena; uslied česa, nakon što same pročitaše i potvrdiše cieli sadržaj ove pogodbe, podpisale su ju u dva jednaka primierka, u nazočnosti dvajuh svjedokah.

B. *Liest. III.* **12. Cienitbena pogodba prodaje.**

Dolazeći do osam danah običajni godišnji sajam u Šinigalji, to med P. P. zanatom... iz... koji je nakanio tamo odputovati, i M. M. zanatom... iz... biaše ugovoreno što sliedi:

M. M. izručuje ovaj čas P. P., a ovaj očituje da je od prvoga zbilja primio, po broju 20 (dvadeset) zlatnih žepnih urah (satovah), na šaraf, iz tvorionice R. R. iz... sve u najboljem stanju, i za kolanje posve prikladne; označene prva sa brojem 25, druga sa brojem 100 (i t. d.), a to pod sliedećimi uvjeti: da P. P. nastojati će po mogućnosti da ih prodaje, svaku najmanje za

Digitized by Google

petdeset forintah a. v., a što bi dobio više, to bi bilo za njega; pa kad se iz rečenoga grada povrati, ili najdalje od danas do pet mjesecah, morat će izbrojiti na ruke M. M. odgovarajući novčani iznos od 1000 fr., oli povratiti do navedene dobe pomenute dvadeset satove, ili one koje nebi bile slučajno prodane, u istome stanju, u kojem se sad nalaze.

Nakon što obe stranke pročitaše nazočnu pogodbu, bila je ova u znaku potvrde, pred dva svjedoka, po njimi vlastoručno podpisana [1]).

Bul. polag Liest. III od ukupnoga iznosa.

13. Nabavna ili obskrbiteljna pogodba (fornitura) uz kaparu, odustajnu, i ugovornu novčanu kazan.

Medju N. N. i O. O. zanatom ... iz ... bila je danas sklopljena sliedeća

Nabavna Pogodba.

1° N. N. obvezuje se izsieći svakolika gradjevna i goriva drva, ne ipak tanja od pol noge, u svojoj šumi imenom ... nalazećoj se u občini ... okolici ... pod Posebnič. Br. 65 zem. zap. Br. 100, i to do dana ... pak izručivati ih O. O. čim budu posiečena.

2° Gradjevni les, bez obzira (ili ne) na njegovu vrst, odmah kao bude iztesan polag miestnog običaja, i postavljen na more u krcalistnoj luci (tovarilište) Malinske, na troškove N. N. uz predhodno trodnevno ubavieštjenje O. O., biti će po ovomu primljen i izplatjen bez razlike, po fr. 1:20 slovom ... a. v. po svakoj kubičnoj bečkoj nogi, izuzamši zahitke (škarti), koji budu razlučeni, te

[1]) Polag nazadnavedenih, ako bi predmet ove pogodbe, bila *nepokretna stvar*, ili ako nebi bili ustanovljeni nit *vrieme* izplate, niti odnosna *ciena:* tad na miesto gornavedene pogodbe, ovo bi bilo, glasom § 1088 O. G. Z. prosto punomoćje, ili prodaja uz punovlastje, pak i biljeg bio bi od 50 novč.

Digitized by Google

odnosna njihova ciena, namah takodjer izplatiti se imajuća, sporazumno ustanovljena medju strankami, ili ako bi potriebno bilo, po dvajuh odabranicih i tretom odlučiteljnom pročelniku.

3° Goriva drva, porazsiečena u duglini od jedne bečke noge, nakon što budu izvozena, i na obalu mora postavljena, takodjer na troškove nabavnika N. N., biti će istotako uz predbiežno trodnevno ubavieštjenje, primljena i namah izplatjena po O. O., bez razlike vrsti i debljine (ili ne) po fr. 1:10 slovom ... a. v. za svaki običajni voz.

4° Toliko gradjevna, koliko goriva drva, čim budu na more izvozena, biti će izmjerena po Z. Z.. pak nakon toga izručena O. O., ili ako on na izručenje došao nebi, ili nebi ih primiti hotieo, budu ostavljena na obali mora na njegov pogibelj i trošak.

5° Za osieguranje ustanovljenih uvjetah, O. O. broji ovaj čas na ruke N. N. iznos od fr. 300 slo-
(Kapara.) vom ... a. v. u ime kapare, koji, čim pogodba bude konačno izpunjena, biti će uračunani na korist O. O. u izplati zadnje količoće lesa.

6° U slučaju ako jedna izmedju stranakah odustala bude od ove pogodbe, prije nego se konačno izpuni, tad ona bit će dužna izplatiti drugoj u ime
(Odustajna kazan.) odustajne novčane kazni, iznos od fr. 400 slovom ... a. v. (ili)

Ako jedna izmed stranakah, nebude točno izvršila ovom pogodbom prihvatjene dužnosti, ili ako bi to i učinila, nu izvan ustanovljene dobe: tad ona dužna bude drugoj izplatiti iznos od fr. 350,
(Ugovorna kazan.) slovom ... a. v. u ime ugovorne novčane kazni.

Troškove ove pogodbe, platiti će svaka stranka za jednu polovicu (ili drugčije).

U znaku podpuna odobrenja i potvrde nazočne pogodbe, bila je ova, nakon pročitanja i raztumačenja, od strane obiuh ugovorenikah, u pritomnosti dvajuh svjedokah vlastoručno podpisana.

Digitized by Google

Poglavje III.

O Pogodbi Promiene.

Promiena je pogodba, kojom se jedna stvar daje za drugu.

Novci nemogu biti predmetom pogodbe promiene. Sa svim tim, zlato i srebro kao roba, i takodjer zlato i srebro u novcu, mogu se promieniti na takovi način, da se to zlato i srebro promieni za novce druge vrsti, kao zlatni sa srebrnimi novci, manje za veće novčane komade.

U ostalom pako, koliko se tiče opisanja promieniti imajućih se stvarih, pak onih koje se promieniti nesmiju, ter posebnih uvjetah i ostalih, koja u promieni, kao u kupoprodaji dolaziti mogu, vidi propise na stran. 8, pak točke 3. 4. 5. 6. str. 18, i napokon str. 31 do uključ. 35 ove knjige, glede kupoprodajne pogodbe.

B. L. III. Vidi Bul. Tarifu na koncu knjige.

14. Pogodba promiene pokretnih stvarih.

N. N. zanatom ... iz ... očituje i izpovieda, da je primio u ime promiene od B. B. zanatom ... iz ... 200, slovom ... vaganah dobroga kukuruza, koji važe 70 kil. po svakom vaganu: uslied česa on obvezuje se, da bude dao i izručio u ime odgovarajuće promiene drugopomenutom B. B. 150 veli se ... vaganah pšenice iz Odeše, čiste i dobre vrsti, u težini od 84 kil. po vaganu, vriednom najmanje 8 fr. a. v.; a to uz dužnost, da ju on učinio bude pripeljati na svoj pogibelj i trošak do dana ... u Riečkoj luci, pak izručiti goripo-

Digitized by Google

menutom B. B. ili drugomu, koji bi se namiesto njega za prijetak opravdao.

Pročitana i odobrena ova pogodba, bila je po obih stranakah, u znaku potvrde, pred dvama svjedocima vlastoručno podpisana.

Bul. 50 n. **15. Pogodba promiene nepokretninah, novčanom dopunitbom dotične vriednosti.**

N. N. i P. P. zanatom ... iz ... po nikomu uputjeni niti zavedeni, dapače iz prave njihove volje, čineći za se i njihove nasliednike, sklopiše danas sliedeću

Pogodbu promiene.

1° N. N. ustuplja i izručuje u ime promiene P. P. svoju oranicu, imenom „*Polje*“ upisanu u zem. zap. Br. 55, občine ... Poseb. 26, član. 3, u mjeri od jedne rali i 140, slovom ... □ stogah, izvansudbeno procienjenu u fr. 2500 a. v.

2° P. P. tomu uzvratno daje i neoporecivo ustuplja takodjer uslovom promiene N. N. svojn jednokatnu kuću pod Br. 26, ležeću u selu Linardić, upisanu u Z. Z. Br. 30 občine ... Poseb. 64, član. 8, te sudbeno procienjenu u fr. 1500 a. v.

3° Obzirom na to, što je navedena oranica N. N. vriedna 1000 fr. više, nego kuća P. P.: toga radi ovaj posliednji broji u ovaj čas prvopomenutomu iznos od fr. 500 slovom ... a. v. a ostalih 500 fr. obvezuje se namiriti mu dana 2 Listopada 1879, a medjutim izplatjivati na nje svakih šest miesecah 6 % zaplatne kamate sa svom točnostju, jer u protivnom slučaju, mogao bi se prisiliti na bezodvlaćnu izplatu ostale glavnice i zateznih kamatah, bez počekanja dospjelosti ugovorenoga roka.

4° Pogodbenici od danas napried, podieljuju jedan drugomu koristno i pravo gospodarstvo izmienje-

Digitized by Google

nih nepokretninah, postavljaju se medjusobno u odnosni stvarbeni posied, ter si podavaju vlast za izprosenje dotičnog upisa na njihovo ime u javnih knjigah; dočim N. N. moći će takodjer potražiti uknjižbu prava zaloga za ostalu svoju vjeresiju od fr. 500 i uzgredicah, na teret u prvoj točki navedene oranice.

Troškove ove pogodbe namiriti će obe stranke (ili slučajno jedna sama).

Proštivena i raztumačena obim strankam nazočna pogodba, bila je pak od njihove strane, uz predhodnu odreku na prigovore oštetjenja prieko polovice i neizbrojenih novacah, u znaku potvrde, vlastoručnimi križi pred dva svjedoka obskrbljena.

Digitized by Google

Poglavje IV.

O Darovnicah.

Pogodba kojom se kakova stvar daje komu bez naplate, zove se *darovnica (darovna pogodba,* ili *darovanje)* [1]):

Iz darovne pogodbe, koja je učinjena samo *ustmeno*, i bez *prave predaje*, darovane stvari, nadarenik nezadobiva nikakova tužbenoga prava. Ovo pravo mora biti utemeljeno na pismenu dokaznicu.

Bitnost darovanja ostaje ista, ako je ovo bilo učinjeno zbog zahvalnosti, ili iz obzira zaslugah nadarenika, oli kao osobita njegova nagrada, samo ako obdareniku nije na to još od prije kakovo pravo pripadalo.

Vlastnik neograničeni, može darovati i svu njegovu imovinu, koju posieduje, samo da propise zakona ovrši. Ali pogodba, kojom se daruje imovina buduća (to jest koju bi darovatelj još mogao od koga zadobiti), valja samo na toliko, u koliko ne nadilazi polovicu ove imovine.

Koji je dužan hraniti drugoga, nemože povrjediti njegova prava, kroz darovanje na korist tretjega učinjeno.

Onaj koji u vrieme darovanja, ima potomakah ili nasliednikah, kojim pripada zakoniti djel, nemože na nijhovu štetu učiniti daravanja, koje bi nadilazilo polovicu njegovoga imjetka:

Darovanje, čije izpunjenje mora sliediti stopram nakon smrti darovnika, valjano je kao *zapis*, ako biahu ovr-

[1]) Onaj koji daruje, zove se *darovatelj* ili *darovnik*, a onaj na čiju korist je darovanje učinjeno, *nadarenik* ili *obdarenik*.

Digitized by Google

šene formalnosti za njega propisane. Ovo smatrano bude kao pogodba, jedino onda, ako je nadarenik primio darovanje, ako se je darovnik izrično odrekao prava opozvati ga, i ako se nadareniku izruči odnosna dokaznica.

Budući darovanje za *slučaj smrti* (mortis causa), valjati mora kao *zapis*, stoga valja da imade sve potriebštine, koje zahtievaju se za valjanost *oporuke;* pak zato, osim drugih, u koliko se tiče podpisanja ili rukoznačenja dokaznice od strane izdatnika, i potriebnih *triuh* svjedokah, paziti će se na propise u Poglav. XX. U ostalom kao je gori rečeno, pismo vrhu darovanja ove vrsti, mora biti nadareniku *izručeno.* Akoprem je pako propisano *prihvatjenje* darovanja, bi reći ipak da ovo može sliediti mučke i kašnje, to jest, da bez dotičnog očitovanja nadarenika u dokaznici, ovaj može činom i kašnje pokazati, da je darovanje zbilja primio, ili da ga primiti namjerava. No svakako je najbolje držati se naročitog propisa zakona.

(Glede bularine. Vidi *Darovanje* u Bularinskoj Tarifi, na koncu knjige.)

16. Darovna pogodba pokretne stvari, medju živućimi (inter vivos).

Pogledom na iskreno prijateljstvo i ljubav prama meni u mnozih prilikah izkazanih, po N. N. zanatom... iz... odlučio sam darovati mu, kao zbilja njemu darujem moju knjižnicu, vriednu po prilici 1500 fr. a. v., sastojeću iz tristotine komada slavjanskih umotvorah, koja se sad nalazi u mojem spahiluku imenom „*Sokolovci*“ blizu grada Hvara, u jednoj sobi na drugom katu, tamošnje moje kuće pod Br. 6; a to ipak uvjetom, da nadarenik stupio bude u vlastničtvo i posjed iste knjižnice, od danas do pet mjesecah.

Na temelju gorinavedenih, ja mu izdajem i izručujem nazočnu darovnicu, po meni vlastoručno pisanu i podpisanu, da ju sgodno upotriebi, ter se naročito odričem prava nju opozvati; dočim ju on pako od njegove strane prihvatja.

Pročitano, potvrdjeno i podpisano.

B. B. darovnik.

N. N. nadarenik, koji darovanje blagodarno prihvatjam.

Digitized by Google

(Glede bularine, kako za Obraznicu 16.)

17. Darovnica vrhu nepokretnine, medju živućimi.

B. B. zanatom ... iz ... da svoju ljubav i dobrohotnost izkaže prama svomu netjaku N. N. zanatom ... iz ..., po nijednomu nagovoren ili zaveden, dapače iz slobodne i razborite svoje volje, daruje i ustuplja istome svomu netjaku za se i svoje nasliednike, uz naročitu odreku na opozvanje ove darovnice, svoju dvokatnu kuću, ležeću u gradu Krku pod Br. 40, u ulici... upisanu u zemlj. zapis. Br. 4 one obćine, koja sastoji iz šest sobah, kuhinje, konobe i tavana, cienjenu na 5000 fr. a. v.

Dočim je od ovoga časa, nadareniku podieljeno pravo i koristno gospodarstvo navedene kuće, nakon što biaše on postavljen u fizični posjed nje, i podieljena mu vlast, da ju na svoje ime u javnih knjigah razpisati učini; on blagodarno prihvati nazočnu darovnu pogodbu, koja mu biaše zato i uručena; obećav da će se i u buduće izkazati dostojnim darovnikove ljubavi.

Ova darovnica nakon što biaše po obiuh stranakah pročitana, bila je takodjer u znaku podpunoga odobrenja, pred dva svjedoka vlastoručno po njima podpisana.

(Glede bularine, kako za obraznicu 16.)

18. Darovnica pokretnih i nepokretnih stvarih (za slučaj smrti ili mortis causa), odnoseća se na sadašnju i buduću imovinu.

Neimajući N. N. zanatom... iz... ikakvoga potomka, kojemu bi pripadao zakoniti dio njegova imetka; i želeći podati kakov dokaz svoje ljubavi i dobrohotnosti njegovom priatelju B. B. zanatom... iz...; to on nazočnom darovnicom za slučaj smrti, učinjenom u podpunom zdravju i pameti, nakon zrielog razmišljenja i ozbiljnosti, bez ikakve prevare ili nasilja, daruje istomu prijatelju B. B. svu njegovu pokretnu i nepokretnu imovinu, u ukupnoj vriednosti po prilici, od fr.

Digitized by Google

60,000 a. v. slovom... a poimence svoju kuću pod Br. 8 u gradu... ulici... i okolo nje stojeći vinograd; oba upisana na njegovo ime u Zem. Zap. Br. 27 općine... Poseb. Br. 500 i 750, pak sve pokretne stvari bez iznimke, koje nalazile budu se prigodom njegove smrti u pomenutoj kući (ako bi N. N. imao djetce, tad bi mogao darovati kao jurve rečeno, samo polovicu njegovoga imetka). Nadalje daruje mu takodjer polovicu čitave pokretne i nepokretne imovine, koju bi od ovog časa, do njegove smrti slučajno zadobiti mogao.

Izpunjenje ovoga darovanja, dakle i razpis goripomenutih nepokretninah na ime nadarenika, slieditiće kao se razumi, tekar nakon smrti N. N., a on naročito odriče se prava opozvati ga; dočim iz druge strane nadarenik B. B. sa osobitim spoznanstvom prijima (prihvatja) isto darovanje, uz obećanje, da će darovnika u svako vrieme ljubezno nastati i pomoći.

Ova darovnica, nakon što biaše obim strankam, neukim u čitanju i pisanju, od rieči do rieči proštijena i raztumačena u istodobnoj prisutnosti triuh svjedokah, pak iza kako je darovnik takodjer pred njimi tri istodobno prisutnimi očitovao, da sadržava njegovu pravu i posliednju volju: bila je po obiuh istotako, pred svimi tri istodobno prisutnimi svjedoci, vlastoručnim križom podkriepljena, pak nadareniku izručena.

Digitized by Google

Poglavje V.

O ženitbenih Pogodbah.

Pogodbe ženitbene zovu se one, koje radi saveza ženitbenoga, čine se o imovini, i imaju navlastito za predmet: miraz (dotu), uzmiraz (uzmirazje ili protidotu), juternji dar, zajednicu dobarah, upravu i uživanje vlastite imovine, nasliedovanje, ili za slučaj smrti odredjeno dosmrtno uživanje imovine, i udovički doživitak.

Pod imenom *miraz,* razumi se ona imovina, koju žena, ili za nju, koji tretji daje, ili obeća mužu, da laglje uzdrži troškove skopčane sa ženitbom.

Miraz i uzmirazje mogu se opredieliti takodjer nakon ženitbe, pak zato i ženitbene pogodbe mogu se sklopiti kašnje. U ostalom vidi str. 55 i 56.

Može se opredieliti kao miraz sve ono, što se ustupiti ili upotriebiti može.

Po zakonu, miraz poslie smrti muža, pripada opet njegovoj ženi, a ako bi ova prije njega umrla, pripada njeinim nasliednikom. Za da se žena, ili njezini nasliednici izključe od miraza, to mora biti izrično ugovoreno. Onaj koj miraz dobrovoljno opredieli, može ugovoriti, da mu bude povratjen poslie mužljeve smrti.

Što mladoženja, ili koji tretji odredi nevjesti na umnoženje miraza, zove se *uzmiraz* ili *uzmirazje.*

U pogledu uzmiraza opazuje se, da žena koja umre prije muža, ne dostavlja vlastnost istoga, njeinim baštenikom, jer iz jedne strane, tečajem ženitbe njoj ne pripada uživanje istoga, a iz druge pako, ona ga postigne kao svoju vlastitost u samom slučaju, ako preživi muža (§§ 1229. 1230. O. G. Z.).

Digitized by Google

Onaj dar, koga muž obeća da bude dao ženi prvo jutro, zove se *jutrenji dar* ili *jutrenina.*

Ako je jutrenina bila obećana, tad ako bi dvojba nastala, sudi se da je zbilja bila predana u prvih triuh godinah ženitbe (§ 1232. O. G. Z.).

Ono što se ženi od redi za njezino življenje (odhranjenje), za slučaj udovačtva, zove se *udovički doživitak.*

Onaj koji daje miraz, ima pravo iskati od onoga koji ga primi, primjerno osjeguranje ili u isti čas, kada se daje miraz, ili poslie ako bi postala pogibelj. Tutori i skrbnici nevjeste, nemogu bez dozvole tutorstvenoga suda, oprostiti od osjeguranja miraza, niti od osjeguranja pogodjenoga uzmiraza i udovičkoga doživitka.

Ako radi se o malodobniku, tutorstveni sud nemože dozvolieti ženitbe, prije nego bude imao povoljna ubavieštjenja o imetku, dohodcih, osobnih svojstvih i odnošajih budućega malodobnikova supruga, kaonemanje prije nego se u red postave sva ona, koja se tiču ženitbene pogodbe, i prije nego svi zauzetnici nebudu složni vrhu uvjetah, koje bi sud ustanovio na korist malolietnika [1]).

U koliko se tiče sklopljenja i formalnosti ženitbene pogodbe, paziti mora se, da ako bi jedan od zaručnikah bio sirota (bez otca i malodobnik), ili pod skrbničtvo, tad ista pogodba, uz predhodno sporazumljenje tutorstvene ili skrbničke oblasti, sa dotičnim tutorstvom ili skrbničtvom, i sa drugim punolietnim zaručnikom, morala bi biti sklopljena sa istim tutorstvom ili skrbničtvom, pak predložena polag slučaja, jednoj ili drugoj od pomenutih oblastih za odobrenje [2]).

U pogledu same ženitbe pako, nebude suvišno ovdie opaziti, da malodobnici (zakoniti i pozakonjeni, te i posinovljeni), kao nemanje i punolietnici, koji sami po sebi nemogu valjano obvezati se, nemogu takodjer bez privoljenja njihovoga zakonitoga otca, oženiti se. Ako je otac umro, ili nije sposoban zastupati djetce, tad za valjanost

---

[1]) § 190 Car. Pat. 9 Kolovoza 1854.

[2]) § 233 O. G. Z. i §§ 187. 190 Car. Pat. 9 Kolovoza 1854.

Digitized by Google

ženitbe, potriebno je osim očitovanja tutora ili urednog skrbnika, takodjer privoljenje suda, a ovo je istotako potriebno, osim očitovanja tutora, i za valjanost ženitbe nezakonite malodobne djetce [1]).

B. *Liest. II.* **19. Ženitbena Pogodba uz opredieljenje miraza i uzmiraza.**

Budući su N. N. i B. B. zanatom ... iz ... odlučili sdružiti se do malo danah u ženitbi: stoga biaše medju njima i ovdje prisutnimi B. N. i B. S. roditelj zaručnice, sklopljena sliedeća

Ženitbena Pogodba.

1° B. N. i B. S. davaju njihovoj kćeri B. B., a ova izručuje njeinom budućem mužu N. N. u ime miraza (dote) iznos od fr. 5000 slovom... a. v. (ili njoj budu izručeni dana ženitbe), a to u dragocienostih, obućtvi, prtenini i drugih ženskih urešenjih, štono je sve popisano i procienjeno u ovdie pod ℅ priloženom izkazu.

2° Zaručnik N. N. uslied toga očituje, da je zbilja primio od svoje buduće supruge ovaj miraz u gorinavedenom iznosu, pak tomu uzvratno opredieljuje njoj u ime uzmiraza jednaku svotu od fr. 5000; osjegurajući na njeinu korist oba ova iznosa u ukupnoj svoti od fr. 10,000 a. v., na teret njegove kuće pod Br. 50, u ovom gradu u ulici... upisane u z. z. obćine... Br. 75; u koju svrhu njoj podieljuje vlast, da odnosnu uknjižbu prava zaloga za istu svotu na teret nje izprosi.

3° Ako bi zaručnica umrla prije zaručnika, bez da bi ostavila zakonite djetce, tad bi cieli

[1]) §§ 49. 50. 160. 162. 183 O. G. Z.

Digitized by Google

miraz morao biti povratjen njeinom obitelji (ili bi morda prolazio u muževljevu vlastitost), a uzmiraz pako pripao bi zaostalomu udovcu, kao svoja neograničena vlastnost.

Ova su medju strankami posve na dobru vjeru ustanovljena, pak toga radi, nakon što biaše njim od rieči do rieči proštijena i raztumačena ova pogodba, koja zadobiti će svoju kriepost tekar onda, kad ženitba bude sliedila, bila je po njimi, u znaku potvrde, pred dva svjedoka vlastoručno podpisana.

B. *Liest. II.* **20. Ženitbena Pogodba uz opredieljenje miraza, uzmiraza i jutrenine, osobitom odredbom glede njih, u slučaju udovaćtva, i uzvratno.**

Dočim se danas združiše u ženitbi M. M. i B. B. zanatom ... iz ..., to oni, želeći osjegurati medjusobna njihova prava, sklopiše sliedeću

Ženitbenu Pogodbu.

1° M. M. očituje da mu je svoja žena B. B. pridoniela u ime miraza, u gotovom novcu, dragocienostih, haljinah i rubenini, iznos od fr. 6000, slovom ... a. v.; uslied česa on poradi ljubavi i dobrohotnosti prama njoj, opredieljuje na njezinu korist u ime uzmiraza, iznos od fr. 10,000 slovom ... a. v., a uslovom jutrenjega dara, iznos od fr. 500 slovom ... od kojih zadnjih, on ju pripoznava jur sada kao neograničenu gospodaricu.

2° M. M.osjeguruje toliko miraz, koliko uzmiraz i jutreninu, u ukupnoj svoti od fr. 16,500 slovom ... a. v. njegovim nepokretnim imetkom, najme kućom pod Br. 50 i zemljami, u selu ... upisanimi u zem. zap. Obćine ... Br. 64 Poseb. Br. 60. 61. 62; podajući vlast istoj

Digitized by Google

njegovoj ženi, da na teret njih, uknjižbu prava zaloga za ukupnu rečenu glavnicu slobodno potraži.

3° Ako bi žena umrla bez zakonitoga poroda, prije njezinoga muža, tad ovaj, ako udovstvovati bude, postati će vlastnikom miraza i jutrenjega dara; a ako bi se pak preoženio, onda će miraz i jutrenina proći u neograničenu vlastnost roditeljah prvopomenute, a ako ovi nebi već bili živi, u vlastitost njihovih nasliednikah (*ili* ako bi žena ostavila zakonitoga poroda od ovoga braka, tad će miraz i jutrenina pripasti istomu porodu). U protivnom slučaju pako, najme ako bi muž prije preminuo, tad zaostala supruga, kad bi se uzdržala kao poštena udovica, osim što bi, kao se već razumi, zadobila vlastnost miraza i jutrenjega dara, zapao bi ju takodjer kao neograničena vlastnost i uzmiraz; nu to u samom slučaju, ako preminuvši muž nebi za sobom ostavio zakonitih potomakah, jer ako bi ih bilo, ostavša udovica imala bi pravo istinabog na podpuno doživotno uživanje uzmiraza, ali poslie njeine smrti, ovaj bi prošao (ili ne) u vlastnost prvopomenutih. Kad bi pak ona stupila u drugi brak, tad bi istim činom (ili *ipso facto*), toliko miraz, koliko uzmiraz, prošli u vlastnost zakonitih baštenikah preumrloga muža.

Ova ženitbena pogodba, nakon što biaše od rieči do rieči strankam pročitana i raztumačena, one ju u znaku podpunoga odobrenja, vlastoručnimi podpisi pred dva svjedoka obskrbiše.

Digitized by Google

Poglavje VI.

O Nasliedovnoj Pogodbi.

Med mužem i ženom može se takodjer sklopiti nasliedovna pogodba, kojom obećava se, i prihvatja obećanje, buduće ostavine, ili jednoga diela iste [1]).

Za valjanost ipak ove pogodbe, potriebno je da se pismeno napravi, i da imade sve potriebštine, koje zahtievaju se za pismenu oporuku [2]).

Ono što je u obće ustanovljeno glede uvjetah drugih pogodbah, ima se takodjer uporaviti na nasliedovne pogodbe med mužem i ženom.

Nasliedovnom pogodbom, zakoniti drug (muž ili žena) nemože odreći se sasvim prava činiti oporuku; dapače po zakonu, stoji uviek na slobodno razpoloženje svoje volje, *čisti četvrti dio* njegovih dobarah, koji nemože biti obteretjen pripadajućim komu zakonitim dielom, niti drugim kakovim dugom.

Nasliedovna pogodba nemože se opozvati na štetu drugoga zakonitoga supruga (muža ili žene), s kojim je bila sklopljena, nego može se jedino učiniti, da bude po propisu zakona izrečena kao nevaljana. Nuždnim baštenikom ostaju nepovriedjena njihova prava, istotako kao suprot svakoj drugoj odredbi posliednje volje.

---

[1]) Polag § 1 Guber. Progl. od 4 Studena 1817, nasliedovna pogodba, može biti sklopljena takodjer medju zaručnike, ali u ovom slučaju zadobije svoju kriepost, kad je medju njimi zbilja sliedila ženitba.

[2]) Koliko se tiče potriebštinah nasliedovne pogodbe, pak podpisanja ili rukoznačenja izdatnikah, i očitovanja triuh svjedokah, koji su potriebni na ovo pismo; vidi Poglav. XX. U ostalom trieba navlastito paziti, da ova pogodba mora biti po strankami *medjusobno prihvatjena*. Nadalje pak primetjuje se, da bi mogla biti i *ustmeno* učinjena, ali ne pred trimi svjedoci, kao ustmena oporuka, nego pred sudom.

Digitized by Google

(Glede bularine, vidi „*Oporuke*“ u bularinskoj Tarifi na koncu knjige)

21. Nasliedovna Pogodba med mužem i ženom.

Budući supruzi Josip i Maria N. rodjeni i nastanjeni u ovom gradu, nemaju zakonite djetce, ili drugih nasliednikah, kojim bi bili dužni ostaviti kakov dio njihove ostavine; ter želeći izkazati jedan drugomu medjusobnu ljubav i povjerenje: zato oni u podpunom zdravju i svjesti, nakon ozbiljnog i zrielog razmišljenja sklopiše sliedeću

Nasliedovnu Pogodbu.

Josip N. daje i ustuplja svojoj ženi Mariji N. rodjenoj P. za slučaj ako bi prije nje preminuo, svu njegovu imovinu, to jest pokretnine, nepokretnine, prava, vjeresie, tražbine i u obće svaku prenosivu stvar, izuzamši ipak čisti četvrti dio istoga imetka; a istotako Maria N. daje i ustuplja njeinom mužu Josipu N. za slučaj ako bi ju preživio, sva njezina pokretna i nepokretna dobra bez iznimke, izuzamši takodjer čisti četvrti dio istih, glede kojih, kao i svoj muž, uzdržuje si pravo, u buduće razpoložiti.

Suprug koji bude drugoga preživio, svetčano obvezuje se, da bude dao (ili ne) u roku od jednog mieseca, po smrti preminuvšega, njihovom pronetjaku D. N. sadašnjem lučkom kapetanu u Dubrovniku, iznos od fr. 500 slovom... a. v. za uspomenu, a osim toga obvezuje se, da bude u istom roku utemeljio jedan zapis ne manji od fr. 200 slovom... a. v. na korist ovdašnjeg djetinskog zavoda.

Ova nasliedovna pogodba, nakon što biaše obim strankam pomno proštijena i raztumačena, u istodobnoj prisutnosti *triuh* svjedokah, pak iza kako su iste stranke takodjer pred njimi tri istodobno prisutnimi očitovale, da sadržava njihovu pravu i posliednu volju, pak zato da ju

Digitized by Google

obe medjusobno naročito prihvatjaju: bila je po njimi, pred istimi svjedoci vlastoručno podpisana.

(Ova pogodba mora biti podpisana po izdatnicih i svjedocih, upravo kao oporuka.)

(Bularina kao u Obraznici 21.)

22. Nasliedovna pogodba medju zaručnike.

Pošto su mladići N. N. i B. B. zanatom... iz... nakanili sdružiti se u ženitbi, pak želeći izkazati jedan drugomu jur od ovoga časa medjusobnu njihovu ljubav i zaufanje: toga radi za slučaj, o kojemu nema dvojbe, da se obistini navedeni njihov savez, sklopiše medju sobom, pri zdravoj pameti, i nakon zrielog razmišljenja sliedeću

Nasliedovnu Pogodbu.

1° N. N. daje i ustuplja sada za onda (*ili* nunc pro tunc) njegovoj budućoj ženi B. B. za slučaj ako bi tečajem ženitbe umro prije nje, svoju dvokatnu kuću pod Br. 4, ležeću u gradu... ulici... te upisanu u zem. zap. Br. 68 obćine... sudbeno procienjenu na fr. 30,000 slovom... a. v.; nu ovo ipak priuzdržanjem onoga djela, o kojem je govor u § 1253 O. G. Z. (ili, izuzamši čisti četvrti dio iste kuće); a iz druge strane pako B. B. takodjer daje i ustuplja sada za ono vrieme, njezinomu zaručniku N. N. za slučaj ako bi u vrieme ženitbe prije njega preminula, svoju livadu u površini od 10, slovom... □ jutarah, ležeću pokraj sela... upisanu u zem. zap: Br. 800 obćine... Poseb. Br. 70, sudbeno procienjenu u fr. 20,000 slovom... a. v. izuzamši takodjer četvrti dio iste, kojim uzdržuje si pravo razpoložiti u svoje vrieme.

2° Kad bi ipak preminuo jedan od budućih suprugah, i ostavio za sobom ženitbenoga poroda, tad će zaostavši drug uživati do smrti nepokretnost

Digitized by Google

po preumršemu ostavljenu, a nakon njegove smrti, ova će prolaziti u neograničenu vlastnost njihove zakonite djetce.

3° U slučaju ako bi zaručnica prije preminula, ona prieporučuje, a zaručnik izrično obvezuje se, da bude živio zajedno sa njeinom materom D. B. ter da ju bude ljubezno i štonajbolje nadgledao. Nu ako bi ova zadnja preodabrala posebno živieti, tad će N. N. biti dužan davati njoj predplatno svaki miesec 40, slovom... fr. a. v. u ime stanarine i drugih potriebah.

4° Za vjerno izpunjenje nazočne pogodbe, i medjusobno osieguranje pogodbenikah, ovi ju uzajemno prihvatiše, ter si jedan drugomu podieliše vlast, da na njihovo ime i korist, dotičnu uknjižbu njihovih pravah, na teret gorinavedenih nepokretninah, svaki pojedinice slobodno potraži.

Iza kako biaše obim strankam pročitana i raztumačena ova pogodba, u istodobnoj prisutnosti *triuh* svjedokah, pak nakon što su istotako pred njimi tri očitovale, da sadržava njihovu ozbiljnu i posliednju volju: u znaku podpune potvrde, postaviše na nju vlastoručni njihov znamen križa, u prisutnosti istih svjedokah.

(Ova pogodba takodjer bude podpisana po izdatnicih i svjedocih, na isti način kao oporuka.)

Digitized by Google

Poglavje VII.

O Posinovljenju.

Onaj koji se nije svetčano zavećao, da se nebude oženio, i neima svoje zakonite djetce [1]), može tudju djetcu posinoviti, ili uzeti za svoju. Koji uzme drugoga, kao svoga djeteta, zove se *poočim,* ili *pomajka,* a uzeta osoba zove se *posinak* ili *poćerka.*

Poočim ili pomajka, potriebno je da su dovršili *petdesetu* godinu, a posinak ili poćerka, trieba da su najmanje *osamnaest* godinah mladji od posinovateljah.

Posinovljenje jednoga malodobnika sliediti nemože bez privoljenja njegovog zakonitog otca, a u pomankanju ovoga, bez privoljenja matere, sututora i suda. Ako je sin punolietan, a otac zakoniti još mu je živ, mora istinabog taj sin sam privolieti posinovljenju, ali potriebno je takodjer privoljenje njegovog otca. Ako je privoljenje ovo uzkratjeno bez dovoljnoga razloga, prosto je potužiti se nadležnomu sudcu.

Ako onaj koji se imade posinoviti, je malodobnik, koji ima još živoga zakonitoga otca, ili ako je punolietnik, tad molba za odobrenje posinovljenja, mora biti predložena ravno sudistu (Tribunalu) prve molbe, a u ovih dvajuh slučajih, kao se razumi, nije potriebno nikakvo privoljenje od strane pupilarne oblasti. Ako pak posinoviti imajući se, je malodobnik, komu je umro otac, onda molbu valja pod-

---

[1]) Polag Gubern. Okruž. od 19 Svibnja 1820, mogućnost imati svoga poroda, nije zaprieka suprot posinovljenju.

Digitized by Google

nieti pupilarnoj oblasti, koja pak ju predložila bude prvomolnom sudištu za konačno odobrenje; a i dotična izprava u ovom slučaju, mora biti predložena naiprije sirotinskoj oblasti za predhodno odobrenje [1]).

Bitna pravna posliedica posinovljenja jest ona, da posinovljena osoba uzme prezime poočima, ili porodično prezime pomajke, nu ipak priuzdržanjem onoga svoje obitelji, kao nemanje i plemstva, koje bi njoj slučajno pripadalo. Ako posinovatelji žele da plemstvo i grb njihov projdu na posinka ili poćerku, ima se zaiskati dopuštenje vladaoca.

(Glede Bularine, V. *Posinovljenje* u Bul. Tariši.)

23. Pismo Posinovljenja.

Medju ovdie prisutnimi N. N. pokoj. C. i njegovim bratom N. B. oba zanatom ... iz ... prvi čineći za se i svoje nasliednike, a drugi kao otac i zakoniti zastupnik svojeg malodobnog sina N. D., bilo je danas sklopljeno sliedeće

Pismo Posinovljenja.

1° N. N. oženjen, u dobi od 50 dovršenih godinah (zakonita doba, dakle manje nesmije imati, a više godinah slobodno), bez djetce i ufanja da bi ih imati mogao, budući nije kadar, kao osoba slaboga zdravja, nastati samoga sebe, svoju ženu i veliki svoj imetak: zato uzima i prijima, polag dozvole obstojećih zakonah, za svoga posinka N. D., zakonitoga sina pomenutog svoga brata N. B., koji upravo sad dovršio je 16 godinah (posinak kao jurve rečeno, valja da je najmanje osamnaest godinah mladji od posinovatelja).

2° Uvjeti pod kojimi sliedi nazočno posinovljenje, jesu oni koji zakon za ovakove slučajeve u obće

[1]) §§ 257. 258. 259. Car. Pat. 9. Kolov. 1854, i § 81 Gr. Sudovnika od 16 Veljače 1853. — Ako pak budući poočim ili pomajka, i posinak ili poćerka, oli jedan izmed njih, bi bio inozemac, tad glasom Gubern. obznane od 8 Kolovoza 1837, za posinovljenje bilo bi potriebno odobrenje dotičnih, ili dotične inozemne oblasti.

Digitized by Google

propisuje; nu poočim navlastito priuzdržuje si pravo, odrediti u zgodno vrieme polag svoje volje, ona koja se tiču svojega imetka, i granicah zakonite svoje otčinske vlasti.

3° Budući je posinak N. D., još malodobnik, stoga jur imenovani N. B., kao njegov otac i zakoniti zastupnik, prihvatja kao pravovaljano posinovljenje istoga svoga sina, ter se očituje posve zadovoljnim ob onomu, što je ustanovljeno u 2°j točki ove dokaznice.

4° Upitno posinovljenje zadobije danas zakonitu svoju kriepost, u koliko se tiče osobe poočima, a danom sudbenoga odobrenja pako što se tiče posinka [1]).

Proštijena i raztumačena obim strankam nazočna pogodba, one ju u znaku podpune potvrde vlastoručno podpisaše prcd dva svjedoka.

[1]) V. str. 63. 64.

Digitized by Google

Poglavje VIII.

O Pogodbi vrhu zajednice dobarah ili družtva, utemeljenih na Ob. Gr. Zak.

Kroz pogodbu u obće, kojom dvie ili više osobah, pristaju na to, da ulože samo svoj trud, ili takodjer njihove stvari, radi zajedničke koristi, nastane družtvo zajedničkoga dobitka.

Polag toga, što družtvari postave u zajednicu ili samo pojedine stvari, ili kolikoću novacah, ili cielu vrst stvarih n. pr. svu trgovinu, svekolike plodove, sve nepokretnine, ili napokon bez iznimke, cieli njihov imetak: po tomu i vrsti družtva jesu takodjer različita, a i družtvena prava više ili manje obsežna.

Družtvene pogodbe koje se tiču samo sadašnje, ili buduće imovine, ne valjaju ako dobra u družtvo postavljena po jednoj i po drugoj stranki, nijesu redovito popisana i u nadjevnik uvrstena.

Ako se zajednički poduzmu samo pojedini poslovi, dovoljno je da pogodba o tomu učinjena, bude ubilježena u trgovačke knjige.

Svaki ortak ili drug, ako nije na drugi način bilo ugovoreno, dužan je postaviti jednaki dio u zajedničku zakladnicu.

Redovito, svi družtvari dužni su jednako raditi za zajedničku korist, bez obzira na njihov veći ili manji dio.

Pogodba ustanovljuje točnije dužnosti ortakah. Onaj koji se je jedino obvezao, da će poslovati, nije dužan da ikakvu stvar pridonese. Tko je obećao samo novčani pri-

Digitized by Google

nesak, ili drugu stvar, taj niti je dužan niti vlastan, da na drugi način pomaže zajednički dobitak.

Zaključci, koji se na družtvo odnašaju, ako nije bilo drugčie ustanovljeno, moraju biti većinom glasovah učinjeni, a ta većina valja da bude izvedena iz kolikoće ili dopiranja glavnicah, a ne iz broja osobah.

(Glede Bularine, V. *Družtva*, u Bular. Tarifi)

24. Družtvena pogodba (utemeljena na Ob. Gr. Zak.), kojom jedan ortak stavlja u zajednicu njegovu zemlju, drugi potriebno sime, a tretji svoj trud.

Želeći podpisani A. A. N. N. i P. P. svi tri poljodelci iz... upotriebiti na zajedničku njihovu korist zemlju prvoimenovanoga, sada zapuštenu, nazvanu „*Krčišore*“ ležeću u obćini... kojano mieri u dugljini... u širini... pod poseb. Br. 526, zem. zap. Br. 6 iste obćine: to oni sklopiše jednodušno sliedeću

Družtvenu Pogodbu.

1° A. A. ustuplja i daje na zajedničku korist, za vrieme od triuh godinah, gorinavedenu svoju zemlju „Krčišore“ u svrhu da bude obradjena, i nasijena prvu godinu pšenicom, drugu kukuruzom, a tretju hajdom.

2° Suortak N, N. obvezuje se od svoje strane, da bude davao potriebito sieme za sve tri godine, najme za prvu godinu pet vaganah pšenice, za drugu tri vagana kukuruza, a za tretju godinu četiri vagana hajde tim ipak uvjetom: da ako bi u kojoj godini bila potriebna veća kolikoća siemena od sada navedene, tad ju budu svi tri družtvari na jednake dielove priskrbili.

3° Suortak P. P. obvezuje se pako, da bude nagnojio zemlju i nutri pripeljao na svoje troškove za jedan sami put, do dana... osam običnih vozovah dobroga gnoja, a osim toga obvezuje se da bude ovršivao u istoj zemlji, za cielo trajanje

Digitized by Google

družtva, sve oratne i druge poljodielstvene poslove, uslied kojiuh bude nasijana i postavljena u stanju da koristno urodi.

4. Čim lietinja bude uzdrijala, bit će dužnost suortaka P. P. pozovati dva druga, da se zajedno sakupe u svrhi sporazumnoga ustanovljenja dneva za žetvu, kojoj budu imali pravo prisustvovati bez razlike svi družtveni članovi.

5° Žito bude požanjeno dotično pobrano svake godine na vrieme, pak pripeljano u snopih ili glavicah u družtveni hambar u selu... postavljen razi zemlje u kući pod Br. 26, i to na skrb i troškove suortaka P. P., a jedino za iztarenje i dotično olušćenje, te za druge radnje okolo njega, sve doklam bude u stanju za biti konačno spravljeno, pruženi budu po svakom ortaku, jedan par konjah, kad bi potriebni bili, i dva težaka.

6° Napokon kad žito bude gotovo za pohranu, biti će razdieljeno u prisutju sviuh ortakah na tri jednaka djela; od kojih svaki bude dobio jednoga; dočim suortaku P. P., ostati će takodjer slama dotično batve od žita, u ime nagrade za brigu koju bude upotriebio na zajedničku korist.

Proštiven, raztumačen i dobro shvatjen od strane pogodbenikah sadržaj nazočnoga ugovora, bi ovaj u znaku podpunoga privoljenja i potvrde, po njih vlastoručnim znamenjem križa potvrdjen, u prisutju podpisanih svjedokah.

(Glede Bularine, kao u Obraz. 24)

25. Družtvena pogodba (takodjer utemeljena na Ob. Gr. Zak.), ikojom zakupnik obvezuje se obradjivati zemlja, i davati zakupiocu jedan dio plodovah.

Medju N. N. i P. P. oba zanatom... iz... bila je danas sklopljena sliedeća

Družtvena Pogodba.

1° N. N. daje i izručuje današnjim danom P. P. njegovu sad pustu i pašinastu zemlju imenom

Digitized by Google

„*Krasine*", nalazeću se u obćini... okolici... te upisanu u zem. zap. Br. 80, Poseb. 26, kojano imade u površini šest □ jutarah, i devet stogah, i to oniem uvjetom, da ovaj posliednji u tečaju dviuh godinah mora obraditi ju polag miestnoga običaja, pa svu nasaditi lozami, a medju ove posaditi takodjer najmanje stotinu smokavah, i petdeset kunjah, osim manjega bilja po svojoj volji.

2° Netom što ovako nasadjeno zemljište poćelo bude davati plod, uporaboprimac P. P. (bravar), davati će svake godine uporabodavcu N. N. (gospodaru zemlje) jednu tretjinu grozdja, smokavah, kunjadi, i u obće sviuh plodovah iste zemlje.

3. Zakupnik odredio bude svake godine dan brbe i trgatbe, pak biti će njegova dužnost javiti ga na vrieme zakupiocu, zarad da ovaj kod njih prisustvovati ter sebi pripadajući dio plodinah postići uzmogne.

4. Družtvo trajalo bude za petnaest godinah, na izmaku kojiuh gospodar zemlje biti će dužan namiriti zakupniku u gotovom novcu, dva diela poboljšicah, koje budu izvansudbeno procienjene po dvojici vještakah, i ako potriebno bude po tretjemu pročelniku; a P. P. naprotiv, iza pobranih i razdieljenih plodovah na gorinavedeni način, povratiti će N. N. zemlju, sa svimi stabli i biljem, u onom stanju, u kojem budu se nalazili prigodom prestanja družtva.

5° Ako zakupnik nebi izpunio makar jednoga samoga od uvjetah ustanovljenih prvom točkom ove pogodbe, to njegovo pomankanje bude po njemu naknadjeno ugovornom kaznom od 100 fr. slovom ... a. v. koju bi bio dužan namah i bez prigovorah izplatiti.

Iza pročitanja i raztumačenja ove pogodbe, bila je po stranakah u znaku podpune potvrde, vlastoručno pred dva svjedoka podpisana.

Digitized by Google

O Družtvih trgovačkih u obće.

Polag Trgovač. Zak. od 17 Prosinca 1862, kriepostnog za sve austrianske pokrajine, nastati mogu petero vrsti trgovačkih družtvah, najme: *javno družtvo; naručbeno družtvo*, dotično *naručbeno uz dionice*; *družtvo dioničarsko* ili *uz dionice; skrovito družtvo*; i *zadruga za poduzetje jednog* ili *više pojedinih trgovačkih poslovah u zajedničko ime.*

O javnom družtvu trgovačkom,

1. Trgovačko *javno družtvo*, ili u *skupno* ol *zajedničko ime* (società in nome collettivo), postaje onda, kad dvie ili više osobah tjeraju trgovački posal, pod zajedničkom tvrdkom, a suudioničtvovanje nije ograničeno za nijednoga družtvenog člana, na glavničke uložke (prineske).
2. Tvrdka (t. j. ime pod kojim trgovac tjera svoj posal, i kojim se služi kao podpisom) javnoga družtva, kad nesadržaje imena svih družtvenih članovah, mora imati u sebi barem ime jednoga od njih, s kakovim dodatkom (n. p. Marko Sokolić i drugari). koji naznačuje obstojanost družtva.
3. Za valjanost ove družtvene pogodbe, nije potriebno da bude pismeno sastavljena; nu ako se pismena dokaznica napravi, mora sadržavati sliedeća:

a. ime, prezime, gradjanski stališ, i prebivalište svakoga družtvenog člana;
b. družtvenu tvrdku i sjedište družtva;
c. predmet poduzetja, i vrieme kad počimlje i kad prestati mora;
d. ime i prezime družtvenog člana ili članovah, koji su opunovlašteni za zastupanje družtva (družtvari osobno odgovorni), ili mora biti navedeno, ako se to zastupstvo zajednički vršiti mora.

4. Osnutak svakoga trgovačkog družtva javnoga, mora biti prigodom otvorenja posla, od strane družtvenih članovah, prijavljen trgovačkom sudištu (Tribunalu),

Digitized by Google

u čijem području, družtvo imade svoje sjedište, i svakomu trgovačkom sudištu, u čijem okolišu imade svoju podružnicu (figliale), a to za upis (protokolaciu) u registar trgovačkih tvrdkah.

5. Upitna prijava pako, mora sadržavati naznačenja gorinavedena u tretoj točki pod *a. b. c. d.*
6. Ako se pak promieni tvrdka jur postojećega javnog družtva trgovačkog; ako družtvo promieni sjedište; ako u družtvo stupi koji novi član; ako se kojemu članu kašnje podieli vlast zastupanja družtva, ili ako se to ovlaštjenje opozove: svi ovi čini, osim jur napomenutog osnutka trgovačkoga javnoga družtva i podružnicah, moraju biti prijavljeni nadležnomu trgovačkom sudištu, radi upisanja u registar trgovačkih tvrdkah.
7. Ova prijavljenja moraju biti učinjena, pod izbjegom novčane globe, nepromienive u zatvor, od fr. 10 do fr. 300 a. v. nametnuti imajuće se, nakon bezuspješne opomene [1]); a ista prijavljenja pako, moraju se vlastoručno podpisati od strane sviuh družtvarah, pri trgovačkom sudištu, ili moraju biti izručena u ovjerovljenom obliku, t. j. autenticirane po sudu ili javnom bilježniku [2]).
8. U družtvenu zakladnicu mogu biti uloženi novci, potrošive i nepotrošive stvari, štono se sve uvrstiti mora u družtveni nadjevnik, koji bude podpisan od strane sviuh družtvenih članovah.
9. Upravljanje družtvenih poslovah može biti povjereno jednomu, ili više družtvarom, ograničenjem ili bez ograničenja, da jedan nemože poslovati bez drugoga. Isto upravljanje pako nemože biti opozvano, dokle traje družtvo, bez zakonitoga razloga, a jeli je zakonit, ili ne, to će u slučaju prepirke, prosuditi razboritost suda.
10. Ako vodjenje poslovah nije povjereno družtvenom pogodbom, jednomu članu ili više njih, tada su članovi

---

[1]) Trgovač. Zakonom za Ugarsku, Hrvat. Slavon. i t. d. gorinavedena novčana globa, ustanovljena je do fr. 500, koja ipak nemože se promieniti u zatvor.

[2]) Članovi, kojim je povjereno zastupanje družtva, moraju osobno napisati pri trgovačkom sudištu, tvrdku i vlastiti njihov podpis, ili to podnieti sudu u ovjerovljenom obliku.

Digitized by Google

družtveni jednako vlastni i dužni obavljati družtvene poslove.

11. Za poslove koje nadmašuju redoviti promet družtva, ili koje ne sudaraju se sa družtvenom svrhom, potriebito je jednoglasno odlučenje sviuh članovah; koje ako se ne postigne, posao nemože se uživotvoriti.
12. Za imenovanje opunovlaštjenog poslovodje, ako odgoda nije skopčana sa pogibeljom, potriebna je privola sviuh članovah, kojim je povjereno vodjenje poslovah, ili ako nebiahu imenovani, privola ukupnih družtvarah. Opozvanje punomoćja pako, sliediti može od strane svakog člana, koji je opunomoćjen za ga podieliti.
13. Članovi javnoga družtva, odgovaraju zajednički (solidarno), sa svim njihovim imetkom, za sve obvezanosti družtva — a pogodba tomu protivna, nebi imala ikakve pravne moći prama tretjim osobam.
14. Svako ograničenje n obsegu vlasti jednog člana, u pogledu zastupanja družtva, nema takodjer ikakve pravne moći prama tretjim osobam, navlastito pak nije dopustivo ograničenje, da se zastuptsvo ne proteže van na niekojc poslove, ili na nieku vrst poslovah, ili da isto nemože imati mjesta van u niekojih slučajih, ili za nieko vrieme, oli u pojedinih mjestih.
15. Družtvo je valjano zastupano pred sudom, po svakomu članu, koji nije izključen da ga zastupa.
16. Razstava družtva sliediti može, osim uslied otvorenja stečaja na imovinu družtva, i na imovinu jednog družtvenog člana, te kad nastane izgubljenje prava kakovog člana, o razpolaganju sa svojim imetkom, takodjer u slučajih: kada umre koji član, ako pogodba neustanovljuje, da družtvo napriedovati mora sa baštenici pokojnika; uslied medjusobnoga sporazumljenja; kada izteče vrieme, na koje družtvo biaše sklopljeno, ako ga članovi mučeć ne nastave. (U ovom slučaju, družtvo smatra se sklopljenim, od onog vriemena napried, na neustanovljenu dobu); i napokon uslied odkazanja jednog člana, kad je družtvo sklopljeno na neustanovljeno

Digitized by Google

vrieme, med kojima spada i ono utanačeno do konca života [1])

17. Družtvenu pogodbu sklopljenu na neizvjestno vrieme, dužni su, u pomankanju ine ustanove, pojedini članovi odkazati barem šest mjesecah prije izmaka poslovne godine.

18. Svaki član tražiti more razstavu družtva, prije minutja vriemena ustanovljenog za njegovu trajnost, a u družtvih utanačenih na neizvjestno vrieme, bez predtečnoga odkazanja, ako obstoje za to važni razlozi; koji ipak, ako zbilja obstoje, ostavljeno je u slučaju prepirke, razboritosti suda.

Navlastito može sud izreći razstavu družtva:

a. ako zbog okolnostih neodvisnih od družtva, postignutje družtvene svrhe postane nemogućno;

b. ako družtveni član pri vodjenju posla, ili položenju računa uzradi nepošteno;

c. ako jedan član neizpunjiva glavne svoje dužnosti;

d. ako jedan član zloupotriebi tvrdku ili družtveni imetak na privatne svoje svrhe;

e. ako koji član radi trajne bolesti ili zbog drugog razloga postane nesposoban za obavljati povjerene mu družtvene poslove.

19. Ako su družtvari, prije razstave družtva ustanovili, da ncgledeć na izstup jednoga ili više članovah, družtvo mora napriedovati sa ostalimi: tad se imade družtvo, jedino glede izstupljenih smatrati prestalim, a u ostalom postoji i nadalje sa svimi njegovimi priašnjimi pravi i dužnosti.

20. Izključenje družtvenog člana može biti odlučeno, ako svi drugi članovi to predlože.

21. Razstava družtva mora biti sudu prijavljena, za upisanje u trgovački registar, ako nesliedi zbog otvorenja stečaja, a ovo prijavljenje i dotično upisanje

---

[1]) Trgov. Zak. za Ugar, Hrvat. i Slav. i t. d. ustanovljuje, osim gorinavedenih slučajah, da se družtvo takodjer razstavi uslied sudbene odluke, i kada se izpuni uvjet, za koj je bila ustanovljena njegova razstava.

Digitized by Google

slieditì mora i onda, kad družtvo prestane radi iztečenja vriemena, za koje biaše utanačeno.

22. Kaošto razstava družtva, tako i izstupljenje ili isključenje družtvenog člana, mora biti prijavljeno sudištu, i upisano u trgovački registar.
23. Članovi družtva moraju prijaviti trgovačkom sudištu, obreditelje poslovah (liquidatori), za upisanje u trgovački registar — ovi pak moraju osobno napisati njihov podpis pred sudištem, ili podnieti ga u uvjerovljenom obliku.
24. Istotako i izstupljenje likvidatora, i prestanje svoga punomoćja, moraju biti prijavljena za upisanje.
25. Obreditelji moraju podpisati se na taj način, da njihovo ime bude dodano tvrdki do onda obstojećoj, a u to doba naznačiti imajućoj se, kao tvrdka pod likvidaciu.

O naručbenom družtvu (società in accomandita) u obće.

1. *Naručbeno družtvo* (società in accomandita), dotično, *naručbeno družtvo uz dionice*, postaje onda, kad u trgovačkom poslu, vodjenom pod zajedničkom tvrdkom, jedan ili više članovah, nijesu u njemu zauzeti, nego kroz novčane uložke (naručbenici); dočim udioničtvovanje jednog ili više drugih družtvenih članovah (članovi zajednički i osobno odgovorni), nije na taj način ograničeno.
2. Ako imade više družtvarah *zajednički i osobno odgovornih*, tad družtvo je istodobno, u koliko se njih tiče, družtvo *javno.* ili u *skupno* ol *zajedničko ime.*
3. Tvrdka naručbenog družtva, sadržavati mora ime od najmanje jednoga družtvenog člana, zajednički odgovornoga, sa dodatkom kakovim (n. p. Božo Vuković, i družtvari), naznačećim obstojanost družtva.
4. Za valjanost družtvene pogodbe, nije potriebno da se pismeno sastavi; nu ako se pismena dokaznica napravi, ona mora sadržavati:

Digitized by Google

a. ime, prezime, stališ gradjanski i prebivalište pojedinoga družtvara zajednički obvezanoga, a i svakoga naručbenika, naznačenjem njih, kao takovih;

b. tvrdku družtva i mjesto družtvenoga sjedišta;

c. predmet poduzetja, i vrieme kad počimlje i kada prestati mora, ako bi to bilo ustanovljeno, te napokon;

d. iznos novčanog uložka svakoga naručbenika; što ipak, mora biti sve prijavljeno trgovačkom sudu, za upisanje u trgovački registar.

5. Za ovo družtvo moraju se takodjer uporaviti ustanove propisane za *javna* družtva pod točkami 4. 6. 7. 8.

6. Upravljanje družtvenih poslovah valja da bude povjereno družtvaru ili družtvarom osobno i solidarno odgovornim; dočim prosti naručbenik neima prava, a niti je dužan da se u upravi poslovah umješava.

7. Za družtvene obvezanosti, naručbenik odgovara jedino s njegovim novčanim prineskom (uložkom), a ako ga nije još izplatio, s iznosom koga je obećao.

8. Naručbeno družtvo stečiva prava, i prihvatja obveze, kroz družtvare osobno odgovorne; a ovi ga takodjer pred sudom zastupaju.

9. Družtvena tvrdka nemože u sebi sadržavati imena kakovog naručbenika, jer inače on bi postao odgovoran prama vjerovnikom družtva, kao javni družtveni član (osobno odgovoran).

10. Ako naručbenik koji umre, ili postane nesposobnim za upravu svoga imetka, zato ne sliedi razstava družtva. U ostalom i za ovo družtvo, valjaju sve druge ustanove propisane za *javna* družtva pod točkami 16. 17. 18. 19. i 20.

11. Ako se naručbeno družtvo razstavi, ili ako naručbenik koji odstupi od družtva sa čitavim svojim novčanim doprineskom, ili sa dielom istoga, svi ovi čini moraju biti upisani u trgovački registar, a tomu dosliedno i prijavljeni trgovačkom sudu. — U ostalom i ovdie moraju se uporaviti ustanove pod točkami 21 i 22.

Digitized by Google

O naručbenom družtvu uz dionice, na pose [1]).

1. Glavnica naručbenikah može biti razdieljena u dionicah, ili dioničkih dielovih.

   Dionice ili dieli dionicah, moraju biti *imeniteljni* (na ime), i valja da budu ustanovljeni najmanje za iznos od fr. 300 a. v.

   Dionice ili dionični dielovi, na ime pokazatelja (nosioca), ili za manji iznos od sad pomenutoga, jesu ništetni.

   Predpomenute ustanove valjaju takodjer za obećanja, i za medjutomne priznanice.
2. Naručbena družtva uz dionice, nemogu biti utemeljena bez odobrenja vlade.

   Utemeljenje družtva i sadržaj družtvene pogodbe, budu izkazani kroz izpravu učinjenu pred sudom, ili kroz javnog bilježnika. Za podpisanje dionice, dovoljno je pismeno očitovanje.
3. Družtvena pogodba, odobriti imajuća se, mora sadržavati:

a. ime, prezime, gradjanski stališ, i prebivalište svakoga družtvara osobno odgovornoga;

b. tvrdku družtva (koja sadržavati mora ime od najmanje jednoga ortaka osobno odgovornoga, sa kakovim dodatkom n. p. *„Janko Bodar i drug“*), i mjesto gdie mu siedište obstoji;

c. predmet poduzetja i vrieme trajanja, ako je ograničeno na ustanovljenu dobu;

d. broj i iznos dionicah, ili diela dionicah;

e. odredbu, da se iz broja naručbenih članovah, mora imenovati nadzorni odbor od najmanje pet članovah;

f. način sazivanja glavne skupštine naručbenikah; i napokon

g. kako se družtvene odredbe do obćega znanja stavljati moraju, i javni časopisi kroz kojih to bude proglašeno.

---

[1]) U Trgov. Zak. za Ugar., Hrvat., Slavon. i t. d. nema govora o naručbenom družtvu uz dionice, van u obće, o družtvu dioničarskom.

Digitized by Google

4. Družtvena pogodba i pismo odobrenja, moraju biti upisani u trgovački registar trgovačkog sudišta, u čijem okolišu obstoji družtveno sjedište, pak proglašeni u izvadku.

Izvadak sadržavati mora:

a. miesto, dan, mjesec i godinu družtvene pogodbe, i pisma odobrenja;

b. ime, predime, gradjanski stališ, i obitalište svakoga družtvara osobno odgovornoga;

c. tvrdku družtva, i mjesto družtvenog siedišta;

d. broj i iznos dionicah, i dioničkih dielovah;

e. način kako sliediti moraju, družtvena proglašivanja, i javni časopisi u kojih se to uvrstiti mora.

5. U prijavi za upisanje u trgovačkom registru (učiniti imajućoj se po ortacih osobno odgovornih), mora se priložiti:

a. svjedočanstvo, da je pokrit kroz podpisanja, cieli iznos glavnice naručbenikah;

b. svjedočanstvo, da pojedini naručbenik, platio je najmanje četvrti diel iznosa po njemu podpisanog; i dokaz da nadzorni odbor bio je imenovan polag ugovora (točka 3) u glavnoj skupšćini naručbenikah.

6. Prijava biti mora osobno podpisana pred trgovačkim sudištem, od strane sviuh članovah osobno odgovornih, ili predložena u ovjerovljenom obliku. Prilozi upitne prijave pako, budu pridržani kod trgovačkog sudišta u izvoru, ili u ovjerovljenom prepisu. Prijava mora sadržavati naznačenja navedena u prediduočoj 4oj točki od *a* do *e* uključivo.

7. Ustanove u toč. 4 i 7 za *javna* družtva, moraju biti takodjer obdržane za naručbena družtva uz dionice.

8. Ako družtveni član postavi u zakladnicu doprinesak koji ne sastoji u gotovom novcu, ili ako on ugovori na svoju hasan osobite koristi, prosudjenje i izpitanje, edali se to primiti može, mora se ustanoviti u glavnoj skupštini naručbenikah, a odobrenje sliediti mora, kroz zaključak u kasnjoj sveobćoj skupšćini.

Zaključak valja da sliedi uz većinu glasovah na-

Digitized by Google

ručbenikah, koji su prisutni u skupštini, ili punomoćjem zastupani; nu ova većina mora sastojati barem iz četvrtog diela sviuh naručbenikah, a ukupni iznos njihovih dielovah, mora predstavljati barem četvrti dio ukupne glavnice naručbenikah. Družtveni član koji postavi uložak, ili ugovori posebne koristi, nema glasa u izrečenju zaključka.

Uvjet koji bi bio protivan rečenim ustanovam, neima ikakove zakonite posliedice.

9. Za diela glavnice, koja spadaju na doprineske družtvenih članovah osobno odgovornih, ili koja biahu njim dozvoljena kriepostju uvjeta, uslovom osobite koristi, ne mogu se dionice izdavati; ova diela glavnice nemogu biti ustupljena po družtvarih osobno odgovornih, doklam se nalaze u ovom pravnom odnošaju prama družtvu.

10. Dionice ili dielovi dionicah, jesu nerazdielivi. I prve i drugi moraju biti uncšeni u družtvenu knjigu dionicah, točnim naznačenjem imena, prezimena, obitališta i gradjanskog stališa dotičnog posiednika. Ona mogu biti prenešena u vlastničtvo druzih, bez dozvole ostalih članovah, u koliko družtvena pogodba drugčie neustanovljuje:

Prenos sliediti može kroz naledjenje (indossamento). Koliko se tiče sastava naledjenja, uporaviti će se iste ustanove, koje su propisane za naledjenja mienicah.

11. Ako se vlastničtvo dionice na drugoga prenese, biti će to družtvu obznanjeno, i zabiljčžiti će se u knjigu dionicah, uz predočenje dionice, i dokaza vrhu prenosa.

U pogledu družtva, nijesu smatrani kao vlastnici dionice, van oni, koji su kao takovi, upisani u knjigi dionicah. Družtvo imade pravo, ali nije dužno da izpita zakonitost rečenih činah.

12. Doklam iznos dionice nije podpunoma izplatjen, priašnji podpisatelj ostane obvezan naprama družtvu za izplatu zaostatka; družtvo nemože riešiti ga ove dužnosti.

Digitized by Google

13. Družtvari osobno odgovorni dužni su predložiti najdalje u prvih šest miesecih svake poslovne godine, nadzornom odboru i naručbenikom, zaključni račun (bilancio) prošle družtvene godine.
14. Glavna skupština naručbenikah, pozvana bude od strane članovah osobno odgovornih, ili nadzornog odbora, u koliko polag družtvene pogodbe nijesu na to opunovlaštjene i druge osobe.
15. Glavna skupština naručbenikah, osim slučajah naročito ustanovljenih u družtvenoj pogodbi, sazvana bude uvjek kad bi se to potriebno ukazalo za družtvenu korist.

    Ista glavna skupština mora biti takodjer sazvana i onda, kad bi to zahtievao jedan naručbenik, ili naručbenici, čije dionice ukupno dopiraju do desetoga diela ciele glavnice naručbenikah, i to kroz potraženje po njima podpisano, uz naznačenje svrhe i razlogah. Ako u družtvenoj pogodbi, pravo potraženja da se glavna skupština sazove, ograničena je na posied manjeg ili većeg diela ukupne družtvene glavnice, ova ustanova mora biti obdržana.
16. Sazvanje glavne skupštine sliediti mora, načinom u družtvenoj pogodbi ustanovljenim. Svrha glavne skupštine, mora uvjek biti naznačena prigodom sazvauja. Vrhu poslovah, razprava kojih nebiaše na taj način objavljena, ne mogu se zaključke učiniti, izim zaključka vrhu predloga u glavnoj skupštini učinjenog, da bude sazvana izvanredna glavna skupština.
17. U koliko družtvena pogodba inače ne odredjuje, zaključci glavne skupštine naručbenikah moraju biti učinjeni po većini glasovah, a svaka dionica podieljuje pravo dotičnom dioničaru na jedan glas.
18. Nadzorni odbor nemože biti imenovan prvi put, za više od jedne godine, niti za više od pet godinah u napriedku. Ako bi imenovanje sliedilo za dalje vrieme, to nebi imalo ikakve pravne moći.
19. Članom prvoga nadzornog odbora, nemože biti dozvoljena ikakva nagrada za ovršivanje njihove dužnosti,

Digitized by Google

bez zaključka glavne skupštine naručbenikah, učinjenog nakon izminutja prve družtvene godine. Ako se nagrada prije ustanovi, ili na način protivan od sada navedenoga, takova odredba nebi imala ikakve zakonite posliedice.

20. Nadzorni odbor nadgledava kako se družtvene poslove obavljaju, u sviuh granah svoje uprave; on može ubavieštjivati se o tečaju družtvenih poslovah, pregledavati u svako doba knjige i pisma, te razvidjivati stanje družtvene blagajne. On mora pregledavati godišnje račune, zaključni račun, (bilancio), i osnove za razdieljenje dobitka, pak svake godine ubavieštjivati o tomu glavnu skupštinu.
21. Nadzorni odbor vlastan je poduzeti proti družtvarom osobno odgovornim, one korake, koje glavna skupština odredi, da moraju biti poduzete.
22. Družtvo stečiva prava i prihvatja obveze kroz družtvarah osobno odgovornih, i ovi ga zastupaju pred sudom.
23. Svako preinačenje (promiena) družtvene pogodbe, mora za njegovu valjanost, biti učinjeno pred sudom ili javnim bilježnikom, i biti odobreno od strane vlade. Preinačujuća pogodba, i pismo odobrenja, moraju biti isto kao i prvašnja pogodba, upisani u trgovački registar, i proglašeni u izvadku, kao je rečeno u predidućih toč. 4 i 7. Preinačujuća pogodba nedonaša ikakve pravne posliedice, doklam nije upisana u trgovačkom registru dotičnog sudišta, u čijem okolišu postoji družtveno sjedište.
24. Doklam traje družtvo, nijedan družtvar osobno odgovoran, ne može izstupiti od njega uslied medjusobnoga sporazumljenja. Takovo sporazumljenje bilo bi isto, kao razstava družtva; a za njega potriebna je privola glavne skupštine naručbenikah.
25. Ako naručbenik koji umre, pade pod stečaj, ili postane po zakonu nesposobnim za upravljanje svoga imetka, iz toga, ne sliedi razstava družtva. U ostalom

Digitized by Google

i za ovo družtvo valjane su ustanove navedene u točk. 16. 17. 18. 19. 20. 21. propisane za *javno* družtvo.

26. Ako se naručbeno družtvo uz dionice, razstavi iz kakovog drugog razloga, nego što je otvorenje stečaja, nemože se porazdieliti družtveni imetak medju članove, nego iza minutja jedne godine, nakon dana u kojem je razstava družtva bila upisana u trgovačkom regisru.

27. Dioni povratak glavnice naručbenikah, nemože sliediti van kroz preinačenje družtvene pogodbe, odobreno od strane vlade.

O Dioničarskom družtvu, ili družtvu uz dionice.

1. Kao trgovačko družtvo *dioničarsko* smatra se ono, kada svi družtveni članovi učestvuju u njemu, jedino s novčanimi prinesci (dionice), bez da osobno odgovaraju za obvezanosti družtva.

   Družtvena glavnica razdieljena je u dionicah, ili takodjer u dielovih dionicah.

   Dionice ili dielovi dionicah, jesu nerazdielivi; i mogu biti izdani na pokazatelja (nosioca), ili kao imeniteljne (na ime).

2. Dioničarska družtva nemogu biti utemeljena van odobrenjem od strane vlade [1]).

   Utemeljenje i sadržaj družtvene pogodbe (družtvena pravila) budu izkazani kroz sudbenu ili bilježničku dokaznicu.

   Za podpisanje dionicah, dovoljno je pismeno očitovanje.

3. Družtvena pogodba, odobriti imajuća se, mora navlastito naznačiti:

a. tvrdku družtva (čije ime mora navadno biti izvedeno iz predmeta družtvenog poduzetja, dočim ime družtvarah ili drugih osobah, nemože biti u njoj sadržano [2]), i družtveno sjedište;

---

[1]) Trgov. Zak. za Ugar., Hrvat., Slav. i t. d. ne sadržava ovaj propis.

[2]) Trgov. Zak. za Ugar., Hrvat., Slav i t. d. ne propisuje što mora u sebi sadržavati tvrdka dioničarskog družtva i zadrugah. No bi reći da se u tom pogledu, i za

Digitized by Google

b. predmet poduzetja ili posla; njegovo trajanje, ako je ograničeno na stanovito vrieme;

c. iznos utemeljiteljne glavnice, i pojedinih dionicah, ili dioničkih dielovah;

d. vrst dionicah, najme ako su izdane na pokazatelja, ili ako su imeniteljne, pak istotako i broj slučajno ustanovljen od jedne i druge vrsti, ter ako obstoji, i vlast za promieniti ih od jedne u drugu vrst;

e. pravila polag kojih mora biti sastavljen zaključni račun (bilancio), dobitak obračunan i porazdieljen, kao nemanje i način, kako se zaključni računi pregledavati moraju;

f. način izabiranja i sastavljanja ravnateljstva, pak kako se njegovi članovi i poslovodje družtva opravdavati moraju [1]);

g. način, kako se dioničari sakupljivati moraju;

h. uvjeti prava izbornoga glasovanja dionikah, i način kako se vrši upitno pravo;

i. predmeti glede kojih nemože se odlučiti prostom većinom glasovah, pozvanih i prisutnih dioničarah, dapače jedino na temelju znatnije većine, ili drugih potriebočah;

k. način kako se družtveni zaključci do obćeg znanja stavljati moraju, i javni časopisi u kojih budu uvrštjivani.

4. Družtvena pogodba i pismo odobrenja moraju biti upisani u trgovački registar trgovačkog sudišta, u čijem području obstoji družtveno siedište, ter proglašeni u izvadku.

Izvadak sadržavati mora:

a. miesto, dan, mjesec i godinu družtvene pogodbe, i pisma odobrenja;

---

one pokrajine obdržavati mora gorinavedeni propis. U ostalom polag rečenog zakona, dioničarska družtva i zadruge, moraju biti u njihovoj tvrdki, izrično označene kao takove (n. p. ovako »Dioničarsko Poljodelstveno Družtvo« — »Zadruga za promicanje poljodelstva«.

[1]) § 183 Trgov. Zak. za Ugar, Hrvat., Slav. i t. d., propisuje, da prvo ravnateljstvo mogu imenovati utemeljitelji najviše za tri godine, i da se to imenovanje mora u družtvenih pravilih izrično napomenuti. V. toč. 20. 21. 22. 23. 24.

Digitized by Google

b. tvrdku i sjedište družtva;
c. predmet poduzetja i njegovo trajanje;
d. iznos temeljne glavnice, i pojedinih dionicah, ili dioničkih dielovah;
e. njihovu vrst, najme ako su izdane na ime pokazatelja, ili ako su imeniteljne;
f. način kako se družtveni zaključci do obćeg znanja stavljati moraju, i javni časopisi u kojih budu uvrštjivani.

Ako je u družtvenoj pogodbi ustanovljen način, kakono ravnateljstvo izrazivati mora svoju volju, i podpisivati se u ime družtva: i ova ustanovljenja moraju biti proglašena.

5. Podružnica dioničarskog družtva, mora biti prijavljena dotičnom trgovačkom sudištu, u čijoj se okolici ista nalazi, za upis u trgovački registar; a upitna prijava mora sadržavati što je u predidućoj točki 4^oj slova *b. c.* navedeno, ter mora biti ućinjena pod prietnjom posliedicah naznačenih u točki 7 za javna družtva.
6. Dioničarsko družtvo kao takovo, imade vlastita prava i dužnosti; može steći vlastničtvo i druga realna prava na teret nepokretninah; može tužiti i biti tuženo pred sudom, u čijem okolišu imade svoje sjedište.
7. Svaki zaključah glavne skupštine, koji imade za predmet napriedovanje družtva, ili kakovo preinačenje odredbah družtvene pogodbe, zahtieva za svoju valjanost, da bude uvjerovljen ili po sudu ili javnom bilježniku, i da bude odobren od strane vlade [1]).
8. Navedeni zaključak i pismo odobrenja moraju biti upisani u trgovački registar, pak obnarodovani ili proglašeni u izvadku (toč. 4. 5.) kao prvašnja družtvena pogodba.
9. Preinačenje predmeta družtvenog poduzetja, nemože biti odredjeno većinom glasovah, ako to nije naročito dozvoljeno u družtvenoj pogodbi. To isto valja za

[1]) Niti o ovom propisu neima govora u Trgov. Zak. za Ugar., Hrvat., Slavon. i t. d.

Digitized by Google

slučaj, ako bi se družtvo razstavilo prenosom svoga imetka i svojih dugovah na drugo dioničarsko družtvo, uz izručenje dionicah ovog posliednjeg družtva.

10. Svakomu dioničaru pripada porazmjeran dio družtvene imovine. On nemože zahtievati povratak platjenog iznosa, i dok traje družtvo, imade pravo samo na čisti dobitak, u koliko se ovaj polag družtvene pogodbe ima porazdieliti medju dioničare.
11. Nemože se ustanoviti na korist dionikah, izplatjivanje stanovite svote kamatah, niti takovi kamati mogu njim biti izplatjivani; medju dioničare nemože se razdieliti nego čisti dobitak, koji izlazi iz konačnog računa, nakon odbitka pričuvne glavnice, ako ovaj odbitak je pogodbom ustanovljen. Nu može biti ugovoreno izplatjivanje stanovite svote kamatah, za vrieme u pogodbi ustanovljeno, kao potriebno za pripravu poduzetja do započetka podpunoga djelovanja.
12. Dionik koji neizplati u opredieljeno vrieme iznosak svoje dionice, dužan je po zakonu platiti zatezne kamate.
13. U družtvenoj pogodbi mogu biti ustanovljene ugovorne novčane kazni za slučaj ako se zakasni izplata dioničkog iznosa, ili diela istoga, bez obzira na one pravne stege, koje imadu mjesta u drugih slučajih; može biti takodjer ustanovljeno, da zavlačni dioničari izgube na korist družtva, njihova prava izvirajuća iz podpisanja dionicah i obavljenih dielomičnih izplatah.
14. Ako u družtvenoj pogodbi nije ustanovljen ikakov oseban način, kako se pozivi na izplatu sačinjavati moraju, tad će to biti izvedeno na onaj način, kako polag družtvene pogodbe, moraju u obće biti učinjena obnarodovanja družtva (točk. 3. slovo *k*).

Nu u nijednom slučaju, dionik nemože se smatrati, kako da je odpao od svojih pravah, ako poziv na izplatu nebiaše proglašen najmanje tri puta u javnih časopisih za otu svrhu pogodbom naročito ustanovljenih (točk. 3. slovo *k*), od kojih pozivah, zadnji slie-

Digitized by Google

diti mora najmanje četiri tjedana prije od nepriekoračivoga roka za izplatu odredjenoga. Ako dionice jesu imeniteljne, i nemogu biti prenešene bez dozvole drugih dioničarah, tad proglašenje pozivah sliediti može kroz posebnih uskornicah, na pojedine dionike, namjesto uvrštjenja u javnih časopisih.

15. Ako su dionice izdane na pokazatelja, budu prilagodjena sliedeća pravila.

a. Izdanje dionicah nemože sliediti prije nego bude izplatjen podpuni njihov imeniteljni iznos; istotako nemogu se izdavati obećanja ili medjutomne priznanice na pokazatelja vrhu sliedivših dionih izplatjenjah.

b. Podpisatelj dionice odgovara bezuvjetno za izplatu četrdeset postotnoga imeniteljnoga iznosa dionice; od ove obvezanosti niti se on može osloboditi prenešenjem svojih pravah na tretju osobu, a niti može biti po družtvu oslobodjen; ako se izreče da je podpisatelj dionice, radi zanemarenja izplate, odpao od pravah njemu pripadajućih iz dionice (točk. 12), on ništanemanje ostaje obvezan na izplatu četrdeset postotka od imeniteljnoga iznosa dionice.

c. U družtvenoj pogodbi može biti ustanovljeno, ako, i u kojoj mieri može se osloboditi podpisatelj, od odgovornosti za dalju izplatu, iza jur sliedivšeg namirenja četrdeset postotka, pak da u slučaju oslobode, mogu biti izdana obećanja ili medjutomne priznanice na pokazatelja za sliedivše izplate.

16. Ako dionice jesu izdane na ime osobe, biti će tad uporavljene i glede njih, ustanove u točk. 10 i 11 propisane za naručbeno družtvo uz dionice.

Doklam nije posve izplatjen dionički iznos, dioničar kroz prenos svojih pravah na druge osobe, nije riešen od dužnosti izplate zaostatka, ako družtvo ne primi novoga stečenika na miesto njega, ter ga od dužnosti oslobodi; u kojem slučaju, dionik koji iz družtva izstupi, odgovoran je uzgredno s drugim, do iznosa zaostatka, još za jednu godinu, računati ima-

Digitized by Google

juću se od dana izplate, za sve obvezanosti družtva do onda prihvatjene.

17. Prava koja pripadaju dioničarom u družtvenih poslovih, a napose u pogledu poslovne uprave, nadzora i pregledanja zaključnog računa, pa odredbah za diobu dobitakah, vršena su zajednički po dionicih, u glavnoj skupštini. Svaka dionica podava pravo dotičnom pokazatelju na jedan glas, ako družtvena pogodba inače neustanovljuje.

18. Ako je bio imenovan nadzorni odbor [1]), on nadzirava vodjenje družtvenih poslovah, u sviuh upravnih granah; on može obsvjedočavati se o tečaju poslovah družtva, pregledavati u svako vrieme knjige i pisma, te razvidjivati stanje družtvene blagajne.

On će pregledavati godišnje zaključne račune, kao nemanje i osnove za razdiobu dobitakah, pak svake godine ubavieštjivati o tomu glavnu skupštinu dioničarah.

On bude sazvao izvanrednu sveobću skupštinu, kad bi to zahtievala korist družtva.

19. Nadzorni odbor vlastan je podizati protiva svojim članom i proti članom ravnateljstva, one korake, koje glavna skupština odredi da se poduzeti moraju.

20. Svako dioničarsko družtvo imati mora svoje ravnateljstvo (točk. 3. slovo *f.*). Ovo ga zastupa u sud i izvan suda.

Ravnateljstvo sastojati može iz jednoga ili više članovah, a ovi mogu biti platjeni ili ne, i mogu biti dioničari ili druge osobe.

Njihovo imenovanje može biti opozvano u svako doba, bez povriede pravah na naknadu štete, izvirajućih iz postojećih pogodbah.

---

[1]) Kao se gori vidi, nije baš propisano da se nadzorni odbor imenuje; dočim § 194 Trgov. Zak za pokrajine ugar. krune, naročito ustanovljuje da se on imenovati, i barem iz triuh članovah sastaviti mora, i to prvi put, najviše na godinu danah, a poslie toga, najviše na tri godine. U tom slučaju njemu pripadaju prava, a i dužan je izvršiti sva ona koja su u 18-oj točki navedena.

Digitized by Google

21. Članovi ravnateljstva imadu se radi upisa u registar trgovačkih tvrdkah, prijaviti trgovačkom sudištu; i to pod prietnjom posliedicah u točk. 7 za javna družtva naznačenih. Toj prijavi pako bude priloženo njihovo opravdanje.

    Isti članovi moraju napisati njihov podpis, pred trgovačkim sudištem, ili podnieti ga u ovjerovljenom obliku.

22. Ravnateljstvo izjavljati će svoje namiere na onaj način, kao to družtvena pogodba ustanovljuje, i podpisivati će u ime družtva. Ako nije što bilo u ovom pogledu odredjeno, tad je potrieban podpis sviuh članovah ravnateljstva.

23. Podpisivanja sliede na taj način, da podpisatelji dodaju družtvenoj tvrdki, ili nazovu ravnateljstva, vlastiti njihov podpis (n. p. ovako *„Za Brodogradjevno Dioničarsko Družtvo Bakarsko — Jerko Radović“* ili *„Za Ravnateljstvo Brodogradjevnog Dioničarskog Družtva Bakarskog — Jerko Radović, Stanko Matić* i t. d.).

24. U slučaju promiene članovah ravnateljstva, mora se obdržavati propis u predidućoj 21 točki naveden.

25. Glavna skupština dioničarah sazvana bude po ravnateljstvu, ako polag družtvene pogodbe nijesu na to i druge osobe opunovlaštjene (točk. 18). U ostalom pako i ovdje je podpunoma uporabiva ustanova u točk. 15 i 16 za naručbena družtva uz dionice navedena.

26. Ako iz zadnjeg zaključnog računa proizlazi da temeljna glavnica umaljila se je do polovice, ravnateljstvo mora sazvati bezodvlačno glavnu skupštinu, i ubaviestiti o tomu, toliko nju, koliko nadležnu upravnu (političku) oblast [1]).

    Upravna oblast može u ovom slučaju pregledati družtvene knjige, i polag okolnostih, naložiti razstavu družtva.

---

[1]) Ubavještjenje upravne oblasti, nije propisano Trgovačk. Zakon. za pokrajine ugar. krune.

Digitized by Google

Ako izlazi da družtvena imovina nije dostatna za pokritje dugovah, ravnateljstvo mora to prijavati trgovačkom sudu za otvorenje stečaja.

27. Dioničarsko družtvo razstavlja se:
   a. nakon izminutja vriemena ustanovljenog za njegovu trajnost;
   b. zaključkom dioničarah, izlazećim iz dokaznice kroz sud ili javnog bilježnika ovjerovljene;
   c. po odredbi upravne oblasti, ako temeljna glavnica umaljena je za jednu polovicu;
   d. uslied otvorenja stečaja.

Ako razstava dioničarskog družtva sliedi zbog drugih razlogah, ili ako se odobrenje vlade opozove, i tada budu uporavljene ustanove ove točke.

28. Ako razstava družtva nasliedi zbog otvorenja stečaja, mora biti prijavljena od strane ravnateljstva, trgovačkom sudištu, za upis u registar tvrdkah, pod prietnjom posliedicah u točk. 7 za javna družtva ustanovljenih. Razstava pako mora biti obnarodovana po tri različita puta u javnih časopis za to opredieljenih (točk. 3 slovo *k*). U tom poglasu biti će istodobno pozvani vjerovnici, da se družtvu oglase.

29. Obredjenje ili poravnanje družtvenih poslovah (likvidacia) sliedi kroz ravnateljstvo, ako družtvenom pogodbom ili zaključkom dioničarah, nije povjereno drugim osobam. U ostalom i ovdje moraju se uporaviti ustanove propisane u pogledu prijavljenja, za javna družtva u točk. 23. 24. 25. tom ipak primietbom, da prijava za upis u trgovač. registar, mora biti učinjena po ravnateljstvu.

Imenovanje obrediteljah može se u svako vrieme opozvati.

O skrovitih Družtvih.

1. Skrovito družtvo obstoji onda, kada kojigod učestvuje u tudjem poduzetju trgovačkom, kroz uloženje kakove glavnice, uz udioničtvovanje u dobitku i gubitku.

Digitized by Google

2. Za valjanost ove pogodbe, nije potriebno da se pismeno sastavi, niti je potriebno inih formalnostih. No ako se pismena pogodba učini, ova mora sadržavati: ime, prezime, gradjanski stališ i obitalište pogodbenikah, dotično ime tvrdke trgovačkog poduzetja, i miesto gdje obstoji; predmet poduzetja, kolikoću uložene glavnice, te odnosni dio dobitka, ili slučajnog gubitka, koji bi pasti morali na skrovitoga družtvara, ujedno sa ostalimi slučajnimi uvjeti; i napokon vrieme kad pogodba stupi u kriepost i kada prestati mora.
3. Vlastnik trgovačkog poduzetja, obavlja poslove pod svoju vlastitu tvrdku (t. j. kao u drugih slučajih, jedino pod svoje vlastito ime i prezime, ili samo prezime — slobodno mu je takodjer služiti se dodatci, koji su prikladni označiti pobliže osobu ili posao), koja tvrdka dakako mora biti prijavljena trgovačkom sudištu za upis u trgovački registar.

   Pogledom na učestvovanje skrovitoga družtvara, isti vlastnik nemože pod prietnjom disciplinarne kazni, uzeti takov naziv tvrdke, iz koga bi se poznao odnošaj trgovačkog družtva.
4. Ako nije što ustanovljeno u pogledu iznosa dobitka i gubitka, spadajućih na skrovitoga družtvara, u tom slučaju iznos mora biti ustanovljen po razboritosti sudca, saslušav ako potriebno, mnienje vještakah.
5. Ime skrovitog drugara, nemože se uzeti ili upotriebiti u tvrdki vlastnika trgovačkog poduzetja, jer inače prvopomenuti postane osobno i uzajemno odgovoran prama družtvenim vjerovnikom.
6. Skrovito družtvo prestane:

a. radi smrti vlastnika trgovačkog poduzetja, ako nije pogodbom ustanovljeno, da družtvo napriedovati mora sa nasliednici pokojnika;

b. uslied nastale pravne nesposobnosti vlastnika poduzetja trgovačkoga u upravljanju svojeg vlastitog imetka;

c. kroz otvorenje stečaja vrhu imovine vlastnika poduzetja trgovačkog, ili skrovitog družtvara;

Digitized by Google

d. uslied medjusobnog sporazumljenja;

e. iztečenjem vrîemena, za trajanje kojega, družtvo biaše utemeljeno, ako se skrovito s njim nenapreduje; u ovom slučaju, pogodba valja od onog vriemena napried, kao utanačena za neizvjestno vrieme;

f. uslied odpoviedi jedne stranke, ako je pogodba utanačena za neizvjestno vrieme.

Pogodba sklopljena za cieli život, smatra se kao zaključena za neizvjestno vrieme.

Odkaza ili odpovied pogodbe utanačene na neizvjestno vrieme, slieditи mora, ako nebiaše inače ustanovljeno, najmanje šest tjedanah prije izmaknutja družtvene godine.

7. Može se ipak tražiti, da se skrovito družtvo razstavi, još prije dobe ustanovljene za njegovu trajnost, ili ako radi se o pogodbi na neizvjestno vrieme, bez predhodne odkaze, ako u tu svrhu važni razloži obstoje. Odlučenje, jeli se imadu držati za temeljiti takovi razlozi, ostavljeno je u prepornom slučaju, razboritosti suda.

8. Smrt, ili nastala pravna nesposobnost jednog skrovitog družtvara, u upravljanju vlastitoga imetka, ne donašaju za sobom kao posliedicu, razstavu družtva.

O zadruženju za poduzetje jednog ili više pojedinih trgovačkih poslovah, na zajednički račun.

Sakupljenje u zadrugi, za poduzetje jednog ili više pojedinih trgovačkih poslovah na zajednički račun, ne zahtieva pismene pogodbe, niti inih formalnostih.

Izim drugčije pogodbe, sve zauzete stranke moraju sudielovati jednakom porazmierenostju u zajedničkom poduzetju.

Ako nije što ugovoreno u pogledu diela zauzetih stranakah u dobitku i gubitku, tad novčani doprinesci plodonašaju kamate, a dobitak i gubitah, razdieljivaju se po glavi.

Digitized by Google

O prijavljenju trgovačkih tvrdkah i ostalih, za upis ili protokolaciu u trgovački registar.

Polag Trgovač. Zakonika od 17 Prosinca 1862, za austrianske pokrajine [1]), sliedeća moraju biti prijavljena za upis ili protokolaciu u registar tvrdkah, trgovačkom sudištu (Tribunalu), u čijoj okolici nalazi se posal ili glavno poduzetje, pak i onomu, gdje obstoji kakova podružnica (Figliale), a to pod prietnjom posliedicah u 7 točki za *javna* druztva naznačenih:

a. tvrdka jednog trgovca, odnoseća se na glavno svoje poduzetje, a istotako i ona svoje podružnice obstojeće izvan miesta, ili u drugoj obćini — nu podružnica nemože biti upisana, doklam nije dokazano da biaše jurve upisana glavna tvrdka;

b. izdanje punomoćja jednom poslovodji, ili opunovlaštjeniku (mora se prijaviti po gospodaru), a istotako i prestanje krieposti istoga;

c. utemeljenje trgovačkog *javnog* družtva, *naručbenog* družtva, dotično *naručbenog uz dionice*, *dioničarskog* družtva, i njihovih podružnicah;

d. odstupljenje, udaljenje ili izključenje, i primljenje novoga družtvenog člana, u trgovačkom poslu jurve obstojećemu;

e. preinačenje ili promiena, i prestanje trgovačke tvrdke;

f. promiena ili premieštjenje družtvenog sjedišta;

g. vlast kašnje podieljena družtvaru, da može družtvo zastupati;

h. opozvanje iste vlasti;

i. razstava družtva iz drugog razloga, nego što je otvorenje stečaja;

k. imenovanje, odustanje i prestanje punomoćja, obrediteljak družtvenih poslovah (liquidatori);

l. zaključak koji imade za predmet napriedovanje družtva;

---

[1]) Jednaki propisi ustanovljeni su u ovom pogledu Trgovačkim Zak. od 16 Svibnja 1875, za pokrajine ugarske krune.

Digitized by Google

m. preinačenje družtvenih pravilah ili družtvene pogodbe [1]);

n. imenovanje članovah družtvenog ravnateljstva (pridonešenjem njihovih opravdanicah), i promiene jednoga od njih;

o. ženitbene pogodbe žene ili supruge protokoliranog trgovca, ili družtvara osobno odgovornoga, kao nemanje svaka promienba u istih pogodbah (jesuli utanačene prije ili poslie upisanja tvrdke), ako hoće se da postignu njihov uspjeh prama družtvenim vjerovnikom.

Sve prijave pako, gorinavedenih činah, moraju biti pridonešene *vlastoručno podpisane* od strane dotične i dotičnih osobah, pak ovjerovljene po sudu ili javnom bilježniku; u kojem slučaju netrieba moliti da se dan ustanovi, za učiniti podpis pred sudom.

Punomoćnici moraju se takodjer opravdati kroz punomoćje ovjerovljeno pred sudom.

Napokon opazuje se, da u trgovačkih *javnih* družtvih, svi družtvari moraju prijaviti trgovačkom sudištu, utemeljenje istoga družtva, a ista prijava biti mora vlastoručno podpisana po svima pred sudištem ili podnešena kao jurve rečeno u ovjerovljenom sastavu; a istotako glede podpisanja i podnešenja prijave, mora biti učinjeno od strane družtvenih članovah osobno odgovornih, u družtvih u naručbeno ime uz dionice.

Koliko se tiče pako propisah ustanovljenih Trgovač. Zakonom od 16 Svibnja 1875 za Ugar., Hrvat., Slavon. i t. d. a napose u pogledu trgovačkih družtvah, opazuje se, da isti zakon pripoznava četiri vrsti trgovačkih družtvah, najme:

a. trgovačka družtva *javna* (t. j. u *skupno*, *zajedničko*, ili *kolektivno* ime);

b. družtva tako zvana *komanditska* (t. j. *naručbena* družtva);

c. družtva *dioničarska*; i

d. *zadruge.*

---

[1]) U pogledu trgov. zadrugah, u Ugar., Hrvat., Slav. i t. d., osim što mora biti prijavljeno njihovo utemeljenje, glede družtvenih pravila moraju biti prijavljeni zaključci glavne skupštine glede preinake njih, razstave ili sjedinjenja zadruge sa drugom zadrugom.

Digitized by Google

Budući su propisi ovog Trgov. Zak. skoro jednaki, sa malimi, pače neznatnimi preinačenji, sa onimi Trgovač. Zakona od 17 Prosinca 1862 za Austrianske pokrajine, obzirom na predmete sadržane u nazočnoj knjigi, a navlastito jesu doslovno jednaki u obće, propisi odnoseći na *javna* družtva, na *komanditska* ili *naručbena* družtva, te na *dioničarska* družtva, kao nemanje i oni propisi u pogledu sastavljanja odnosnih družtvenih pogodbah, i dotičnih prijavljenjah za upis u trgovački registar (izim slučajah shodno opaženih na dotična mjesta); toga radi smatra se kao nepotriebna posebna razprava u tom pogledu, za iste pokrajine Ugarske krune.

Pošto ipak ustanove za trgovačke *zadruge* u ovih pokrajinah, znatno su različite od onih o *zadruženju* za poduzetje jednog ili više *pojedinih trgovačkih* poslovah na *zajednički* račun (str. 90): to se za iste pokrajine napose, mora u tom pogledu opaziti što sliedi.

O trgovačkih zadruga [1]).

1. Zadrugom smatra se neopredieljen broj članovah imajuće družtvo, sklopljeno da uz zajedničko vodjenje posla, dotično na temelju uzajamnosti, unapriedjuje vjeresiju, privredu i gospodarenje članovah svojih.

   Ovamo spadaju poimence: predujamna i vjeresijska družtva; družtva sklopljena radi zajedničkoga nabavljanja sirovinah, radi držanja zajedničkih skladištah, ili radi zajedničkoga proizvadjanja; družtva konsumna; družtva baveća se gradjenjem kućah; osiguravajuća družtva uzajamna.
2. Zadruga se smatra konstituiranom:

a. kada se ustanove družtvena pravila;

b. kada se družtvo upišc u registar tvrdkah trgovačkih.

Pristup pojedinih članovah u zadrugu biva očitovanjem pismenim.

---

[1]) Izvadjeno iz hrvatskog teksta Trgovač. Zak. za Ugar., Hrvat. i t. d.

Digitized by Google

3. U družtvenih pravilih (družtvena pogodba) mora se svakako ustanoviti što sliedi:

a. tvrdka [1]) i sjedište zadruge;
b. predmet poduzetja;
c. trajanje zadruge;
d. uvjeti pristupa članovah i eventualno posebne odredbe, tičuće se izlučenja njihova (uslied izstupa, smrti ili izključenja;
e. razmjerje dioničtva pojedinih članovah, dotično poslovni dielovi njihovi, i način kako nastaju ti dielovi;
f. načela polag kojih se imade sastavljati i pregledavati bilanca (konačni račun);
g. modaliteti, kako se ustanovljuje ter medju pojedine članove razdielјuje dobitak i gubitak;
h. ustrojstvo ravnateljstva, način izabiranja njegova, dielokrug i trajanje dielovanja njegova;
i. ustrojstvo nadzornoga odbora i trajanje dielovanja njegova;
k. način podpisavanja tvrdke;
l. način kako se saziva glavna skupština, mjesto i rok, gdie i kada se ima obdržati, dielokrug, poslovni red, način donašanja zaključakah glavne skupštine i ustanova, što ima biti u slučaju, kada sazvana glavna skupština nije sposobna bila stvoriti zaključak;
m. pravo glasovanja članovah i način izvršavanja toga prava;
n. način kako se imadu obnarodovati oglasi zadruge;
o. opredielјenje, dali članovi za obveze družtvene nose neograničenu ili ograničenu odgovornost, i ako se u potonjem slučaju odgovornost proteže prieko izmjere u zakonu ustanovljene, obseg te odgovornosti.

4. Družtvena pravila imadu se skupa s imenikom članovak radi upisa u registar tvrdkah trgovačkih i obnarodovanja, prijaviti sudbenom stolu (po dotičnom

---

[1]) V (2) strana 81 82.

Digitized by Google

ravnateljstvu), u kojega području se nalazi sjedište zadruge.

Obnarodovanje prijave mora sadržavati:

a. datum družtvenih pravilah;
b. tvrdku i sjedište zadruge;
c. predmet poduzetja;
d. trajanje zadruge;
e. način podpisavanja tvrdke;
f. način obnarodovanja oglasah zadruge;
g. naznačenje, dali članovi zadruge, za obveze zadruge primaju na sebe neograničenu ili ograničenu odgovornost; i ako se u potonjem slučaju odgovornost proteže prieko izmjere u zakonu ustanovljene, obseg te odgovornosti.

5. Zadruga je dužna prigodom predloženja družtvenih pravilah istodobno dokazati, da je pravila družtvena prihvatila konštituirajuća glavna skupština, i da je ravnateljstvo i nadzorni odbor izabran.

Radi toga, predloženi podnesak dužni su članovi ravnateljstva pri nadležnom sudbenom stolu, vlastoručno podpisati, ili predložiti ga u ovjerovljenom obliku.

6. Zadruga se prije obavljenoga upisa u registar trgovačkih tvrdkah i obnarodovanja, ne smatra kao postojeća. Osobe, koje prije upisa i obnarodovanja uzrade šta u ime družtva, odgovorne su osobno i solidarno.

7. Družtvena pravila imadu se, uz izkazanje faktah u predidućoj točki spomenutih, radi upisa u registar trgovačkih tvrdkah, predložiti takodjer i sudbenom stolu, u području kojega zadruga ima podružnicu.

8. Pojedini član zadruge vlastan je i u slučaju, da je družtvo sklopljeno na opredieljeno vrieme, sasvim, ili ako je imao više poslovnih dielovah, glede stanovitih poslovnih dielovah, uz predtečno odkazanje, izstupiti iz družtva. Ako rok odkazanja i doba izstupa nijesu ustanovljena u družtvenih pravilih, može izstup sliediti samo koncem poslovne godine, uz odkazanje barem

Digitized by Google

četiri tjedana unapried. Smrću prestaje članstvo. Nasliednici pravni mogu stupiti na mjesto umršega člana, u koliko to neizključuju pravila družtvena.

Zadruga može pojedinoga člana, iz razlogah ustanovljenih u pravilih, takodjer i izključiti.

9. Glede zastupanja družtva, izbora, pravah i dužnostih ravnateljstva i nadzornog odbora, imaju i pri zadrugah uporavu odredbe sadržane u toč. 20. 21. 22. 23. 24. 26. i opaz (1) na str. 82 i 86, za dioničarska družtva.

10. Ravnateljstvo je dužno koncem svake četvrti godine pristupivše i izstupivše članove, ter broj odkazanih poslovnih dielovah, prijaviti sudbenom stolu, i mjeseca Sječnja svake godine, uz izkaz poslovnih dielovah, predložiti imenik članovah, sastavljen po abecednom redu. Nadalje dužno je: po nadzornom odboru pregledani godišnji zaključni račun obnarodovati osam danah prije glavne skupštine, posebno izkazav u tom obnarodovanju broj članovah, u čas zaključka računah obstojećih, ter navesti broj tečajem poslovne godine pristupivših i izstupivših članovah, kao i broj uloženih, odkazanih i povratjenih poslovnih dielovah; napokon predložiti sudbenom stolu izvorni primjerak jedan, zaključnog računa, u glavnoj skupštini odobrenog.

11. Zadruga se razvrgava:
   a. izminutjem vriemena, na koje je družtvo sklopljeno;
   b. uslied zaključka glavne skupštine;
   c. uslied sjedinjenja s inim družtvom;
   d. uslied otvorenja stečaja;
   e. uslied odluke sudbenoga stola.

12. Napokon opazuje se, da zadružno ravnateljstvo dužno je osim drugih na str. 91, 92 navedenih, prijavati dotičnom sudbenom stolu, obreditelje družtvenih poslovah, i razstavu zadruge, za upis u regištar trgovač. tvrdkah, te mora vrhu ove posliednje, uvrstiti učiniti odnosni oglas za tri puta u listovih opredieljenih za

Digitized by Google

družtvene oglase, i eventualno u službenih novinah, pozvav istodobno zadružne vjerovnike, da za tri mjeseca, računajući od trećeg uvrštjenja, prijave svoje tražbine proti zadrugi.

B. Vidi *Družtva* u Tarifi na koncu knjige.

26. Pogodba *javnog* družtva trgovačkog, ili u skupno ol zajedničko ime (soc. collettiva).

Želeći N. N., P. P. i Z. Z. zanatom... iz... nastanjeni u... trgovati zajednički sa raznovrstnim oružjem: to oni sporazumno med sobom utanačiše pod današnjim danom sliedeću

Javnu Družtvenu Pogodbu.

1. Goripomenuti utemeljuju med sobom javno ili zajedničko družtvo u upitnoj svrhi, pod imenom ili tvrdkom *N. N. i družtvari* (ili pod imenom N. N., P. P., Z. Z., a isto družtvo imati će svoje sjedište u gradu Osjeku.
2. N. N. ulaže u zajednicu sva njegova oružja, koja se sad nalaze u svojoj oružanici u..., sastojeća iz pušakah, kuburah, zavojicah, sabljah, handžarah i t. d. navedenih u ovdie priloženom i po svima vlastoručno potvrdjenom popisu, koja biahu medju družtvare sporazumno procienjena na fr. 10,000, slovom... a. v.
3. P. P. i Z. Z. učestvuju pako iz njihove strane, kroz postavljenje u družtvenu blagajnu, iznosa od fr. 10,000, slovom... a. v. po glavi, a obadva zajedno dakle fr. 20,000 u gotovom novcu, koji su takodjer u navedenom popisu uvrsteni.
4. Pojedini član družtva odgovara osobno za svaku štetu, a iz druge strane obvezuje se upotriebljavati na zajedničku korist bez prava na kakovu nagradu, sve sile, poslenost i marljivost, tečajem družtvene trajnosti, koja se na pet godinah ustanovljuje, računajući od dana današnjega napried (ili do smrti jednoga družtvara, ili će trajati sa nasliednici pokojnika, ili će prestati uslied medjusobnoga sporazumljenja i prije ustanovljene dobe); a to uz svetčanu obvezanost, da se nebudu

Digitized by Google

zanimali ikakvim drugim trgovačkim poduzetjem, a navlastito potajno prodavali družtveno ili ino oružje na vlastitu korist, pod prietnjom ugovorne kazni od fr. 1000, slovom... a. v. koju bi morao izplatiti na zajedničku korist, onaj koji bi navedeni uvjet prekršio.

5. Trgovačka tvrdka vršena i predstavljana bude po samomu N. N. u skupno ime (ili vršili ju budu sva tri družtvara), kao imenovanom družtvenom zastupniku osobno odgovornom, i on bude u isto vrieme družtveni upravitelj i blagajnik (ili bude upravljao sa Z. Z., ili to učinili budu svi zajedno).
6. Za svako poduzetje u ime družtva, sva tri družtvara ostala budu uzajamno obvezana, sa svim njihovim imetkom.
7. Doklam družtvo trajalo bude, nitko od družtvenih članovah bude mogao umanjiti po njemu uloženu glavnicu, nego koncem svake družtvene godine, uslied zaključnog računa, koji bude učinjen, pasti će na njegovu korist 4 % kamate od njegovog uložka, ili ako bi se ovaj umnožio koncem prediduće godine, kroz dodanje svojega diela koristi, ili bi se umanjio uz odbitak svojega diela gubitka, od njegovog diela družtvene glavnice, te udugovljen od kamatah u istoj mjeri, vrhu novacah dignutih od njegovoga djela, tečajem družtvene godine — tako da rečeni kamati njemu pripadajući, povekšali budu njegov dio družtvene glavnice. Čim se pak družtvo razstavilo bude, ili minutjem vriemena družtvenom pogodbom ustanovljenog, ili iz drugoga uzroka, budu obredjeni i poravnani svi družtveni poslovi, pak glavnica i dobitak, ili slučajni gubitak, na jednake dielove porazdieljeni, uz odbitak dotičnih troškovah. Družtvene knjige pako i ini spisi, budu izručeni družtvaru N. N., koji za tečaj deset godinah (zakonita doba) držati će ih u pohrani, uz pravo svakomu bivšemu družtvaru, da ih pregledavati uzmogne, a nakon toga, slobodno i uništiti.
8. Svaka prepirka koja bi se med družtvene članove slučajno poroditi mogla, odnosno na zajedničke poslove,

Digitized by Google

bila bi podvržena neprizivnoj riešitbi dvajuh odabranikah i pročelnika, po družtvarih imenovati imajućih se (ili pročelnika odabrali bi isti odabranici).

Ova biahu medju družtvare jednodušno ugovorena, česa radi, nakon što oni sami pročitaše ovu pogodbu, podpisaše ju vlastoručno pred dva sposobna svjedoka.

B. kao za Obraz. 26. **27. Družtvena Pogodba u *naručbeno ime* (in accomandita).**

Budući su nakanili M. M., O. O. i t. d. zanatom... iz... nastanjeni u... (jedan ili više njih), kao družtvari zajednički (solidarno), i osobno odgovorni; pa N. N. B. B., Z. Z. i t. d. zanatom ... prebivajući u ... (jedan ili više), u kakvoći naručbenikah, utemeljiti jedno osjeguravateljno družtvo: to oni sklopiše jednodušno u tom pogledu sliedeću

Družtvenu Pogodbu u naručbeno ime.

1. Svrha ili cilj ovoga družtva biti će osjeguravanje pomorskih pogibeljah i štetah, kao nemanje i onih, koji biti mogu vatrom prouzrokovani (ili druga svrha).
2. Družtvo imati će svoje sjedište u Zadru, a poslovati će i biti predstavljano pod tvrdkom *„Osjeguravateljno Družtvo, Obradović i Mateković sa družtvari“*.
3. Družtvo započeti će svoje dielovanje dana ... a prestati će danom... do kojega odredjuje se njegova trajanost.
4. Zakladna družtvena glavnica iznaša svotu od 500,000 fr. slovom... a. v. (manje ili više), za utemeljenje koje, naručbeni družtvari učestvuju u sliedećoj mjeri:

   N. N. ulaže glavnički prinesak od fr. 10,000, slovom... a. v. u gotovom novcu. B. B. učestvuje iznosom od fr. 20,000, veli se... a. v. od kojih, 10,000 fr. izbrojiti će prigodom podpisanja ove pogodbe, a ostala 10,000 fr. sa 6 % kamati, od danas do tri mjeseca. Z. Z. ulaže i t. d.

Digitized by Google

5. Svaki naručbenik biti će odgovoran za družtvene obvezanosti, jedino svojim novčanim prineskom, a nebude ikad izvržen slučajnim većim gubitkom, nego što doprinaša glavnički iznos po njemu uložen; dočim zajednički i osobno odgovorni družtvari, odgovaraju sa svim njihovim imjetkom.
6. Nijedno osieguranje, bude moglo priekoračiti iznosa od fr. 60,000 slovom... a. v. (manje ili više).
7. Družtveni poslovi bez razlike, budu upravljani po osobitom ravnateljstvu, sastojećem iz družtvarah zajednički i osobno odgovornih M. M. i O. O. (ili po jednomu, ol više njih, odabrati imajućih se većinom glasovah), koji će tu zadaću obnašati doklam družtvo trajalo bude. Ovo ravnateljstvo pako utjeravati će družtvene vjeresije, voditi upravu blagajne i slobodno upotriebljavati razpoložive novce pod svoju odgovornost, kao to bolja zajednička korist zahtievala bude.
8. (Prepiši točku 10 Obraz. 28).
9. Danom drugoga Sječnja svake godine, obdržavana bude glavna godišnja skupština, sazvati imajuća se po družtvarih osobno odgovornih, kroz časopis *„Narodni List“* Zadarski, i to dvadeset danah prije, zaradi da svi pozvani članovi, hoteći, budu prisustvovati mogli. Ako pak predmeti osobite i neprevidne važnosti zahtievali bi, moći će se takodjer sakupiti izvanredna sjednica pod ustanove propisane u ovoj i sliedećih točkah 11 i 12.
10. Godišnja glavna skupština, kad bude sastojala iz najmanje četirih (manje ili više) družtvenih članovah, smatrati će se kao zakonita, i izpitavati će svaki čin ravnateljstva, razvidjivati stališ blagajne, pregledavati i odobravati ili ne, godišnji zaključni račun, valjano ustanovljivati, obzirom na sliedeću 12 točku, pristojbinu godišnjega dobitka, koja bude se slučajno izdati mogla pojedinim družtvarom, polag iznosa njihovih novčanih uložakah, i napokon odlučivati sve redovite i neprevidne slučajeve.

Digitized by Google

11. (Prepiši točku 14 i 15 Obraz 28, sa dotičnimi preinačenji).
12. Koncem svake družtvene godine, upisati će se na korist pojedinog družtvenog člana, kao vjeresija, 4% kamati na njegov novčani prinesak, koji služili budu za povekšanje njegovog diela u družtvenoj zakladnici; ali to naročitim uvjetom, da nebude kroz iste kamate umanjen njegov prvanji glavnički uložak, koji u ostalom tečajem družtvene trajanosti, nebude mogao biti, nit diono, nit posve povratjen. Na koncu družtvene godine pako, on ih bude mogao utjerati ujedno sa svojim dielom slučajnog dobitka.
13. Zasluzbe i trudovi ravnateljstva namireni budu sa 3% (4% ili manje ol više) od čistoga dobitka, izdati se imajući dotičnim članom, čim bude dovršena glavna godišnja skupština.
14. (Prepiši morda toč. 17 Obraz 28).

Proštivene i dobro shvatjene po podpisanih družtvarih sve točke nazočne u dva primjerka sastavljene pogodbe: oni se svetčano obvezaše na odnosno izpunjenje; ter u potvrdî toga, vlastoručno ju podpisaše pred dva svjedoka.

Bulat, kao Obraz. 26.

28. Družtvena Pogodba u *naručbeno ime, uz dionice (in accomandita per azioni).*

Budući su nakanili M. M., O. O., P. P. i t. d., zanatom... iz... prebivajući u... kao družtvari zajednički (solidarno) i osobno odgovorni, pak N. N., B. B., Z. Z. i t. d., zanatom... iz... nastanjeni u... kao naručbeni družtvari, utemeljiti jedno osjeguravateljno družtvo: to su oni sporazumno utanačili u tom pogledu sliedeću

Družtvenu Pogodbu u naručbeno ime uz dionice.

1. Svrha ili cilj ovoga družtva biti će osieguravanje pomorskih pogibeljah i štetah, kao nemanje i onih, koji biti mogu vatrom prouzrokovani (ili druga svrha).

Digitized by Google

2. Družtvo, koje se utemeljuje uslied vladine dozvole, imati će svoje sjedište u Trstu, a poslovati će, i biti predstavljano pod tvrdkom *„Osjeguravateljno Družtvo, Obradović-Matekovič i družtvari“*.
3. Isto družtvo započeti će svoje dielovanje dana... a prestati će danom..., do kojega opredieljuje se njegova trajanost.
4. Zakladna družtvena glavnica ustanovljena je u iznosu od 500,000 fr., slovom... a. v., od kojiuh, 300,000 fr., slovom... ulažu družtvari osobno odgovorni, najme M. M. iznos od fr. 40,000, slovom..., O. O. iznos od fr...., P. P. iznos od fr.... a. v. i t. d.; dočim ostali iznos od fr. 200,000, slovom... porazdieljen je u četiristotine imeniteljnih dionicah (ili dielovih dioničkih: nu niti dionice, nit dielovi istih, nemogu biti izdani *na pokazatelja)*, svaka od fr. 500 (ili po zakonu svaka od 300 fr. najmanje, za austrianske pokrajine [1]); od kojih, naručbenik N. N. uzima ih deset, za ukupni iznos od fr. 5000; naručbenik B. B. trideset, za iznos od fr. 15,000; naručbenik Z. Z. četrdeset, za iznos od fr. 20,000 i t. d., koje dionice ipak, nebudu mogle biti prenesene, ili ustupljene drugim osobam (ili pak budu slobodno ustupljene).
5. Svaki naručbenik biti će obvezan položiti u gotovom novcu, prigodom podpisanja ove pogodbe, dotični broj po njemu uzetih dionicah (ili prije nego se učini prijava za upis tvrdke, valja da izplati barem četvrti dio), kao što su jurve položili družtvari osobno odgovorni M. M., O. O., P. P. i t. d. dotični njihov uložak (za uložke družtvarah osobno odgovornih, nemogu se po zakonu izdavati dionice).
6. Nijedan naručbenik biti će izvržen većemu slučajnom gubitku, nego što doprinaša broj njegovih dionicah, a družtvari osobno odgovorni M. M., O. O., P. P. i t. d. pako odgovaraju sa svim njihovim imjetkom.

---

[1]) Trgov. Zak. za Ugar. Hrv. i t. d. ne pripoznava ovo družtvo, pa tomu dosliedno niti propisuje štogod u pogledu goripomenutih dionicah.

Digitized by Google

7. Svako pojedino osjeguranje, nebude moglo nadilaziti iznosa od fr. 50,000, slovom... a. v.

8. U slučaju ako bi družtvo, u koje mu budi drago vrieme, podvrženo bilo takovim gubitkom, koji bi utemeljiteljnu, glavnicu umanjili za jednu polovicu; tad bi obustavljeno bilo svako dalje poslovanje, i odmah sakupljena izvanredna sveobća skupština sviuh zauzetnikah, koji bi tad većinom glasovah, i polag ustanovah u 13oj točki sadržanih odlučili, jeli bude družtvo napriedovati ili prestati moralo.

9. Družtveni poslovi bez razlike, budu upravljani po osobitom ravnateljstvu, sastavljenom iz družtvarah zajednički i osobno odgovornih O. O. i M. M. (ili po jednom, ili više njih, većinom glasovah imenovati imajućih se), koji će otu službu obnašati sve doklam družtvo trajalo bude; a to uz nagradu od 3 % na čisti dobitak, koji biti će izplatjen dotičnim članom, čim redovita glavna godišnja skupština dovršena bude. Isto ravnateljstvo pako morat će utjeravati družtvene vjeresije, rukovoditi pjeneznicu, i biti će vlastno ulagati razpoložive novce, nu pod svoju odgovornost, kaono družtvena korist zahtievala bude; a glede sviuh ovih činah, morat će predlagati u prvih šest mjesecih svake družtvene godine, nižepomenutom nadzornom odboru i naručbenikom, obrazloženi jednačni račun (bilancio) od prošloga družtvenog godišća.

10. Uz ovo ravnateljstvo, postavlja se nadzorni odbor, koji će bezplatno obavljati svoje poslove; a to samo za jednu godinu (prvi put nemože biti imenovan za više od jedne godine, a kašnje najveć za pet). sastojeći iz pet (manje ne, a više slobodno) naručbenikah najme: B. B., Z. Z. i t. d. čija zadaća biti će nadziravati sve družtvene poslove, pregledavati njegove knjige i pisma, obsvjedočavati se o stanju blagajne, izpitivati godišnje i jednačne račune, osim predlogah za razdiobu dobitka, pak svake godine i o svemu, ubaviestjivati glavnu skupštinu. U buduće pako isti

Digitized by Google

odbor sastojati će iz najmanje pet članovah, bude odabran iz odiela naručbenikah, i moći će se za njegovo poslovanje primjerno nagraditi, nu jedino uslied zaključka glavne skupšćine.

11. Podpis i jednoga samoga od dvajuh članovah ravnateljstva, valjano će zavezivati družtvo prama tretjim osobam; ali u načelu, svaka izprava ili spis budu istodobno podpisani po obodvajuh na ovaj način *„Za Osjeguravateljno Družtvo Obradović-Mateković i drug. N. Obradović, B. Mateković“*.

12. Dana drugoga Sječnja svake godine, biti će obdržavana u gradu Trstu, glavna družtvena skupština, sazvati imajuću se po osobno odgovornih članovih (ili po nadzornom odboru, ili drugih osobah), k prisustvovanju koje, pozvani budu svi družtvari, kroz Trstjanski časopis *„Osservatore Triestino“*, uz naznačenje predmetah u njoj razpravljati imajućih se; i to dvadeset danah prije, zaradi da u njoj učestvovati uzmognu. Zbog razlogah pako osobite i neprevidne važnosti, kao nemanje uslied zahtieva, svrhu i uzroke naznačećeg, i podpisanog od strane jednoga ili više naručbenikah, čije dionice sačinjavale budu ukupno deseti dio čitave njihove glavnice: biti će bezodvlačno sazvana i druga izvanredna sveobća skupšćina, uz naglašenje svrhe; i to polag pravilah ustanovljenih u nazočnoj i sliedećih točkah 13 i 14.

13. Godišnja skupština, kad sastojala bude iz najmanje dvadeset družtvenih članovah (manje ili više), smatrati će se kao zakonita, pa iza saslušanja nadzornog odbora, morati će izpitavati pojedini posao ravnateljstva, družtvene uprave, i rečenog odbora, pregledavati stanje blagajne, razvidjivati, odobravati ili ne, godišnji zaključni račun, valjano ustanovljivati dio godišnjega dobitka, koji se slučajno bude mogao doznačiti pojedinim družtvarom, polag iznosa njihovih uložakah, i napokon po većini glasovah, riešavati u obće svaki redoviti i izvanredni slučaj; proglasiv pak odnosni uspieh kroz gorinavedeni časopis.

Digitized by Google

14. Družtveni članovi pozvani a ne prispjevši u glavnoj sjednici, obvezuju se sada za onda, da će poštovati svaki zaključak, koji bude izrečen većinom glasovah sakupljenih drugarah (*ili* uslied dvijuh tretjinah glasovateljah, *ili* većinom glasovah prisutnih *naručbenikah*, i neprisutnih punomoćjem zastupanih; koja većina ipak mora u sebi sadržavati barem četvrti dio sviuh naručbenikah, a ukupni iznos njihovih uložakah, sačinjavati barem četvrti dio ukupne njihove glavnice).
15. Većina glasovah, gdje se o njoj divani u ovoj pogodbi, biti će ustanovljena ne po broju družtvenih članovah, nego po iznosu njihovih uložakah; ter tomu dosliedno, tko bude postavio u družtvo iznos od fr. 500 do uključivo 3000 (manje ili više), imati će jedan glas, od prieko 3000 fr. do uključivo 6000, imati će dva glasa; od prieko 6000 fr. do 12,000 uključivo, tri glasa; a od prieko 12,000 fr. imati će četiri glasa.
16. Nakon što bude svake godine učinjen jednačni račun, biti će porazdieljen medju družtvene članove iz njega izlazivši čisti dobitak, po razmjernosti njihovih uložakah.
17. Pogledom na razna poslovanja i zadaće ravnateljsva, koja budu upisana u odnosne knjige i dnevnike, kao nemanje obzirom na družtveno dopisivanje, po istomu voditi imajuće se, opredieljuje mu se na teret družtvene glavnice, osim pomenutog postotka, svota od godišnjih fr. 2000, slovom... a. v. za potriebni stan, dotično za družtvenu pisarnu, i odnosno potriebno osoblje, koje se na njegov izbor ostavlja.
18. Napokon iza razstave družtva, biti će uz predhodnu izplatu slučajnih dugovah, porazdieljen njegov imetak medju članove, po razmierju njihovih uložakah, al to stopram nakon jedne godine, računajući od dana, upisanja dotične razstave u trgovački registar.

Iza kako su družtvari pročitali i razumjeli pojedine točke ove pogodbe: oni se svetčano obvezaše na njihovo izpunjenje; ter u posvjedočenju toga, podpisaše ovu dokaznicu pred dvama svjedoci.

Digitized by Google

Bular. kao Obraz 26.

29. Dioničarska Družtvena Pogodba [1]).

Obzirom na sriećni položaj otoka Krka, na bogatstvo i plodonosnost njegove zemlje; a iz druge strane na siromaštvo dotičnog sasvim poljodelstvenog naroda, koji ipak žalibože još i dan današnji upitnu zemlju, po starodavnom običaju obradjiva, bez prilagode ma niti jednog od bezbrojnih znanstvenih i obrtničkih pronašastjah zadnjega stolietja — tako da kukavni njeini plodovi nijesu dovoljni niti za svakdanje potriebe, a kamopak za uzdignutje stanovnikah do položaja izobraženih narodah: toga radi podpisani N. N., B. B., O. O. i t. d., zanatom ... iz ... prebivajući u... uz malenu vlastitu korist, odlučili su zauzeti se za njihovo blagostanje, utanačiv medjusobno u tu svrhu slieđeću

Dioničarsku Družtvenu Pogodbu.

1. Članovi ovoga poduzetja, utemeljuju družtvo uz dionice, pod imenom *„Dioničarsko Krčko Družtvo Poljodelstva“*.
2. Ovo družtvo imati će svoje sjedište u gradu Krku, a glavna svrha bude mu, blagostanje naroda, promicanjem poljodelstva, i tomu dosliedno nabavljivanje na njegovu korist i prodavanje svakovrstnoga bilja i voćtvenih stabalah, poljodelskoga (ratarskoga) orudja, kaonemanje podieljivanje pripomoći u novcu uz 4 % kamate, svim onim, koji se istim poljodelstvom bavili budu, i koji navlastito budu mogli dokazati, da jesu uknjiženi vlastnici od najmanje jednoga □ jutara (stogah, klaftarah i t. d.) trsovate, a od najmanje osamdeset □ klaftarah voćkami nasadjene zemlje; dočim u podieljivanju

[1]) Glavna svrha gornje pogodbe, kao se iz nje vidi, nije baš trgovačko poduzetje nu sastavljena je tako, da služiti može, bez ikakve preinake što se pravilah tiče, kao trgovačka dioničarska pogodba, i kao ona kojoj nije svrha trgovački dapače dobrotvoran ili drugi sličan podhvat, jedinom opazkom: da u ovom posliednjem slučaju, upitna pogodba (druztvena pravila), morala bi biti sastavljena u pet primjerakah.

Digitized by Google

veće ili manje pripomoći, služiti će kao mjerilo veće ili manje gospodarstvo tako nasadjenih zemaljah.

3. Utemeljiteljna družtvena glavnica ustanovljuje se, polag mogućnosti za ovaj prvi put, u iznosu od samih fr. 50,000, slovom ... a. v. (i slučajno od fr. ... kao pričuvna glavnica), sastojećih iz nerazdielivih odnosnih dionicah, i dioničkih dielovah, a poimence: iz stotine dionicah imeniteljnih (izdanih na ime) svaka od fr. 100, iz tristotine na pokazatelja (nosioca) pojedina takodjer od fr. 100, (koje ipak nebudu izdane prije nego se izplati cieli njihov nominalni iznos), iz jedne stotine dioničkih dielovah na ime, svaki od fr. 50, te iz dviestotine na pokazatelja, pojedini od fr. 25, koja različita vrst dionicah, bude mogla biti slobodno (ili ne) pretvorena od imeniteljnih, u onih na pokazatelja, a ove u onih prve vrsti; i toga radi nijedan dioničar nebude odgovoran prieko novčane glavnice po njemu uložene.

4. Družtvo utemeljeno uslied postignute vladine dozvole, započeti će svoje dielovanje dana 15 Kolovoza 1878, i trajati će za deset godinah; koja doba ipak moći će se produljiti, uslied jednoglasnoga odobrenja dioničarah (ili morda uslied dvijuh tretjinah glasovah).

5. Pojedini družtvar obvezuje se položiti prigodom podpisanja ove pogodbe, četrdeset postotni diel [1]) uzetih dionicah, a ostatak pako u roku od dviuh godinah, računajući od današnjega dneva napried, pod uvjetom, da u protivnom slučaju bi morao izplatiti odnosne 4 % zatezne kamate (ili pod prietnjom ugovorne kazni od fr. 80, slovom ..., ili da bi izgubio svako pravo na položeni 40 % od njegovih dionicah, koji bi odpao na korist družtvene zakladnice).

---

[1]) V. str. 85, toč. 13 slov. *b*, kojom se ustanovljuje 40 % u gorinavedenom pogledu za austr pokrajine; dočim za one u Ugar. kruni, odredjeno je, da za osjeguranje temeljne glavnice, valja da bude položeno barem 50 % na svaku pojedinu dionicu.

Digitized by Google

(Ovdie n. p. prepiši toč. 8, Obraz. 28.)

6. Družtvo biti će upravljano po družtvenom punomoćniku R. R., zanatom... iz... prebivajućem u... (ili po poslovodji, ili više njih, ili po jednom ili više članovah ravnateljstva); dočim kao ravnatelji za ovaj prvi put, imenuju se jednoglasno (ili po glasu dvijuh tretjinah pozvanih i prisutnih dioničarah) za tri godine, družtveni članovi N. N. i B. B. (jedan ili više njih, dioničari ili druge osobe), koji ipak budu se mogli opozvati u svako vrieme. Buduće ravnateljstvo pako biti će imenovano na isti način. Ravnateljstvena zadaća biti će: zastupati družtvo u svih poslovih, toliko pred sudom, koliko izvan njega; podpisivati valjano (jedan ili oba) svaki spis na družtvo odnoseći se, i to ovako *„Za Dioničarsko Krčko Družtvo Poljodelstva N. N. i B. B.“* slučajne prisege u ime družtva polagati; imenovati družtvene zastupnike izvan otoka Krka; sazivati glavnu godišnju i slučajne izvanredne skupštine (ili to mogu druge osobe učiniti); paziti da budu držane i vodjene u redu družtvene knjige; i napokon predlagati dioničarom najdalje u prvih šest mjesecih svake poslovne godine, jednačni račun prošastoga godišta; a to sve pod osobnu i uzajamnu njihovu odgovornost.

7. Uz ovo ravnateljstvo, imenuju se kao nadzorni odbornici pet dioničari (manje ili više), najme: P. P., M. M., Z. Z. i t. d. [1]); čija zadaća biti će, bezplatno nadziravati vodjenje družtvenih poslovah, u svih upravnih granah; ubavieštivati se o tečaju družtvenih poslovah; pregledavati u svako doba knjige i pisma; razvidjivati stališ družtvene blagajne; izpitivati godišnje jednačne račune, i predloge za razdiobu dobitka; pak svake godine o tomu ubavieštjivati glavnu skupšćinu dioničarah.

---

[1]) V. Opaz. ([1]) str. 86.

Digitized by Google

8. Za dan 5 Travnja svake godine, biti će sazvana kao je rečeno, po ravnateljstvu, glavna godišnja skupština, obdržavati se imajuća u gradu Krku, k prisustvovanju koje, pozvani budu svi dioničari kroz Trstjanski časopis „*Naša Sloga*“ naznačenjem predmetah u njoj razpravljati imajućih se; a to trideset danah prije, zaradi da u njoj učestvovati uzmognu. Uslied razlogah pako, osobite i neprevidne važnosti, kaonemanje uslied zahtieva, svrhu i uzroke naznačećeg, te podpisanog od strane jednoga ili više dioničarah, čije dionice sačinjavale budu ukupno, deseti dio družtvene glavnice, biti će odmah sazvana i druga izvanredna sveobća skupština, uz obznanjenje svrhe.
9. Ovdie prepiši n. p. točku 13, Obraz. 28.
10. Prepiši točku 14 iste Obraz. sa dotičnimi preinačenji.
11. Većina glasovah, gdje se o njoj divani u ovoj pogodbi, biti će ustanovljena pro broju dionicah, uslied česa odredjuje se, da posjednik jedne dionice ili diela dionice, makar od 25 do uključivo 100 for: imati će pravo jednoga glasa, od prieko 100, do uključivo 200 for. na dva glasa i t. d.
12. Nakon što bude svake godine učinjen jednačni račun, biti će porazdieljen medju dioničare iz njega izlazivši čisti dobitak, po razmjerju njihovih dionicah; dočim nitko od istih dioničarah neće imati prava na kakove kamate.
13. Družtveni upravitelj R. R. dobiti će prikladan stan za porabu pisarne, a uz to, doznačivati će mu se svake godine iz družtvene zakladnice, iznos od 700 fr., slovom... a. v. u ime platje, dana prvog svakog mjeseca predplatno izplatjivati imajuće se prama namiri, počamši od dana današnjega; dočim pako ravnateljstvo i nadzorni odbor, poslovati će bezplatno.
14. Napokon, prigodom razstave družtva, biti će uz predhodnu izplatu slučajnih dugovah, porazdieljen njegov imetak medju družtvene članove, po razmjerju njihovih uložakah, al to stopram nakon jedne godine, računajući od dana tretjega uvrštjenja razstave, u na-

Digitized by Google

vedenom časopisu „*Naša Sloga*“ — a knjige razstavljenog družtva pako, sahranjene u sjegurno mjesto, polag upute trgovačkog sudišta, gdje budu čuvane za tečaj deset godinah.

Nakon pročitanja i raztumačenja nazočne pogodbe, bila je ova u znaku potvrde, pred dva svjedoka od strane sviuh članovah vlastoručno podpisana.

Ovdje bi sad morale imati njihovo mjesto *Obraznice* skrovitoga družtva, i u pogledu zadruženja za poduzetje jednoga ili više pojedinih trgovačkih poslovah u zajedničko ime. Nu to smatra se kao nepotriebno i suvišno, jer za obadva slučaja, u koliko se tiče družtvenih odnošajah i uvjetah, služiti može Obraznica 26, sa dotičnimi preinačenji.

Bular. kao Obraz. 26.

30. Družtvena Pravila (Pogodba) Trgovačke Zadruge.

Medju niže podpisane, dosad sakupljene članove N. N., B. B., M. M. i t. d. zanatom... iz..., bila su danas sklopljena i podpisana za nje i za buduće zadrugare, sliedeća po glavnoj utemeljujućoj skupštini jednoglasno prihvatjena

Družtvena Pravila (družtvena pogodba) Trgovačke Zadruge.

1. Predmet poduzetja ove zadruge, biti će navlastito promicanje gradjenja brodovah (i slučajno drugih predmetah).
2. Zadruga imati će svoje sjedište u Bakru, i poslovati će i biti predstavljana pod imenom ili tvrdkom „*Brodogradjevna Bakarska Zadruga*“.
3. Zadružtvo početi će svoje djelovanje dana 1 Kolovoza 1878, i trajati će za osam godinah, računajući od dana današnjega napried (ili trajanost bude mogla biti produljena, uslied jednoglasnoga odobrenja zadrugarah, ili morda uslied dvijuh tretjinah glasovah).
4. Svaka poštena osoba, budi mužka ili ženska, moći će stupiti kao član u ovoj zadrugi, kroz jednostavno pismeno očitovanje, da stuplja u njoj kao član, uz

Digitized by Google

doprinesenje opredieljenog novčanog iznosa, i ograničenu ili neograničenu odgovornost, ter da se obvezuje na izpunjenje nazočnih pravilah.

5. Pojedini član zadruge biti će dužan, na temelju uzajamnosti zadrugarah, promicati njeinu vjeresiju, korist i gospodarstvo; uslied česa imati će pravo na odnosne dobitke, kaošto bude podvržen slučajnim gubitkom, u razmjerju po njemu doprinešenog novčanog uložka.

6. Za tjeranje zadružnoga poduzetja, ustanovljena je aktivna glavnica od fr. 500,000, slovom... a. v. koja u buduće biti će slučajno povekšana (i eventualno pričuvna glavnica od fr...., koja moraju biti uložena u ovozemstvu), sastojeća iz svote od 300,000 fr., slovom... uloženih po osobno i neograničeno odgovornih članovih zadruge N. N., B. B. i M. M. najme 100,000 fr. po svakomu, te iz 200,000 fr., slovom... sastojećih iz 2000 imeniteljnih dionicah, najme svaka od 100 fr. a. v. uloženih po inih zadružnih članovih, ograničeno odgovornih do iznosa njihovih uložakah (ili morda uz neograničenu odgovornost za družtvene obveze).

(Ovdie prepiši n. p. točku 5^{u} Obraz. 28).

(Prepiši točku 6^{u} iste Obraz.).

(Prepiši n. p. točku 8^{u} iste Obraz.).

(Prepiši ovdie n. p. toč. 6 Obraz. 29 opazkom, da osim ondie navedene zadaće ravnateljstva, ovo biti će takodjer dužno koncem svake četvrti godine, pristupivše i izstupivše članove, ter broj odkazanih poslovnih dielovah, prijaviti sudbenom stolu i mjeseca Sječnja svake godine, uz izkaz poslovnih dielovah, predložiti imenik članovah, po abcednom redu sastavljen; nadalje po nadzornom odboru pregledani godišnji jednačni račun obnarodovati učiniti pod prietnjom zakonite novčane globe do 1000 fr. i naknade štete, a to osam danah prije glavne skupštine, posebnim izkazanjem u tom obnarodovanju, broja zadružnih članovah u čas zaključka računa obstojećih, te navesti broj tečajem dotične poslovne godine pristupivših i

Digitized by Google

izstupivših članovah, kao i broj uloženih, odkazanih i povratjenih poslovnih dielovah, uz bezodvlačno predloženje nadležnom sudbenom stolu, izvornog jednog primjerka jednačnog računa u glavnoj skupštini odobrenog).

(Prepiši sada n. p. toč. 7 iste Obraz. nu opazkom, da u pogledu zadrugah, nadzorni odbor sastojati mora barem iz triuh članovah).

(Prepiši ovdie n. p. toč. 8 Obraz. 29).

(Prepiši sad toč. 13 Obraz 28).

(Prepiši ovdie toč. 14 iste Obraz. sa dotičnimi preinačenji).

(Prepiši sada toč. 15 iste Obraz.).

(Prepiši ovdie toč. 16 iste Obraz.).

(Prepiši sad toč. 17 iste Obraz.).

(Prepiši sada n. p. točku 14 Obraz. 29, opazkom, da se zadružni imjetak nemože faktično razdieliti, prije izminutja šest mjesecah, računajući od tretjega obnarodovanja oglasa o razstavi družtva).

Nakon pročitanja i raztumačenja nazočnih zadružnih pravilah, bila su ova u znaku potvrde pred dva svjedoka od strane sviuh članovah vlastoručno podpisana.

Digitized by Google

Poglavje IX.

O Pogodbi na srieću.

Pogodba, kojom se obećava ili prihvatja nada kakove koristi, još nepoznate, zove se pogodba na srieću; koja spada medju *teretne pogodbe* t. j. *uz odgovarajuću naplatu (onerosi)* ili medju bezplatne pogodbe, polag toga najme, akoli se odnosno toj nadi, štogod obećava, ili neobećava.

Pogodbe srieće jesu: *obklada, igra, ždrieb,* sve kupoprodajne ili druge pogodbe vrhu pravah, kojim se čoviek *nada*, ili vrhu *budućih još nepoznatih* stvarih; *pogodba dosmrtnoga prihoda, družtvena obskrbilišta,* te napokon pogodba *osjeguravateljna,* i *pomorskoga zajma.*

O Obkladi.

Obklada postane onda, kad stranke vrhu kakvoga dogodjaja, još obim nepoznata, ugovore medju sobom stanovitu cienu, izplatiti se imajuću onoj od njih, čije tvrdjenje bude potvrdjeno po uspjehu stvari.

Obklade poštene ili učinjene na dobru vieru, i u obće dopuštene, jesu obvezateljne kad je ustanovljena ciena bila nesamo obećana, dapače i zaista izplatjena ili položena. Ciena nemože biti sudbeno potražena.

Svaka igra je niekakva obklada, pak zato propise ustanovljene za obklade, valjaju i za igre.

Bul. V. *Obklada* u Bular. Tarifi.

31. Obkladna Pogodba.

Budući mnienja N. N. i B. B. zanatom ... iz... neslažu se, u koliko se tiče niženavedenoga posla,

Digitized by Google

to oni dotjeraše stvar do toga, da su u tom pogledu sklopili medju sobom sliedeću

Obkladnu Pogodbu.

N. N. tvrdi da nadarje od 1000, slovom... zlatnih cekinah, podieliti imajuće se po Bečkom sveučilištu dana 24 Veljače t. g. onomu od natiecateljah, čiji slikotvor bude prosudjen kaono izvrstno dielo, biti će dosudjeno slikaru M. M. iz... dočim B. B. za stalno drži, da bude prisudjeno pitomcu istoga sveučilišta imenom P. P. rodom iz...

U tu svrhu dva goripomenuta obkladiše se za iznos od 25, slovom... srebrnih talirah, i naročito ustanoviše: da onaj, čije mnienje potvrdjeno bude po uspjehu stvari, moći će ih dignuti i pridržati kao svoju vlastnost, nakon triuh danah, iza kako Bečki sveučilistni odbor bude odnosni svoj sud izrekao, i to od rukah podpisanoga R. R., kod koga postavljaju se sada u polog od strane obodvajuh pogodbenikah, u ukupnoj svoti od petdeset talirah.

U ostalom razumieva, se samo po sebi, da ako nadarje nebi bilo prisudjeno niti jednomu niti drugomu od gorepomenutih dvajuh natiecateljah, u tom slučaju obklada smatrati će se, kao neučinjena, ter svakomu pogodbeniku bude slobodno uzeti natrag svoje novce u gorenavedenom roku.

Proštijeno, potvrdjeno i podpisano.

O kupoprodajnoj pogodbi na srieću.

Onaj koji obeća primiernu cienu, za ustanovljenu količinu budućega kakvog dohodka, taj učini običajnu kupoprodajnu pogodbu.

Koji za ustanovljenu cienu, kupi sve zajedno, buduće koristi kakove stvari, ili nadu tih koristih, taj učini pogodbu na srieću.

Kupoprodaja prava, jednoj osobi pripadajućeg diela, u kakovoj rudionici, spada medju pogodbe na srieću. Pro-

Digitized by Google

dalac jamči jedino za istinitost svoga prava na diel, a kupac podvržen je rudarskim zakonom.

Car. Pat. od 24 Listop. 1856, bila je ukinuta za rudničke posjedatelje dužnost prodaje državnim blagajnam, izkopanoga zlata i srebra; a kroz Propis financ. ministarstva od 24 Ožujka 1859, kricpostan za pokrajine Ugarske krune, državni Erar odrekao se je koristih, koje si je bio jurve pridržao na rudionice kamenitoga ugljevja. Ovo isto dobročinstvo pako, polag kašnje minist. Naredbe od 24 Srpnja 1859, bilo je protegnuto i na vojničku krajinu.

Kupac baštine, jur po prodaocu prihvatjene, ili ovomu barem pripadajuće, stuplja u sva prava i obvezanosti prodaoca, kao baštenika (nasliednika), na koliko ova nijesu jedino osobna; dakle i takovo kupilo, jest pogodba na srieću, samo ako se nije učinilo na temelju kakvoga popisa.

Bul. V. *Srieće* u Bul. Tarifi.

32. Kupoprodajna pogodba na srieću.

Budući su B. B. D. D. i P. P. zanatom... iz... odredili, aku bude vrieme, otići u lov kunacah na otoku *„Plavniku“* ležećem med Krkom i Cresom, to biaše medju njimi i N. N. zanatom... iz... ugovoreno što sliedi.

1. B. B. D. D. i P. P. obvezuju se loviti kunce polag miestnoga običaja, na otoku „Plavniku“ i to preksutra, od devete ure u jutro, do šeste po podne; upotriebiv u tu svrhu vlastita njihova oružja, njihove pet zečare, svoj prah i olovo, pak svu moguću brižljivost i trud.
2. Trajanjem lova, biti će slobodno pomenutim trim lovcem, počinuti dva sama puta, a to o podnu za cieli sat, a okolo viečernje za pol sata.
3. Svu divljinu bez iznimke, koja ulovljena bude u ustanovljenom vriemenu, toli po lovcima, koli po psima, kupuje N. N. na srieću, bude valjala ili ne, za iznos od fr. 50, slovom... a. v., koje će on izbrojiti na ruke B. B. D. D. i P. P. odmah kad bude lov dovršen, i to uz istodobno izručenje divljadi slučajno pobijene i ulovljene.

Digitized by Google

4. Za svaki čin nedopušten, kao uklonjenje hitca, sakrijenje ulovljene živadi i slična, kaonemanje za neizpunjenje kakove točke nazočne pogodbe, ustanovljuje se medjusobno pogodbena kazan od fr. 10, slovom... a. v., koju bi prekršioc odmah platiti morao, oštetjenoj stranki, ili koju se je oštetiti namjeravalo.

Proštijeno, potvrdjeno i podpisano pred dva svjedoka.

Bul. kao Obraz 32.

33. Kupoprodajna pogodba baštine, na srieću.

Budući je preminuo pred dva dana u ovom gradu, gruntaš N. N. pokoj. R. zanatom... iz... ostaviv za sobom znatnu imovinu, i pismenu oporuku, koja se još zapečatjena nalazi u pohrani kod ovdašnjeg c. k. kotarskog suda: toga radi nižepodpisani D. N. njegov jedini sin, i vjerovjetni baštenik, pronašavši u osobi P. P. kupca svojih nasliednih pravah kojim se nadija, sklopio je s njim sliedeću

Kupoprodajnu pogodbu na srieću.

D. N. prodaje i ustuplja neoporecivo, za se i svoje nasliednike, gorepomenutomu P. P., koji prihvatja i kupuje, čitavu (svu) gibivu i negibivu ostavinu (imovinu) bez iznimke, pokojnoga njegovog otca N. N. umrvšeg u ovom gradu dana..., koju bi isti D. N. kao jedin zakonit sin i vjerojatan sveobći baštenik, postignuti mogao, kriepostju pismene, dosad nerazpečatjene nit proglašene oporuke rečenoga pokojnika, položene kod ovomjestnog c. k. kotarskog suda, dana njegove smrti, ili iz drugog kakovog mu budi drago naslova; i to sa svimi pravi i dužnosti na istu ostavinu odnoseći se, u kojih vlastničtvo, kupac će dakako stupiti, čim ova pogodba bude podpisana.

Kupoprodajna ciena pomenute ostavine, ustanovljena je sporazumno medju stranke, u iznosu od for. 30.000, slovom... a. v.. koje će kupac platiti prigodom podpisanja nazočne pogodbe, koja će po tomu služiti kao odnosna namira.

Digitized by Google

Ova pogodba, nakon što biaše doslovno proštivena i raztumačena obim strankam, bila je po njimi u znaku potvrde, uz naročitu odreku na prigovor oštetjenja prieko polovice, vlastoručno pred dva svjedoka podpisana.

O Pogodbi Dosmrtnoga Prihoda.

Pogodba dosmrtnoga prihoda postaje onda, kada za odnosne novce, ili za stvar procienjenu u novcu, obećava se komugod, stanovito godišnje platjanje, za života kakove osobe.

Vrieme za koje prihod dosmrtni trajati ima, može zavisiti od života jednoga ili drugoga pogodbenika, ili takodjer od života tretje osobe. U dvojbi, dosmrtni prihod platja se napried (predplatno) od tri do tri mjeseca, a prestaje u svakom slučaju, kad umre osoba, na čiji život biaše utemeljen.

Bul. kao Obraz. 32.

34. Obraznica pogodbe dosmrtnoga prihoda.

Budući se N. N. pokoj. P. zanatom... iz... nalazi u davnoj starosti od 85 godinah, bez zakonite dietce, ili drugih osobah, od kojih bi se zaufati mogao ljubeznoga i pravoga nastanja, ter želeći osjegurati se za ostalo kratko njegovo življenje: to je u toj svrsi, bez tudjega nagovaranja, dapače iz svoje razborite volje, utanačio sa ovdie prisutnim B. B. živućeg M., zanatom... iz... sliedeću

Pogodbu dosmrtnoga prihoda.

1. N. N. za se i svoje nasliednike predava i izručuje u neograničeno vlastništvo B. B. uzvratno dosmrtnomu prihodu, po ovom pružati mu imajućem se, njegovu jednokatnu kuću pod Br. 15, ležeću u gradu... u ulici... sastojeću iz pet sobah, kuhinje, tavana i konobe, te upisanu u Zem. Zap. Br. 8, obćine...; vriednost koje, sporazumno ustanovljuje se na 2500 fr. slovom ... a. v.

Digitized by Google

2. B. B. iz druge strane obvezuje se za se i svoje nasliednike, podavati (pružati) N. N. do njegove smrti (ili doklie isti B. B. bude živ) uslovom dosmrtnoga prihoda, potriebnu hranu, obućtvu i prikladan stan, u svojoj kući, sve kao se pristoji njegovoj starosti, kao nemanje 3 fr., slovom... a. v. predplatno svaki tjedan, za malene njegove potriebe.

3. Ustanovljuje se med podaocem zaživotnine, i doživnikom, da kad ovaj posliednji nebi mogao, ili nebi hotio pribivati sa prvopomenutim, da u tom slučaju ovaj, ili ako bi prije umro, njegovi baštenici, bili bi dužni izplatjivati N. N. do njegove smrti, bez inih dužnostih, godišnji iznos od fr. 400, slovom... a. v. u ime hrane, obućtve i stanarine, a to u predplatnih tromjesečnih obrocih.

Uslied toga, doživnik N. N. postavlja B. B. od ovoga časa napried, u stvarbeni posjed i uživanje goripomenute kuće, ter mu podieljuje pravo, da ju u zemljišnih knjigah na svoje ime razpisati učini; a iz druge strane B. B. dočim obećava točno izpunjenje prihvatjenih dužnostnih, podieljuje istotako doživniku N. N. pravo potraženja uknjižbe ove pogodbe, na teret upitne kuće, a imenito u koliko se tiče dužnostih odhranjenja u obće, i slučajnog godišnjeg izplatjivanja od fr. 400 a. v. u 2^{oj} i 3^{oj} točki napomenutih.

Ova bila su sasvim na dobru vjeru medju stranke ugovorena, pak tomu dosliedno, nakon što biaše njim proštijena i raztumačena ova u dva primjerka sastavljena pogodba, bila je u znaku potvrde, uz naročitu njihovu odreku na prigovor oštetjenja prieko polovice, vlastoručno po njih podpisana, pred dva svjedoka.

Budući za drugovrstne pogodbe dosmrtnoga prihoda, najme za one koje se sklapaju po obstojećih zavodih i družtvih, nalaze se običajno kod njih, jur gotove tiskanice, takove pogodbe sadržavajuće: toga radi smatra se ovdie kao suvišna i nepotriebna svaka odnosna obraznica.

Digitized by Google

O osjeguratelјnoj pogodbi u obće.

Ako tko uzme na se pogibelj kakove štete, koja bi se mogla dogoditi drugomu bez njegove krivnje, pak mu obeća za stanovitu cienu, ugovorenu naknadu, postaje od toga pogodba osjeguranja. U toj pogodbi osjeguravatelj (osjeguralac) odgovoran je za slučajnu štetu, a osjeguranik za ugovorenu cienu.

Takova pogodba, obično sklapa se za trgovine koje se prenašaju po vodi ili po kopnu; ali mogu se takodjer osjegurati i druge stvari, n. p. kuće i zemljišta, od pogibeljih vatre, povodnje i takovih.

Ako se dogodi slučajna šteta, za koju naknada biaše obećana, dužan je osjeguranik, ako medjutim se ne pripeti kakova nepredobiva zaprieka, ili ako nije ino što ugovoreno bilo, javiti to osjeguraocu u tri dana, ako se nalazi u istom mjestu, a inače u takovo vrieme, koje bi bilo potriebno za poslati odgovor po dva puta. Ako li osjeguranik to ne javi; ako nemože dokazati nenadni slučaj, ili ako osjeguralac može dokazati da se je šteta dogodila krivnjom osjeguranika, tad ovaj neima prava na obećanu odštetu.

O osjeguratelјnoj pogodbi proti pomorskim štetam, na pose.

Osjeguratelјna pogodba proti pomorskim štetam [1]) imati mora sliedeće potriebštine:

datak onoga dana, u kojem je podpisana;
navedenje, ako je bila prije, ili poslie podna učinjena;
nemože sadržavati ikakva čista prostora ili na bielo.

Nadalje moraju u njoj biti naznačena sliedeća:
ime, predime i obitališće onoga, na čiju zamolu sliedi

[1]) Pod općim izrazom „*more*" razumjevaju se takodjer rieke i plovne vodenice.

Digitized by Google

osjeguranje; njegovo svojstvo, jeli najme gospodar (vlastnik), ili naručevnik;

ime broda i opredieljeno mjesto njegovoga putovanja;

ime i predime kapetana;

mjesto u kojem trgovina bila je, ili mora biti ukrcana;

luka (porat), iz koje brod je morao, ili mora odjedriti;

luke ili pristaništa, u kojih mora biti nakrcan ili izkrcan;

luke ili pristaništa, u kojih mora doploviti;

kakvoća i vriednost ili prociena trgovinah, ili stvarih, koje se osjegurati učine;

vrieme u kojem pogibelji moraju početi, i prestati;

svota osjegurana;

nadarje (premio) ili ciena osjeguranja;

podvrženje stranakah odabraničkom sudu, u slučaju prepirke, ako je to bilo ugovoreno, i u obće sve druge uvjete, o kojih se pogodiše.

Jedna te ista sjegurnica sadržavati može više osjeguranja, toliko obzirom na trgovine i kolikoću nadarja, koliko u obziru različitih osjeguravateljah.

Osjeguranje može imati za predmet: korito i kolubu broda, praznog ili nakrcanog, oboružanog ili neoboružanog, samog ili popratjenog; orudja i brodovne spravi, oružja, hranu ili živez, svote podane u ime pomorskog zajma, tovarne trgovine, i svaku drugu stvar ili vriednost, koja se u novcu procieniti može, podloženu moroplovnom pogibelju.

Osjeguranje može biti učinjeno na sve, ili na dio rečenih stvarih, zajedno ili posebno;

može biti učinjeno u vrieme mira ili rata; prije ili poslie putovanja broda; za odputovanje i povratak, ili jedino za prvoga, oli za drugoga; za cielo putovanje ili za ograničeno vrieme; za sva putovanja i prevažanja po moru, riekah i plovnih vodenicah.

Digitized by Google

Tovarí (nakrcanja) učinjeni u iztočnih lukah, u afrikanskih krajevih, i drugih stranah svjeta, za Evropu, mogu biti osjegurani na svakojaki brod, bez da se naznači budi njega, budi kapetana.

Iste trgovine, mogu se u ovom slučaju osjegurati, bez navedenja njihove kakvoće i vrsti.

Ali tovarni list mora naznačiti osobe, kojim je odprava učinjena, ili kojim mora biti izručena trgovina, ako neima protivne pogodbe u sjegurnici.

Osjeguravatelj može opet osjegurati kod drugih, stvari jurve osjegurane, a osjeguranik može osjegurati činiti potrošak osjeguranja.

Nadarje opetovanoga osjeguranja može biti manje ili višje od prvenoga osjeguranja.

Osjeguravateljna pogodba pako je ništetna, ako imade za predmet:

naval trgovinah nalazećih se na brodu;

zaufani dobitak trgovinah;

platje pomorskoga osoblja;

iznoske uzete u ime pomorskog zajma; i napokon pomorske kamate novčanih svotah podanih uslovom pomorskoga zajma.

Svako zamučanje, svako krivo očitovanje od strane osjeguranika, svaka razlika med osjeguravateljnom pogodbom i tovarnim listom, koji bi umanjili smisao pogibelja, ili bi preinačili predmet, prouzrokuju ništetnost osjeguranja.

Napokon osjeguranje je takodjer ništetno u slučaju, kada zamučanje, krivo očitovanje, ili razlika bili bi uplivali u šteti, ili u izgubljenju osjegurane stvari.

Bular. kao Obraz. 32.

35. Obraznica osjeguravateljne pogodbe u obće.

Budući je zlokobni potres, pripetivši se pred malo danah u ovih okolicah, prouzročio nemalo razpucanje glavnoga zida u žitnomu hambaru, ležećem izvan ovoga grada

Digitized by Google

pod Br. 100, koji pripada ovdašnjem trgovcu N. N.; i želeći ovaj osjegurati se proti svakoj šteti: to on sklopi sa B. B. zanatom ... iz ... danas ob osam satih u jutro, sliedeću

Osjeguratelјnu Pogodbu.

1. B. B. uzima i prihvatja na svoj teret, svaki pogibelj i štetu, koji bi se pripetiti mogli N. N. zbog slučajnog strovaljenja goripomenutog hambara, ter osjegurava ga za tečaj od dvanaest godinah, računav od današnjega dana, ob osam satih u jutro, napried; obvezujući se, u slučaju ako bi u ovom medjuvriemenu nesrietno i bez tudjega sudielovanja srušio se, izplatiti mu, uslovom odštete, iznos od fr. 5000, slovom... a. v.; a to u rok od jednog mjeseca, računajući od dneva odnosne ubavjesti, u 2oj točki napomenute.
2. Ako bi osjegurana sgrada ili koj dio nje, u navedenoj dobi zbilja srušili se, N. N. obvezuje se prijaviti slučaj osjeguratelju B. B. u rok od triuh danah, računajući od onoga u kojem bi se nezgoda pripetila, a to pod uvjetom, da bi u protivnom slučaju izgubio svako pravo na ugovorenu odštetu. Osjeguratelj pako, čim bi bio ubavješten, postao bi dužan razpremiti i osnažiti u deset danah na svoje troškove, dotično zemljište, raznešenjem kamenah, ruševinah, opukah, gredah, dasakah i t. d., koja bi sva izpala na njegovu korist, izim ipak slučajnog žita i druge vrsti robe unutri sahranjene, koja kao vlastničtvo N. N. bila bi ostavljena na njegovu razpoloživost.
3. Osjeguranik N. N. u ime odnosnih dužnostih osjeguratelja, broji na njegove ruke u ime ciene ili osjeguravateljnog nadarja, ugovorenu svotu od 900 fr., slovom... a. v., a iz druge strane pogledom na obćepoznato poštenje osjeguratelja, N. N. odriče se na svako jamstvo u pogledu ustanovljene odštete (ili uz dozvolu B. B. uzdržuje si pravo izprositi uknjižbu prava zaloga za slučajni odštetni iznos od fr. 5000 a. v. na teret kuće Br. 20 ovoga posliednjega, ležeće

Digitized by Google

u ovom gradu u ulici... upisane u Z. Z. Br. 4, občine ...

Pogodbenici obvezuju se svetčano za se i svoje nasliednike, na točno izpunjenje ove pogodbe, a u potvrdu toga, nakon pročitanja nje, u znaku odnosne potvrde, podpisaše ju vlastoručno u prisutju dvajuh svjedokah.

Bulat. kao Obraz. 32.

36. Osjeguravateljna pogodba proti pomorskim štetam.

Med osjeguravajućim družtvom pod imenom *„Euridice“* obstojećim u Bnetcih, na trgu... pod Br. 700, iz jedne, i B. B. naručevnim trgovačkim odpravnikom, rodjenim i prebivajućim u ... iz druge strane, bila je danas o pet satih po podne, sklopljena i podpisana sliedeća

Osjeguravateljna pogodba (polizza).

1. Napomenuto družtvo *„Euridice“* osjegurava i jamči, uslied zamole ovdie prisutnoga B. B. činećeg na ime i račun brodovlastnika M. M. iz..., na svu njegovu pogibelj, korito i kolubu austro-ugarskoga Broda na tri jambora, imenom *„Egesta“* pripadajućeg rečenom brodovlastniku, i stojećeg pod zapovjed trgovačko-pomorskog kapetana N. N. rodom iz...; a osim toga, osjegurava takodjer (ili morda ne) orudja i brodovne spravi, oružja, hranu ili živez, pomorski zajam u iznosu od 2000 fr., slovom... a. v. prama Z. Z., i tovar od 600, slovom šeststo bačavah kamenitog englezkog ugljevja, vlastničtva S. S. iz... ukrcan u luci grada ... i t. d.
2. Brod odjedri iz Bnetačkog tovarilišta, doploveć do Krfskog otoka, pak za Carigrad; gdie, a naročito na Maltezkoj obali, izkrcati mora navedeni tovar ugljevja za račun tamošnjeg trgovca P. R. iz... kojemu se odpravlja.
3. Korito i koluba broda, vriedni, prvo fr. 25,000, slovom... a. v., druga fr. i t. d. [1]), sporazumno su pro-

[1]) Vriednost svake pojedine vrsti stvarih, mora biti posebno naznačena.

Digitized by Google

cienjeni na iznos od fr. 60,000, slovom... a. v.; česa radi osjeguravaju se, vriedni ili ne vriedni, za istu svotu od 60,000 fr. slovom... a. v. na koju, naručevnik B. B. broji ovaj čas, za račun koga se tiče, u ime osjeguravateljnog nadarja (premio) iznos od fr. 600, slovom..., a. v.

4. Pogibelji, koji družtvo „*Euridice*“ uzima na svoj teret, odnašaju se na jedino odputovanje broda iz Bnetcih u Carigradu, ter počimlju od današnjega dana četiri Ožujka 1878, o pet satih po podne, a prestati će ob osam satih u jutro od šestoga dneva, računajući od onoga, u kojem brod bacio bude svoja sidra, pokraj obale Maltezah.
5. Za ukloniti svaku dvojbu, očituje osjeguravateljno družtvo, da uzima na svoj teret, gubitke i štete, koje bi se pripetiti mogle usjeguranim stvarim, radi brodoloma (izgubljenja broda) nasjede ili zasukanja, oluje, nenadnog sunutja, pobacanja u more, vatre, gusarstva, porobljenja, i u obće radi sviuh pomorskih nezgodah.
6. Izključuju se ipak naročito sve štete i gubitke, koje bi se poroditi mogle zbog rata, neprijateljstva, uzsilja, uzapta, obsade mora, zarobljenja, državne zapliene, guleža ili dodjevanja prijateljskih i neprijateljskih državah, ter napokon radi kradnje gospodara, kapetana ili družbine i sličnih, glede kojih, osjeguravateljno družtvo, ne uzima na se ikakve odgovornosti.
7. Naknadive štete, kojim bi osjegurane stvari podvržene biti mogle, razlikuju se u dionih štetah, ili u slučajevih pomorske štete, glede kojih, zapuštenje slieditи nemože, i u posvemašnih štetah, uslied kojih sliedi zapuštenje sviuh stvarih za čitavu osjeguranu svotu.
8. Kao slučaj dione štete, biti će smatran onaj, kada osjegurane stvari, iza nenadijane zlosrieće, bile bi sve, ili stranom ukrcane na koji mu drago brod, za mjesto kamu biahu odredjene, u roku od triuh mjesecah, ra-

Digitized by Google

čunajući od dana objave, koju osiguranik, na osiguravateljno družtvo učiniti mora; a kao slučaj posvemašne štete, biti će smatrano podpuno izgubljenje i neprispjetje osiguranih stvarih na odredjeno mjesto.

9. U pogledu dionih štetah, iznos naknaditi imajući se, biti će razlika izlazeća iz procienbene svote osiguranih stvarih, te iz njihovog oštetjenog stanja, koji se pronaći mora kroz dotične vještake.

10. U slučaju, ako bi zapuštjenje slieditи moralo, ili bi se makar i diona šteta pripetila, osiguranik ili drugi na mjesto njega, morat će nezgodu prijaviti osiguravateljnom družtvu, u roku od triuh danah, računajući od časa dobivene ubavjesti, a ako se on u ovom gradu nalazio nebi, u roku od dvadeset danah, pod prietnjom, da bi u protivnom slučaju izgubio svako pravo na odštetu.

11. Zapuštenje, kad bi se zbilja obistinilo, mora biti učinjeno osiguravateljnom družtvu, u rok od četiri mjeseca, računajući od dana gorinavedene prijave, a to prama izručenju od strane osiguranika sviuh nezgodu opravdajućih pisamah, i drugih dokazah, koja bi na njegovu korist služiti mogla.

12. U slučaju izgubljenja ili nasjede, osiguranik oli njegovi zastupnici, dužni budu po mogućnosti, nastojati za odkupljenje stvarih, prama naknadi odnosnih troškovah, do iznosa vriednosti stvarih odkupljenih.

13. Kad bi jur minula godina danah od dana odputovanja broda, ili od onoga kad bi se zadnja ubavještjenja zadobila, ako bi osiguranik očitovao, da mu nije bilo ništa priobćeno u pogledu broda, on će moći učiniti zapuštjenje osiguravajućem družtvu, i tražiti izplatu osiguratelјne ciene, i to pod naročitim uvjetom, da kašnje utrnulo bi svako njegovo pravo. Ako pak poslie navedene dobe, te iza jur sliedivše izplate, osigurane stvari prispjele bi nepovriedjene na odredjeno mjesto: zapuštjenje smatrano bi bilo kao neučinjeno, a iste stvari ostale bi na račun osigura-

Digitized by Google

nika, koji bi morao povratiti upjenezenu svotu sa odnosnimi kamati od pol po stotine na mjesec, za vrieme u koje bi novce pridržao.

14. Kad bi se pripetila diona ili posvemašna šteta — čija istinitost morala bi se dokazati kroz redoviti tovarni list, ili u pomankanju ovoga, kroz druge zakonite izprave — čim bi bilo pripoznato, da ista pasti mora na teret osjeguravajućeg družtva, bila bi osjeguraniku izplatjena odštetna svota na ovaj način, najme: za dione štete, u gotovom novcu, a za posvemašnu štetu, kroz mjenice izplative na dva mjeseca, prama odbitku od tri po sto.
15. Svaka prepirka odnoseća se na ovu pogodbu, koja bi se pripetiti mogla med osjegurateljnim družtvom i osjeguranikom, morala bi biti predložena za odabraničko prosudjenje, ovdašnjoj trgovačko-obrtničkoj komori, čijim pravilam, sada za onda, podstavljaju se dotične stranke.
16. Napokon ustanovljuje se, da svako neistinito očitovanje ili zamučanje u ovoj pogodbi, prouzrokovali bi njeinu ništetnost, a osim toga za počinitelja, izgubitak svake koristi jur postignute, i koju bi postići morao.

Učinjeno, proštijeno, dobro shvatjeno i podpisano pred dva svjedoka, u Bnetcih o pet satih po podne od dana četiri Ožujka 1878, sedamdeset i osam.

Budući za drugovrstne osjeguravateljne pogodbe, kao za osjeguranje života i t. d., koje se sklapaju po dotičnih zavodih i družtvih, nalaze se običajno kod njih, jur gotove odnosne tiskanice: zato smatra se ovdie kao suvišna u tom pogledu kakova obraznica.

O Pogodbi Pomorskoga Zajma.

Pomorski zajam [1]) jest posudba, u kojoj pomozioc (zajmodavac) podvržen je pomorskom pogibelju, a pomoženik

[1]) Polag rimljanskoga prava „*Pecunia trajectitia, pecunia nautica, foenus nauticum*"

Digitized by Google

(zajmoprimac), ako stvar na koju je posudba osjegurana, prispije na opredieljeno mjesto, dužan je povratiti glavnicu, i povrh toga platiti kakovu svotu u ime pomorskih kamatah.

Ako pak navedena stvar, pogine zbog nenadnoga slučaja, u vriemenu i mjestu pogibeljah [1]), povratak pomorskoga zajma, potražiti se nemože.

Pogodba pomorskoga zajma, mora sadržavati:

posudjenu glavnicu, i ugovorenu svotu u ime pomorskih kamatah;

stvari, na koje posudba je osjegurana;

ime broda i kapetana, kaonemanje i onoga koji daje (pomozioc), i koji primi novce (pomoženik ili pripomoženi);

naznačenje, ako je posudba učinjena za jedno putovanje;

za koje putovanje, i za koje vrieme;

dobu povratka pomorskoga zajma.

Onaj koji daje novce uslovom pomorskoga zajma, u državi, dužan je činiti upisat svoju pogodbu, u registar dotičnog trgovačkog suda, u prvih deset danah, računajući od onoga, kad je pogodba učinjena, i to pod prietnjom da bi inače izgubio svoju povlasticu; a ako je pogodba sklopljena u inozemstvu, kapetan nakon dokazanja potriebe, kroz pismeno izvedenje (dogovor) podpisano po glavnoj družini broda, može, uz opunovlaštjenje od strane austro-ugarskog konzula, ili u pomankanju ovoga, od strane mjestne oblasti, uzeti novce u ime pomorskoga zajma, na teret korita, kolube i trgovine broda, do iznosa dokazanih potriebah.

Pomorski zajmovi mogu obteretiti:

korito i kolubu broda;

---

[1]) Ako vrieme pogibeljah, nije pogodbom ustanovljeno, tad počimlje u pogledu broda, orudja, brodovnih spravih, oružja i hrane, od dana kad je brod odjedrio, i teče do onoga kad je bacio sidra, ili se usidrio u luku svojega opredieljenja. U pogledu trgovinah pako, tečenje vriemena počimlje od dana kad biahu ukrcane na brod, ili u ladje za ih prijeti, do dana, u kojem su izručene na kraj.

Digitized by Google

brodovne spravi i orudja;
oružja i hranu ili živez;
tovar;
ukupnost oviuh stvarih zajedno, ili ustanovljenu kolikoću pojedine od njih.

Svaki pomorski zajam učinjen za veću svotu nego što je vriednost stvarih, koje obteretjuje, može biti izrečen kao ništetan uslied molbe pomozioca, ako je dokazano da obstoji prevara od strane pripomoženoga.

Pomorski zajam izveden na teret budućega navla, učiniti imajućeg se po brodu, i na teret koristi očekivane iz trgovinah, je zabranjen.

Pomozioc u ovom slučaju, neima prava, van jedino na upjenezenje glavnice bez ikakvih kamatah.

Nijedan pomorski zajam, nemože biti učinjen na korist mornarah i pomorskog osoblja, na teret njihovih platjah ili putovanjah.

Brod, orudja, brodovne spravi, oružje i hrana, kao nemanje i postignuti naval, povlastično postanu obteretjeni po glavnici i kamatih novčanog iznosa, koji je podan u ime pomorskog zajma, na korito i kolubu broda.

Tovar istotako postane obteretjen po glavnici i kamatih novčanoga iznosa, podanog uslovom pomorskog zajma, na tovar. Ako je posudba bila učinjena na osobitu stvar broda, ili tovara, povlastica neimade mjesta nego na onu stvar, i u razmjerju djela posudbom obteretjenoga.

Posudba u ime pomorskoga zajma, učinjena po kapetanu u mjestu obitališta brodovlastnikah, bez ovjerovljenoga njihovog opunovlaštjenja, ili njihovog udioničtvovanja u istom činu, ne podava prava tužbe niti povlastice, nego na dio, koga kapetan imati može, na brod i na naval.

Svote uzete u ime pomorskog zajma, takodjer u mjestu obitališta zauzetnikah, za preokatramati brod, i nabaviti hranu, obteretjuju djelove vlastnikah, koji u rok od dvadeset i četiri sata, nakon što bi bili pozvani, nebi pružili njihov diel za postaviti brod u dobar stališ.

Digitized by Google

Budući austro-ugarski brod na dva jambora, imenom *„Argo“* pod zapovied trgovačko-pomorskog kapetana N. N. iz... sada u ovoj luci, odlaziti mora put otoka *Smirne*, za ukrcati onamu tovar smokavah, pripeljati imajućih se u Trst, na račun P. P.; ter pošto neimade dovoljnih sriedstvah za spraviti i odpremiti brod: toga radi pomenuti kapetan, učestvovanjem brodovlastnika Z. Z. iz ovog grada, utanačio je danas, sa trgovcem B. B. iz... sliedeću

Pogodbu Pomorskoga zajma.

1. Trgovac B. B. daje i broji kapetanu N. N., u ime pomorskoga zajma, iznos od fr. 2000, slovom... a. v. upotriebiti imajući se na račun Z. Z. za obskrbiti i pripraviti na odputovanje njegov brod imenom *„Argo“*.
2. Ovaj pomorski zajam učinjen je za vrieme odputovanja i povratka iz Trsta u Smirnu [1]), ter se osjegurava na čitavo korito i kolubu istoga broda *„Argo“* a povrh toga, na orudja i brodovne spravi; uslied česa osim zakonite povlastice, podieljuje se pomoziocu vlast, da ovu pogodbu u dotični registar ovdašnje sriedišnje Pomorske oblasti (Governo marittimo) na svoju korist upisati učini, za postignutje založnoga prava; u koju svrhu, u ime znakovne predaje podanoga zaloga, u smislu §§ 427 i 452 O. G. Z. izručuje mu se ova pogodba [2]).
3. Odmah nakon što brod doplovio bude, i sriećno povratio se u Trstjansku luku, pomorski zajam od 2000 fr.

---

[1]) Ovaj pomorski zajam, kao učinjen *prije odlazka* broda, povlastjen je u *devetom* redu, a ako bi bio učinjen prigodom *zadnjega odputovanja*, bio bi povlaštjen u *sedmom* redu (Član 191 Pomor. Zak.).

[2]) Akoprem pomorskomu zajmu pripada povlastnično razredno pravo, sa svim tim, budući nije zabranjeno po nijednom zakonu, da u ovih slučajevih, jedna stranka podjeliti može drugoj, pravo zaloga, ter ju opunovlastiti da ga shodno osjegura: drži se, u smislu Zak. 17 *de pign. et hipotec.* Zak. 7 *qui potior in pign. potior in jure*, da gorinavedena zaporka, osim povlastice, nije suvišna; ter da kad je vjerovnik naročito ugovorio zalog, on povrh povlastice, imade pravo takodjer na zalog, a to pred svakim posliednim založnim vjerovnikom. Vidi u ostalom opaz. (1) str. 39.

Digitized by Google

a. v. biti će povratjen pomoziocu B. B. a osim toga njemu izplatjeno osamnaest po sto na istu svotu, u ime pomorskih kamatah.

Proštijeno, potvrdjeno i podpisano.

B. B. Pomozioc.
N. N. kapetan.
Z. Z. vlastnik pripomoženoga broda.
Dva svjedoka.

Bul. Liest; II. **38. Pogodba Pomorskoga Zajma u slučaju, kada koji suvlastnik zanemari pružiti svoj dio prineska, za potrieboće broda.**

Budući se je prilika namjerila austrijansko-ugarskom brodu „*Agamennone*“, od kojega, osam bačve (caratti) pripadaju brodovlastniku N. N. iz... osam trgovcu M. M. iz... a ostale osam kapetanu istoga broda P. P. iz... za odputovati bezodvlačno iz ove luke, put Bordò, da onamo odpelja tovar gradjevnog lesa na račun tvrdke R. R. — i vidiv da sad pomenuti suvlastnik M. M., uzprkos pozivu ostalih dvajuh suvlastnikah N. N. i P. P., učinjenom kroz molbu podnešenu ovdašnjem kr. trgovačko-pomorskom sudištu dana 15 tek. mjes. Br. 500, da u rok od 24 sata, iza dostave istog poziva, izbroji 1000 fr. slovom... u ime svoga djela troškovah jurve učinjenih i učiniti imajućih se, za preokatramati brod, i nabaviti potriebnu hranu, u svrhu da se taj zajednički brod, za bezodvlačno odjedrenje pripraviti uzmogne: toga radi, dva sad pomenuta suvlastnika, smatrajući se povlaštena, temeljom član. 322. Pomor. Zak. utanačuju sa novčarom S. S. iz... na račun i pogibelj rečenoga M. M. sliedeću

Pogodbu Pomorskoga Zajma.

Novčarnik S. S. broji i izručuje uslovom pomorskoga zajma, na ruke brodovlastnika N. N. i kapetana P. P. iznos od 1000 fr., slovom ... a. v. upotriebiti imajućih se, na ime i račun trgovca M. M. kao vlastnika osam bačvah broda „*Agamennone*“ a naročito za njegov tretji dio troška, za preo-

Digitized by Google

katramanje istoga broda, bezodvlačno nakrcati i odpremiti imajućeg se put Bordò, i za nabavu potriebne hrane [1]).

Ovaj pomorski zajam učinjen je za samo odputovanje iz Bnetcih put Bordò, ter se osjegurava na osam bačve korita, kolube, orudja, brodovne spravi, i oružja broda „*Agamennone*“ koje pripadaju goripomenutom trgovcu M. M. Odmah kao brod, odjedriv iz ove luke, doplovio bude u Bordò, a naročito kad onamo bacio bude sidra u more; pomorski zajam biti će povratjen pomoziocu, ili njegovom povlaštjeniku P. S. u onom gradu [2]), a osim toga bude mu izplatjeno petnaest po sto, na posudjenu svotu, u ime pomorskih kamatah.

Sastavljeno, pročitano, potvrdjeno i podpisano pred dva svjedoka.

Bul. Liest II. **39. Pogodba Pomorskoga Zajma, sklopljena u inozemstvu.**

Pošto žutenica u ovaj čas strahovito bjesni u *Rio Janeiro*, gdie nalazi se usidračen i prazan austro-ugarski brod, na tri jambora imenom „*Montezuma*“ pripadajući brodovlastniku C. C. iz... pod zapovied trgovačko-pomorskog kapetana D. D. iz ... česa radi bilo je sad žalibože obustavljeno svako trgovačko poduzetje, a tomu dosliedno istomu kapetanu stoji do toga da brod odmah odplovi, i čimprije dovede u domovinu družinčad broda, dosad Bogu hvala netaknutu. Vidiv ipak da zbog zlokobnih okolnostih neimade sriedstva za poduzeti odvratno putovanje, a naročito za nabavu dvajuh jedarah i potriebne hrane: obzirom na sva ova, nakon što je danas bio sastavljen i podpisan, zakonom propisani dogovor, sa brodovnim pisarom E. E. sa noštromom F. F. ujedno sa najstarijimi dvama mornara Y. Y. i Z. Z. svi rodom iz... te iza postignutog

---

[1]) V. Opaz. ([1]) str. 129.

[2]) *Azuni* i drugi tumačitelji sude, da ako se u opredieljenom mjestu, nenalazi itko ,koji bi bio opunovlaštjen za prijeti pomorski zajam, da u tom slučaju, pripomoženik mogao bi ga položiti u sud, ili uzeti ga sobom na brod; ali u ovom posliednjem slučaju, ako iz jedne strane bio bi odriešen od dužnosti izplate običnih kamatah, iz druge pako, isti zajam stao bi na njegovu odgovornost i pogibelj.

Digitized by Google

povlaštjenja od strane ovdie obstojećeg c. i kr. austro-ugarskog Konzulata (ili u pomankanju ovoga, od strane miestne oblasti [1]) — pomenuti kapetan utanačuje s trgovcem H. H. englezkim podanikom ovdie nastanjenim, sliedeću

Pogodbu Pomorskoga Zajma.

Trgovac H. H. broji i izručuje u gotovom novcu, u ime pomorskoga zajma, kapetanu D. D. iznos od 200 slovom dviestotine zlatnih napulionah, svaki od 20 franakah, u svrhu da poduzeti uzmogne povratno putovanje iz *Rio Janeira* put *Dubrovnika*, sa austro-ugarskim brodom „*Montezuma*".

Pomorski zajam učinjen je jedino za povratno putovanje, najme iz *Rio Janeira* put *Dubrovnika*, a kapetan osjeguruje ga na korito i kolubu rečenoga broda „*Montezuma*" pripadajućeg brodovlastniku C. C.

Kapetan D. D. obvezuje se, na ime koga se tiče, povratiti pomoziocu H. H. dotično njegovom povlaštjeniku R. R. u Trstu [1]), zanatom... bez ikakvog troška, posudjeni iznos, i osim toga platiti mu odnosne pomorske kamate od dvadeset po sto, u istoj vrsti zlatnoga novca, a to sve u rok od jednog mjeseca, računajući od dana dojedrenja broda u Dubrovnik.

U znaku točnoga obdržanja ove pogodbe, stranke, nakon pročitanja, podpisale su ju vlastoručno pred dva svjedoka.

---

[1]) *Dogovor*, dotično, *pismeno izvedenje* i povlaštjenje od strane konzulata, propisani su čl. 512, 324 Pomor. Zak. ter bi reći, da služe navlastito namjesto upisa pogodbe, u registar dotičnog trgovačko - pomorskog sudišta, što u gorinavedenom slučaju nebi bilo moguće učiniti.

[1]) V. Opaz. (2) str. 131.

Digitized by Google

Poglavje X.

O Uporabnoj Pogodbi.

Pogodba, kojom se daje komu poraba kakove nepotrošive stvari, za nieko vrieme, i za ustanovljenu cienu, zove se u obće pogodba uporabna.

U uporabnoj pogodbi razlikuje se, ako stvar podana za porabu, pruža odnosnu korist bez inoga truda (n. p. kuća jedna i t. d.), ili ako ne pruža koristi, nego kroz upotriebljivanje truda i umjetnosti (n. p. oranica, ina zemlja i t. d.). U prvom slučaju zovese *pogodba o najmu*, ili *najamna pogodba*, a u drugom *pogodba zukupa*, ili *zakupna pogodba*. — Ako za uporabu, podaju se, stvari jedne i druge vrsti, pogodba ustanovljuje se polag vrsti glavne stvari.

Vlastnik stvari zove se, u obće *naručilac, naručioc, porabodavac*, a na pose, jedne kuće *„najmitelj, najmioc, najmodavac*, jedne zemlje ili sela, *zakupioc, zakupilac;* a onaj koji ju dobije za rabotu, zove se u obće *naručevnik, poraboprimac*, a na pose jedne kuće *„najamnik, najmoprimac*, jedne zemlje ili sela *"zakupnik"*. — Dotična ciena pako za uporabnu stvar, obzirom na kuću i t. d. ili pokretnost, zove se *najamnina*, ili *najamna ciena;* a odnosno na zemlju ili selo, *zakupnina* ili *zakupna ciena*.

Uporabna pogodba odnoseća se na *nepokretna* dobra, dakle pogodba *najamna, zakupna, nasliednodaćna i zemljišne podnine*, mogu, do-zvolom porabodavca biti upisane (uknjižene) u javne knjige; a u tom slučaju, pravo poraboprimca, nemože biti zapriečeno niti po onomu, koji stupi u posjed, izim slučaja, nuždne prodaje sudbeno izvedene; uslied koje, isti poraboprimac, uzprkos da bi njegovo pravo bilo uknjiženo, kao stvarbeno pravo, morao bi ustupiti stvar dotičnom kupcu.

Digitized by Google

Pogodbe o zajmu i zakupu, mogu se sklapati o istih stvarih, i na isti način kao kupoprodajne pogodbe. Najamnina i zakupnina platjaju se, ako nije drugako ugovoreno, kao kupoprodajna ciena.

Vlastnik može dati u uporabu kako svoje stvari pokretne i nepokretne, tako i svoja prava. Ali može se takodjer dogoditi, da vlastnik uzme u uporabu, upotriebljenje svoje vlastite stvari, kad ono upotriebljenje tretjemu komu pripada.

Ako vlastnik ustupi svoje zemljište pod uvjetom, da ju primalac obradjiva i daje ustupitelju, dio plodovah, ustanovljen u odnošaju na svekolike dohodke n. p. tretjinu ili polovicu, tad nije to zakupna, nego družtvena pogodba, ter se prosudjuje polag pravilah za ovu posliednju ustanovljenih.

Uporabna pogodba može se ponoviti ne samo izriekom, nego i mučke. Ako je u pogodbi bilo ugovoreno, da se odkaz napried ima učiniti, pak se ovaj neučini: tad je pogodba mučke ponovljena. Ako vrieme trajanja uporabe, nije ustanovljeno niti izrično, niti mučke, a niti kroz osobite propise; ona izmedju stranakah, koja hoće da uporaba prestane, mora drugoj, navjestiti odkaz prestale uporabe, a to polag sliedećih pravilah.

Najvišjim propisom od 16 Studena 1858, i propisom Ministar. unutarnjih poslovah i pravosudja od 17 Prosinca iste god., rok za odkaz prestale uporabne pogodbe, u koliko je taj odkaz propisan po Ob. Grad. Zak. ustanovljuje se:

a. na temelju ugovora medju stranke;

b. na temelju osobitih pokrajinskih propisah;

c. na temelju obćih propisah.

Toga radi, ako nije štogod bilo u tom pogledu ugovoreno, obzirom na *zakupne* pogodbe, odkaz mora se učiniti najmanje *šest mjesecah* prije; a za *najamne* pogodbe, čija trajnost biaše ustanovljena na jednu godinu danah ili više, isti odkaz slieditи mora *tri mjeseca* prije, a za one čija trajnost ne dosiže do jedne godine, *četrnaest danah* prije izminutja pogodbe.

Digitized by Google

Ako pak trajnost *najamne* pogodbe, nije bila ustanovljena, u tom slučaju koliko se tiče odkaza, valja se vladati polag izplatjivanja najamne ciene; uslied česa, ako se ova izplatjiva *od tri do tri mjeseca*, odkaz slicditi mora *jedan mjesec* prije; a ako se izplatjiva *svaki mjesec*, tad sliediti mora *četrnaest danah* prije nego se povrati unajmljena stvar.

Odkaz može biti učinjen ili kroz sud ili *izvansudbeno*. U prvom slučaju mora biti dotičnom (kotarskom) sudu podnešena formalna molba ili odkaza (kuju nije potriebno da odvjetnik podpiše), i to u jednopisu i dvopisu, ili ustmeno izvedena u sudbeni zapisnik. Ovaj odkaz pako mora sadržavati: pravni temelj ili pravo na odkaz; ime, predime (i gradjanski stališ) i mjesto boravišta obodviuh stranakak; točno opisanje pogodbenoga predmeta i dobu prestanja pogodbe.

Izvansudbeni odkaz pako, bude pismeno sastavljen a to ili kroz javnoga bilježnika, ili kroz valjanu dokaznicu, podpisati imajuću se po odkazaniku (najamniku), čiji sadržaj biti će jednak onomu, koji se kroz sud učini.

U svakom slučaju pako, odkaz prestale uporabe, mora biti nesamo podnešen sudu, dapače i dostavljen u ruke protustranke, prije nego izminu gorinavedeni rokovi.

Napokon opazuje se, da u pogledu učinjenog odkaza, svaki dokaz drugčiji od goripomenutog, kao nemanje i onaj kroz svjedoke, je izključen.

Bul. V. Najam u Bul Tarifi.

40. Obraznica Najamne Pogodbe.

N. N. zanatom... iz... izručuje danas P. P. zanatom... iz... u ime najma, svoju dvokatnu kuću u ovom gradu pod Br. 5, u ulici... (*i slučajno*, sa potriebnim pokućtvom za četiri sobe, izlazećim iz ovdie priloženog popisa, obvezom, da ga upotriebljavati može, kao se pristoji, nu da ga mora občuvati od svake izvanredne štete, koju bi on morao svakako naknaditi), a to pod uvjetom, da on bude mogao kao je navada, istu kuću uporabljivati nu bez da bi smijo (ili slučajno da bi mogao) drugim osobam podnajmiti ju, a prigodom prestanja ove najamne pogodbe pako, po-

Digitized by Google

vratiti ju u jednakom dobrom redu i stanju (ili ne), kao se sada nalazi, i kao mu se izručuje, najme sa svim na novo pofarbanu, s ostruganimi i čistimi podovi i t. d.

Nazočna pogodba trajati će za tri godine, računajući od današnjega dana napried, tom ipak primjetbom, da ako jedan mjesec prije izmaknutja rečene dobe, nebi ju jedna ili druga stranka odkazala, u tom slučaju smatrati će se mučke produljena na jednu godinu, i tako napried od godine do godine, pod istimi uvjeti.

P. P. obvezuje se izplatjivati N. N. u ime najamnine iznos od fr. 30, slovom... prvi dan svakog mjeseca, počamši od dana današnjega, a to sa svom točnostju, jer bi inače odpao od prava ustanovljene dobe, i mogao bi se u svako vrieme prisiliti na bezodvlačno izseljenje (i slučajni povratak pokučtva), i izplatu zavlačne najamnine.

Najmodavac N. N. podieljuje vlast (ili ne) najamniku P. P. da može slobodno potražiti uknjižbu ove pogodbe na teret goripomenute kuće, za osjeguranje svoga najamnoga prava.

Proštijena i potvrdjena, bila je ova, u dva primjerka sastavljena pogodba, po stranakah pred dva svjedoka vlastoručno podpisana [1]).

Bul. V. *Zakup* u Bul. Tarifi.

41. Zakupna Pogodba.

Medju N. N. i B. B. zanatom... rodjeni i nastanjeni u... bila je danas sklopljena sliedeća

Zakupna Pogodba.

Zakupioc N. N. daje i izručuje B. B. uslovom zakupa, svoju oranicu imenom *„Draga“* ležeću u općini... mjestu ... Poseb. Br. 200, upisanu u Zemlj. Zap. Br. 40 iste općine, u površini jednoga jutara (stogah, klaftarah, metarah

[1]) Budući u uporabnih pogodbah, ne prenašase ikakva vlastničtva, ili posjeda, koji bi služiti mogli za stečenje dosjelosti; toga radi nije potriebna u istih pogodbah, napomena o stvarbenom izručenju i postavljenju u fizični posjed, za smatrati ih savršnimi.

Digitized by Google

i t. d.), pod uvjetom, da isti B. B. biti će dužan davati mu svake godine, dne prvoga Kolovoza, u ime zakupne ciene (*ili* zakupnine), osam vaganah domaće pšenice, čiste i prorešetane (*ili* izplatjivati mu iznos od fr. 50, slovom... a. v. svake godine).

Zakup trajati će za pet godinah, tečajem kojih, zakupnik B. B. obvezuje se na točno izpunjivanje prihvatjenih dužnostih, jer u protivnom slučaju, ne samo da bi izgubio pravo na dalje pridržanje uporabne zemlje, dapače bio bi dužan platiti zakupiocu ugovornu novčanu kazan od fr. 20, slovom... a. v.

Ustanovljuje se medju stranke, da rečena zemlja može slobodno (ili ne) biti predana u podzakup tretjim osobam, te da ova pogodba može biti (ili ne) upisana (uknjižena) u javne knjige, na teret iste nepokretnine.

Nakon proštijenja i raztumačenja iste pogodbe dotičnim strankam, bila po njih, u znaku potvrde, vlastoručno podpisana pred dva svjedoka.

O Brodarinskoj ili navlenoj Pogodbi (Prevozni list).

Ugovor za uporabu broda, zove se *„brodarinska pogodba„*, ili *pogodba navlena (navlovna*, oli *navla, prevozni list* [1]).

Ova dokaznica sadržavati mora:

a. ime i nosivost (držanje) broda;
b. ime kapetana;
c. imena brodara, i najamnika broda;
d. ustanovljeno mjesto i vrieme za ukrcanje i izkrcanje;
e. cienu uporabe, t. j. brodarinu ili naval;
f. ako je podnavljenje podpuno ili diono;
g. naknadu ustanovljenu za slučajeve zakašnjenja.

---

[1]) Brodarinska pogodba, spada u vrst *porabnih* pogodbah. Koji daje brod pod naval, ili se obveže za prevoz robe, zove se »*brodar*«, a onaj koji ga uzme pod naval za izvedenje toga prevoza, zove se *najamnik broda*«; ciena prevoza pako, zove se »*brodarina, naval* ili *navlovina.*

Digitized by Google

Ako vrieme ukrcanja i izkrcanja broda, nije u pogodbi ustanovljeno, to mora se prirediti polag mjestnoga običaja.

Ako je brod uzet pod naval na mjesec, te ako neobstoji protivni ugovor, tad brodarina teče od dana kad je brod odjedrio.

Brod, orudja i brodovne spravi, naval i trgovine obvezana su za izpunjenje ugovora stranakah.

Ugovor medju stranke je mjerodavan u koliko se tiče brodarine ili navla; a navadno isti naval čini se za cieli brod, ili za dio njega, za čitavo putovanje ili za ograničeno vrieme, po bačvi (tonulati), po stotini kilah, u gromadi, u ukupnosti, i napokon sa naznačenjem nosivosti broda.

Bul. Liest. II. **42. Obraznica Brodarinske ili Navlene Pogodbe (Prevozni List).**

Med brodovlastnikom (brodarom) N. N. rodom i nastanjenim u... iz jedne, i trgovcem B. B. iz... od druge strane, bila je danas utanačena sliedeća

Brodarinska Pogodba.

1. Brodovlastnik N. N. daje pod naval B. B. svoj brod imenom *„Neštor“* pod zapovjed trgovačko-pomorskog kapetana D. D. iz... neprobušen i nepromočan, providjen svimi brodovnimi spravi, i družinčadi, dakle kadar za poduzeti dotično putovanje, i to za podpunu njegovu nosivost i držanje od šeststo bačavah, u svrhu prevozenja tovara gradjevnoga lesa iz Trstjanskoga tovarilišta, u onomu grada Tolona u Francuzkoj.
2. Nakrcanje broda slieditи će na lukobranu Sv. Karla u Trstu, a to bez ustanovljenja kakovih statbinah, ili štalijah [1]), jerbo se tovar od početka do svršetka,

[1]) Pod nazivom *statbine* ili *štalije* razumjeva se rok prestaje dobrovoljne ili posilne, štono ju učini brod u jednoj luci, ili zbog izgovora kapetana vrhu primljenja tovara, ili najamnika broda vrhu izručenja istoga. *Protustatbine* ili *protuštalije* pako zovu se dnevi prestaje broda, povrh ustanovljenoga roka za nakrcanje ili izkrcanje broda.

Digitized by Google

bez prestanka ukrcivati mora, počimajući, ako bude vrieme, petoga Travnja tek. god. ob osam satih u jutro. Za izkrcanje pako u Tolonu, koje bude izvedeno barem sa šestdeset komadah lesa na dan, pod izbjegom ugovorne kazni od jedne hiljade franakah, ustanovljuju se šest danah uslovom štalijah, računati imajućih se od onoga, u kojem bród doplovio bude, a joštolikih u ime protuštalijah; a to uz petdeset franakah po svakomu dnevu.

3. Sva prava i dotične troškove odnoseće na tovar, biti će izplatjene po najamniku broda, a uzprotiva one, lukah, brodopeljarstva, kaonemanje troškove odnoseće se na brod, biti će uzdržane po brodovlastniku.
4. Odmah kao bude ukrcanje dovršeno, najamnik broda izbrojiti će kapetanu uz prijamnicu, na račun navla, iznos od petsto franakah.
5. Nakon ukrcanja, i poslie primio bude odnosni tovarni list i odpravnice, kapetan morat će čim bude vrieme, pod izbiegom ugovorne kazni od jedne hiljade franakah, odploviti put opredieljenog mjesta, i putovati bez prestatbe u kakovoj luci, izim više sile ili oluje; a odmah kao bude sriećno doplovio u Tolonu, i izručio tovar naručevniku M. M. zanatom... iz... onamo nastanjenom, najamnik broda B. B., dotično isti njegov naručevnik M. M. platiti će kapetanu u ime navlovine iznos od gotovih 15,000, slovom... franakah, uz odbitak naračuna koga bude primio, a povrh toga, jednu stotinu franakah u ime nagrade za njegov izključni račun.
6. Kad bi najamnik broda, ili drugi za njega, zakasnio izručiti tovar, u tom slučaju, kapetan, iza učinjenog odnosnog prosvjeda, biti će povlaštjen odputovati s praznim brodom, ili sa dielom jurve ukrcanog tovara, put odredjenog mjesta, gdie nakon što bude prispieo, morat će mu se izplatiti podpuna ugovorena brodarina, i dar, kao da bi bio ukrcao, dotično izkrcao podpuni tovar.

Digitized by Google

Brodovlastnik i najamnik broda obvezuju se na točno izpunjenje ove pogodbe; u znaku česa, podpisaše ju vlastoručno u četiri istoglasna primjerka, u prisutju dvajuh svjedokah.

O Tovarnom Listu (Polizza di carico).

(Odnosećem se na pomorske poslove.)

Tovarni list, ili tovarna priznanica, naznačiti mora, narav i količinu, kao nemanje vrst, ili kakvoću stvarih prevesti imajućih se.

On mora sadržavati:

ime i predime tovarodatelja (natovaritelja);

ime i predime, kao nemanje uputa onoga, kojemu se stvari odpravljaju;

ime, predime i obitalište kapetana;

ime i nosivost, ili držanje broda;

mjesto odputovanja, i ono izručbe stvarih;

ciena brodarine ili navla; i napokon

na kraju ili mjestu nepisanom, označnice (marche) i brojeve, prevesti imajućih se stvarih.

Tovarni list može biti izdan *na odredbu ili nalog, na pokazatelja (nosioca)* ili na *ime napomenute osobe*, i mora biti sastavljen najmanje u četiri izvorne primjerke, najme: jedan za tovarodatelja, jedan za onoga kojem su trgovine uputjene; jedan za kapetana; a jedan za brodovlastnika.

Ista četiri izvornika moraju biti podpisana po tovarodatelju i po kapetanu, dvadeset i četiri sata, nakon što je brod nakrcan.

Natovaritelj dužan je u istom roku, izručiti kapetanu, prijamnice ukrcanih trgovinah.

Digitized by Google

Bul. V. *Tovarni List*, u Bul. Tarifi.

43. Obraznica Tovarnog Lista.

Tovarni List.

Na austro-ugarski brod imenom „*Kraljević Marko*“ od 1000, slovom... bačvak (tonulatah), pod zapovied kapetana N. N. iz... sada u ovoj luci, opredieljenog odavde put *Jakina*, ukrcao je danas R. R. zanatom... iz... najme unutra i povrh paluba, u dobrom stanju nalazeće se, četiri stotine bačavah kamenitog ugljevja dobre vrsti, odredbom da ih onamo prevozi, izkrca i izruči redovito i u dobrom stanju, izim, što Bog očuva, svakog pogibelja i pomorske nesrieće, vatre, višje sile, gusarah, ili neprijateljah austro-ugarske države trgovcu P. P. iz... koji će izplatiti naval u gotovom novcu, najme for...., slovom... a. v. po svakoj bačvi od kilogramah ... a osim toga, dvanaest Lib. ster. kapetanu u ime nagrade.

U vjeri česa, tovarodatelj i kapetan podpisaše ovu tovarnu priznanicu, u četiri izvornika sastavljenu, od kojih, kad jedan bude izpunjen, ostala tri postati će bezuspješna.

Digitized by Google

Poglavje XI.

O Pogodbi Nasliednozakupnoj i Nasliednodaćnoj.

Pogodba *nasliednozakupna* zove se ona, kojom se daje komu koristovna vlastnost kakovoga dobra, u nasliedno ime, pod tim uvjetom, da on godišnje koristi naknadjivati ima, godišnjim prama dohodku odredjenim dankom u novcu, u plodovih, ili u razmjernih službah t. j. robotah [1]).

Ako posiednik, samo da se zna tko je vlastnik zemljišta, platja za to mali kakov danak; takovo zemljište zove se *„nasliednodaćno zemljište“*, a odnosni ugovor *„nasliednodaćna pogodba“* [2]).

Ako je vlastnost tako podieljena, da na jednu stran nasliedno spada sućanstvo zemljišta s uživanjem svega što je u istom zemljištu, a na drugu stran spada samo uživanje površja: tad godišnji danak što ga taj zadnji posiednik ima platjati, zove se *podnina*, ili *zemljišna daća*.

Bul. V. *Nasliednozakupna pogodba* u Bul. Tarifi.

44. Obrazznica Nasliednozakupne Pogodbe.

1. N. N. zanatom... iz... neograničeni vlastnik stana imenom *„Lugara“* ležećeg u okolici... upisanog u Zemlj. Zap. Br. 10, općine..., koji sastoji:

---

[1]) Vlastnik dobra, zove se *nasliedni zakupioc, nasliedodavac, izravni vlastnik*, a onaj koji dobije koristnu vlastnost, zove se *nasliedozakupnik, nasliedoprimac, koristovlastnik*, ili *koristnik*.

Dobra nasliedozakupna, i zemljišta nasliedodaćna, prolaze u sve nasliednike, naročito neizključene.

[2]) U nasliedodaćnoj pogodbi, vlastnik zemljišta, zove se *»nasliedodaćni zakupioc, nasliedodaćni vlastnik«*; a protustranka *»nasliedodaćni zakupnik, nasliedodaćnik«*. Dotični danak pako zove se *»nasliedna daćevina, nasliedni danak«*.

Digitized by Google

iz gospodske kuće na tri poda pod Br. 4, Pos. Br. 30, iz druge potlošne kuće pod Br. 5, Pos. Br. 31, za porabu kmeta, te iz naokolo stojećega vinograda, Pos. Br. 32 — u površini od dva jutara i 40 klaft. — daje i ustuplja svojem netjaku N. B., zanatom... iz... u ime nasliedstva, koristnu vlastnost sad opisanog stana, sa svimi gibućimi i negibućimi pripadnosti, koje se u njemu nalaze, a to pod uvjetom: da on, dana 10 Listopada svake godine (ako nebi bila ustanovljena doba, za namirenje danka, to bi moralo po zakonu sliediti, u prvoj polovici mjeseca Studena), mora platjati njemu, a poslie njegove smrti, njegovim baštenikom (ili morda jedinim prvorodjenim) godišnji nasliedni danak od fr. 600, slovom... a. v., a osim toga davati (pružati) tri vedra (akova) dobroga vina, jednog telca barem od 30 kil. i dva težaka za obradjivanje gospodarstvenih poslovah.

2. Nasliedozakupnik ili koristovlastnik N. B. morat će obradjivati i uzdržavati primljene nepokretnosti u dobrom stanju, čineći u kućah potriebite popravke, a u zemaljah nasadiv nove trsove na mjesto starih i neplodnih. U ostalom pako, on neće smieti pod kakov mu budi drago smisao, umanjiti rečene nepokretnine, ili ih preinačiti.
3. Upitni stan „*Lugara*“ prolaziti će nakon smrti koristovlastnika N. B. njegovim zakonitim nasliednikom, izim ipak neharnoga njegovog sina, dotično prenetjaka izravnog vlastnika, imenom S. N. koji se od nasliedstva izrično izključuje.
4. U slučaju ako bi koristovlastnik N. B. preminuo, bez da bi ostavio zakonitih nasliednikah, tad bi prestao nasliedozakup, a sve nepokretnine prošle bi u neograničenu vlastnost P. P. iz... sadašnjeg listonoše u gradu... a za slučaj da bi ovaj prije preminuo, u vlastnost ovdašnjeg zavoda ubozih.
5. Nasliedozakupnik ili njegovi baštenici nebudu mogli prodati koristno gospodarvstvo, bez dozvole izravnog vlastnika ili njegovih nasliednikah, kojim, ako bi tomu

Digitized by Google

volieli, priuzdržano ostane (ili ne) pravo prekupa. U slučaju ipak, da bi tretje osobe, višje ponude radi, bile preodabrane u dozvoljenoj kupoprodaji, tad dotični izravni vlastnik izdati će im priznajuću dokaznicu; uslied koje prestati će za priašnjeg koristovlastnika, dužnost izplatjivanja godišnjega danka i teretah odnosećih se na nasliedozakupna dobra.

Ova, ustanovljena biahu medju stranke, koje, za se i svoje nasliednike obvezuju se na točno izpunjivanje njih; ter dočim jedna drugoj dozvoljuje pravo uknjižbe ove pogodbe na teret gorinavedenih nepokretninah: nakon što im biaše vjerno proštijena i raztumačena, podpisaše ju vlastoručno, u znaku potvrde, pred dva svjedoka.

Bilo bi suvišno u ovoj pogodbi ustanoviti prietnju za nasliedozakupnika, koji nebi izpunjivao dužnosti prama izravnom vlastniku, dočim je ona naročito propisana u §§ 1130 i 1136 Ob. Gr. Zak. glasom kojih, ako prvi, uzprkos opomeni, zanemari uzdržavanje i obradjivanje nepokretnosti, ili ako nije kadar podnašati odnosne terete, izravni vlastnik zahtievati može da ista nepokretnost bude ustupljena drugim nasliedozakupnikom ili nasliedodaćnikom. U nasliedozakupu napose, izravni vlastnik, obzirom na danak koji bi mu pripadao jur od više jedne godine, može polag volje, tražiti ili plienitbu (rubanje) plodovah, ili sudbenu dražbu (prodaju) nepokretnine, za biti podpunoma namiren.

Bul. V. I. dzina u Bul. Terifi.

45. Obraznica Nasliedodaćne Pogodbe.

B. B. zanatom... iz... daje i izručuje N. N. zanatom ... iz... u ime nasliedne daćevine [1]) svoj pašinac imenom „*Bošić*“ Pos. Br. 10, nalazeći se u selu... upisan u Zemlj. Zap. Br. 4, občine... kojino imade u površini 400 □klaft.; a to pod uvjetom, da ga nasliedodaćni zakupnik uživati može, a tomu uzvratno da će davati svake godine, upraviteljstvu crkve sv. Antona opata, u navedenom selu, dana 1ºg Prosinca svake godine, 10 litara ulja, za uzdržavanje svietnjaka

[1]) V. Opazku (2) str. 142.

Digitized by Google

visećega pred velikim oltarom iste crkve. Prava današnjega nasliedozakupnika prelaziti će u njegove nasliednike, a u pomankanju oviuh, u njegove najbližje rodjake, i slobodno bude moglo biti založeno i prodano, toliko po prvoimenovanomu, koliko po svojih nasliednicih. U ovom slučaju ipak, morat će se o tomu predbježno ubavjestiti nasliedodaćni vlastnik, koji će izdati novonastupljenom nasliedodaćnom zakupniku obnovnu dokaznicu koristnoga vlastničtva.

Nasliedodaćni vlastnik B. B., uzima na svoj teret doklam bude živ, državni porez odnoseći se na zemljište; česa radi nasliedozakupnik N. N. imati će pravo pridržati svake godine peti dio ustanovljenog nasliednog danka, ter platjati ga prvoimenovanomu u ime naknade na se uzetog tereta. Nakon smrti B. B. pako, toli porez, koli dio daćevine, pasti će na teret, i dotično korist nasliedozakupnika.

Nasliedodaćni zakupioc dozvoljuje da ova pogodba, za osjeguranje kojih se tiče, bude slobodno upisana u javne knjige, na teret navedene nepokretnine.

Proštijena, raztumačena i dobro shvatjena od strane ugovorenikah, nazočna dokaznica, bila je u znaku podpune potvrde, vlastoručno po njih podpisana pred dva svjedoka.

Bul. V. *Podnina* u Bul. Taciti.

46. Pogodba zemljišne Podnine *(Tleovine)*.

N. N. zanatom... iz... u namjeri da olakša nepovoljni položaj svoje bratje N. A. i N. B. zanatom... sad nastanjene u ... kaonemanje mnogobrojne njihove dietce i budućih potomakah — nakon zrielog i ozbiljnog razmišljenja, utanačio je s njimi sliedeću

Pogodbu zemljišne Podnine ili Tleovine.

1. N. N. neograničeni vlastnik otoka „*Mramorina*“ upisanog u Zemlj. Zap. Br. 30, občine... u obsežnosti sve na okolo, od šest kilometarah, kojino graniči od

Digitized by Google

istoka... od poldana... od zapada... od sjevera...— priuzdržajući za se i svoje nasliednike sućanstvo zemljišta ili otoka, najme četiri mramornika (lomnice) dosad odkrivena, i druge koristi izvirajuće izpod zemlje — daje i ustuplja uslovom nasliedstva i dotično u ime zemljišne podnine, rečenim svojim bratom N. A. i N. B. uživanje stabalah, bilja, trave, divlje živadi, i u obće sviuh koristih površja istoga otoka; a to uvjetom, da oni budu uzajemno obvezani platjati, toliko njemu, koliko njegovim nasliednikom u ime nasliedne daćevine iznos od fr. 2000, slovom... a. v., i to zaplatno dana 5 Prosinca svake godine.

2. Pomenuta dva brata prihvatjaju navedene dužnosti, ter se izajemno, najme jedan za drugoga, obvezuju na točno izplatjivanje godišnjega danka, i na izpunjenje u obće ove pogodbe.
3. Budući je rečeni otok, više putah podvržen zbog velike tepline, osobito u Lipnju i Srpnju, znatnom poginutju bilja i trave: toga radi ustanovljuje se, da u onih godinah kad bi se to pripetilo, bude odpušten razmjeran dio godišnjega danka.
4. U slučaju kad bi izravni vlastnik N. N. bez baštenike preminuo, tad bi se izravno vlastničtvo sa koristnim gospodarstvom spojilo.
5. Za ukloniti svaku dvojbu i zlotumačenje, ustanovljuje se izrično, da ako bi iz kakova mu budi drago uzroka, postala uništena stabla, biljad, trava i divljina, još iz toga N. A. i N. B., nebi izgubili koristno gospodarstvo površaja otoka, dapače slobodno bi im bilo u tom slučaju, nadomjestiti, dotično zamjeniti stare jurve usahnute, sa novimi stabli i t. d.
6. Dočim se stranke svetčano obvežuju za se i svoje nasliednike, na točno izpunjivanje ove pogodbe, za veću ipak sjegurnost njihovih pravah, dozvoljuju jedna drugoj vlast upisanja nje u javnih knjigah, na teret upitne nepokretnine; a po tomu, nakon pomnog pročitanja, podpisaše ju vlastoručno u znaku potvrde, pred dva svjedoka.

Digitized by Google

Poglavje XII.

O zasložnih (uslugovnih) Pogodbah, ili Pogodbah radnje, za platju.

Ako se tko obvežuje da će činiti kakovu uslugu, ili da će što napraviti, za ustanovljenu platju u novcu, nastaje pogodba radnje za platju.

U dvojbi, akoli se naručba radnje smatrati mora kao kupoprodajna pogodba, ili kao pogodba radnje za platju, drži se da je ova druga pogodba, kad onaj koji naruči radnju, daje tvorivo za nju. Ali ako je radnik dao tvorivo, drži se da je kupoprodaja.

Pogodbom vrhu izdanja kakove knjige, spisatelj daje komu pravo da ju tiskati i razprodati uzmogne. Tom pogodbom, spisatelj odriče se prava ustupiti drugomu tu istu knjigu da ju na svietlo izdaje.

Ako je broj primjerakah bio ustanovljen, nakladnik mora tražiti dozvolu od spisatelja, za svako novo izdanje, i o uvjetih da sklopi novu pogodbu.

Ako spisatelj hoće da učini novo izdanje sa preinakami u sadržaju djela, mora se i u tom slučaju učiniti nova pogodba.

Prava spisatelja u pogledu nove naklade, ne prolaze u svoje nasliednike.

Bul. V. *Zaslužne pogod.* u Bul. Tarifi.

47. Obraznica Zaslužne (uslugovne) Pogodbe.

Medju N. N. zanatom ... iz ... od jedne, i B. B. zanatom... iz... od druge strane, bila je danas utanačena sliedeća

Digitized by Google

Zaslužna Pogodba.

1. N. N. davao bude i izručivao raznovrstna brašna (muke) B. B. zanatom... iz... koji će pak tabraš na prodavati u Zadru, na račun prvopemenutoga, u dućanu na trošak ovoga unajmljenomu.
2. Ciena kupoprodaje brašna na veliko, ustanovljena bude po N. N., a na malo pako, najme izpod dvadeset kil., B. B. prodavati će slobodno po čemu ga bude volja.
3. Na svaku vrieću muke od 100 kil. biti će odbijen odmetak (tara) od 5 kil.
4. B. B. ubavjestjivati će svaki tjedan N. N. u pogledu kolikoće prodane muke, te izručivati mu odnosnu utjeranu (upjenezenu) svotu; a svaki mjesec pako polagao bude točan račun, te mu izplatjivao slučajno još mankajući novčani iznos, uz naznačivanje kolikoće i vrsti neprodanoga brašna.
5. N. N. platjati će B. B. u ime zaslužbe ili platje na koncu svakog mjeseca fr. 30, slovom... a. v. (ili u ime providbe fr. 8 a. v. od svakih 100 kil. prodane muke).
6. Za brašno prodano na vjeresiju, biti će odgovoran B. B.
7. Za podpunu sjegurnost N. N., B. B. podaje u zalog svoju vlastitu kuću pod Br. 50 u gradu... ulici... upisanu na svoje ime u Zem. Zap. Br. 14 one obćine; povlaštjujući istoga N. N. da na teret nje slobodno potraži uknjižbu prava zaloga za iznos od fr. 500, slovom... a. v. u ime jamstva ustanovljenih; koja uknjižba pako ostati će u krieposti, doklam bude obstojala ova pogodba, izravnan pojedin račun te podpunoma namiren svaki odnosni novčani iznos.
8. N. N. i B. B. mogli budu u svako vrieme odkazati ovu pogodbu, a to najmanje dva mjeseca prije (manje ili više), nego bi prestati morala.

Pročitano, potvrdjeno i podpisano pred dva svjedoka.

Bular. kao Obraz Br. 47.

48. Zaslužna Pogodba u pogledu gradjenja kuće.

Medju zidarskim prameštrom N. N. iz... od jedne, i gospodarom B. B. iz... od druge strane, bila je danas sklopljena i podpisana sliedeća

Digitized by Google

Zaslužna Pogodba.

1. Zidarski prameštar (glavni meštar) N. N. obvezuje se za se i svoje nasliednike, da do dana 30 Travnja godine 1879, sagradio bude u selu ... na račun gospodara B. B., jednu kuću na tri poda (kata), sazidati imajuću se iz čvrstoga zida, polag ovdie priloženoga narisa.
2. B. B. držati će u svako vrieme pripravno i na razpoloživost zidarskoga prameštra N. N. gradjevno tvorivo, najme: kamena, vapna, peska ili salbuna, mela i potriebnu vodu, tako da kadgod bi toga pofalilo, zadnjopomenuti biti će vlastan providjeti što bi potriebno bilo, uz svaku cienu na račun i trošak B. B.
3. Akoprem se samo po sebi razumi, ipak izrično ustanovljuje se, da zidarski prameštar biti će jedino dužan razkljiesati dotične kamene, podignuti zidove, postaviti grede na svoje mjesto, i pokriti okupami sazidanu kuću; štono sve, on dužan bude učiniti ili sam ili kroz druge, bez da bi se niti najmanje odalečio od gradjevnoga narisa.
4. Poduzetnik N. N. osjegurava i jamči njegovo djelo za tečaj od triuh godinah, računajući od dana izručenja sagradjene kuće; na koncu kojiuh B. B. morat će mu izplatiti zadnji obrok niženavedenog iznosa, kad se nebi kakova mahna ili falinga izkazala, a u protivnom slučaju pako, biti će vlastan pridržati ju, doklam N. N. nebi sve popravio polag zanatskih pravilah.
5. Zaslugodavac B. B. obvežuje se izplatiti zaslugoprimcu N. N. prigodom izručenja dokončanoga djela, svotu od 5000 fr., slovom... a. v., a drugih fr. 500, slovom ... nakon jednoga mjeseca; pridržav pako uslovom jamstva ostali iznos od fr. 500, koje će dugovati u ime podpune ugovorene ciene od fr. 6000; i to za vrieme od triuh godinah, ili doklie podpunoma budu ovršeni uvjeti u 4oj točki ustanovljeni.

Digitized by Google

Nakon pročitanja ove pogodbe, bila je po dotičnih stranakah, u znaku potvrde, vlastoručno podpisana pred dva svjedoka.

Bul. kao Obraz. 47.

49. Zaslužna Pogodba. o umornarenju trgovačkog kapetana.

Budući je razpoloživo zapoviedničtvo austro-ugarske korablje imenom „*Vila Sinjega Mora*“ i pošto se u tu svrhu namjerava trgovačko-pomorski kapetan S. S. iz... to brodovlastnik N. N. utanačuje s njim u navedenom pogledu sliedeću

Zaslužnu Pogodbu.

1. Brodovlastnik N. N. povjerava kapetanu S. S. koji prijimlje (prihvatja) zapoviedničtvo austro-ugarske korablje na tri jambora, imenom „*Vila Sinjega Mora*“ sad nalazeće se u ovoj luci; a to jedino za odputovanje odavde u „Mišinu“ gdie, biti će po drugoj osobi nadomješćen.
2. Kapetan morat će uz put doploviti u zadarsku luku, te izkrcati ondie sedamdeset jelovih bordunalah, izručiti imajućih se tamošnjem naručevniku Z. Z., pa odmah zatim odjedriti put opredieljenog mjesta.
3. Ostatak tovara od jedne hiljade vriećah pšeničnog brašna, on će izkrcati u „Mišinu“, i izručiti ondašnjem trgovcu B. B. uz upjenezenje iznosa od 14,000, slovom... talianskih libarah, predati imajućih se po njemu, budućemu trgovačko-pomorskom kapetanu D. D. kojemu će on istodobno i zapovjedničtvo broda ustupiti.
4. Kapetan S. S. obvežuje se, da će upotriebljavati svu marljivost za obavljenje dužnostih koje se tiču povjerene mu zadaće, a navlastito obvežuje se da će točno izpuniti obstojeće pomorske zakone, i skrbiti u svakoj prigodi za korist brodovlastnika N. N.
5. U ime namirenja svoje zaslužbe, čim bude izkrcao tovar u Mišinu, i nakon izbrojenja novomu kapetanu D. D. navedenog iznosa od 14,000 libarah, ovaj će

Digitized by Google

mu izplatiti svotu od 500, slovom... libarah talianskih, a osim toga iznos od fr. 70, slovom... u ime nagrade.

Proštiveno, potvrdjeno i vlastoručno podpisano pred dva svjedoka.

Poglavje XIII.

O Položnoj Pogodbi.

Ako tko uzme tudju stvar pod svoju skrb (za ju čuvati), nastaje *položna* pogodba [1]).

Ovom pogodbom, položnik ne zadobije vlastničtva, niti posjeda, a niti prava uporabe položene stvari; dapače on je jedino držalac, uz dužnost da stvar njemu povjerenu občuva od svake štete.

Ako je čuvaru na njegovo zahtjevanje, ili iz dobrovoljne ponude položioca, dopušteno da stvar upotriebi, pogodba prestaje biti *položna*; i to u prvom slučaju odmah poslie dopuštenja, a u drugom, od onoga časa kada je položnik prihvatio ponudu, ili kada je zaista počeo upotriebljavati stvar; ter se pretvori u *zajamnu* pogodbu, ako se radi o *potrošivih* stvarih, a u *posudnu* pogodbu, ako su stvari *nepotrošive*, pak iz toga nastaju prava i dužnosti skopčane s otimi pogodbami.

Mogu biti predane u polog, stvari pokretne i nepokretne. Ako li je čuvaru zajedno štogod drugo naručeno, odnosno na povjerenu mu stvar, on smatra se kao punovlastnik.

---

[1]) Tko daje stvar u polog, zove se *„položilac, položioc"*; a onaj koji ju primi za čuvanje, zove se *„položnik"* ili *„čuvar"*.

Digitized by Google

Čuvar dužan je i prije nego izteče vrieme ustanovljeno, povratiti stvar položiocu na njegovo zahtjevanje, i može samo iskati da mu se naknadi šteta, koja mu je možebit prouzrokovana.

Nasuprot čuvar nemože povratiti stvar prije izminutja ustanovljene dobe, izim slučaja, ako mu zbog neprevidne kakove okolnosti, postane nemogućno čuvati stvar sa sjegurnostju i bez vlastite svoje štete [1]).

Platja za čuvanje može se iskati samo onda, ako je izrično, ili po staležu čuvara, mučke bila ugovorena.

Bul. *V. Položne.* pogod. u Bul. Tarifi.

50. Obraznica Položne Pogodbe.

Budući N. N. zanatom... iz... bezodvlačno otići mora put Zagreba, za urediti onamo nieke obiteljne poslove; i pošto je odredio neuzeti sobom svoj tronogati novi glasovir, iz Bečke tvorionice R. R. (stvar mora biti točno opisana): toga radi povjerava ga i izručuje, za čuvanje, svojem prijatelju D. D. zanatom... iz...; koji prigodom povratka prvopomenutoga u ovaj grad, biti će dužan vrnuti mu ga u dobrom stanju, kao što mu se sad izručuje.

Kada položilac N. N. primio bude natrag i u redu svoj glasovir, dati će čuvaru D. D. u ime nagrade, valjugnu srebrnu uru.

Dočim položnik očituje da je zbilja primio izručeni mu glasovir, obećava da će imati navar da se ne oštcti, i da će ga u opredieljeno vrieme, a polag zahtieva i prije povratiti; a medjutim za podpuno umirenje položioca, vlastoručno podpiše ujedno s njim ovu pogodbu, pred dva svjedoka.

[1]) Ako trajnost položne pogodbe, nije bila izrično ustanovljena, a niti se iz uzgrednih okolnostih poznati može, polog može se u svako vrieme odkazati.

Digitized by Google

Poglavje XIV.

O Posudnoj Pogodbi.

Posudna pogodba nastaje tad, kada se komu za ustanovljeno vrieme izruči *nepotrošiva* stvar, samo da se njom bez platje posluži [1]).

Posudovnik zadobije pravo upotriebljivati stvar polag običaja, a upravo kao što je pogodbom ustanovljeno. Nakon iztečenja vriemena, obvezan je istu stvar povratiti.

Ako nije ikakvo vrieme za povratak stvari ustanovljeno, ali je porabna svrha bila naznačena: tad posudovnik trieba da neodvlači uporabiti stvar, i da ju povrati čim prije moguće.

Bul. V. *Posudne pogod.* u Bular. Tarifi.

51. Obraznica Posudne Pogodbe.

N. N. zanatom... iz... vlastnik ovomjestne kovotopionice (ljevarnice), izručuje P. P. zanatom... iz... za bezplatnu uporabu, i dobu od triuh godinah, istu tvorionicu, najme dotično zdanje (zgradu), sa svimi pripadnosti, strojeve, kotlove, i druga orudja, koja se u njoj nalaze, ter su popisana u ovdie priloženom nadjevniku.

Posudovnik P. P. biti će vlastan uporabljivati na svoju korist rečenu ljevarnicu i dotična orudja; raztapati u njoj svaku vrst kovovine, izim olova; nu bez da bi mogao dozvolieti da se s njom posluži kakova druga osoba, pod prietnjom da bi ju u tom slučaju, odmah povratiti morao sa svimi odnosnimi spravi.

---

[1]) Onaj koji izruči stvar, zove se „*posudioc*" a „*posudovnik*" onaj, kojemu je izručena.

Digitized by Google

U nevjerojatnom slučaju, da bi se gospodarstveno stanje posudioca N. N. promjenilo, i pogoršalo, tad bi uslied njegovog zahtieva i dotične objave od jednog mjeseca prije, posudovnik povratiti morao tvorionicu sa svimi primljenimi stvari; nu ovaj povratak nikako sliediti nemože prije nego izteče jedna godina, računajući od današnjega dana.

Troškove uzdržavanja budi zgrade, budi strojevah ljevarnice, kaonemanje državni porez, tečajem trajanosti pogodbe, podnašati će posudovnik.

Proštiveno, potvrdjeno i vlastoručno podpisano po obiuh stranakah u pritomnosti dvajuh svjedokah.

Poglavje XV.

O preinaki pravah i obvezah, i odnosnih dokaznicah.

Vjerovniku i dužniku prosto je da preinače svoja zamjenita prava i obveze, kojima slobodno razpolagati mogu.

Ovo preinačenje sliediti može bez, ili učestvovanjem tretje osobe, a to da učestvuje novi vjerovnik ili novi dužnik.

Preinaka bez učestvovanja tretje osobe biva onda, kad se promjenjuje pravni naslov, ili glavni predmet vjeresije, ter dosliedno tomu, kad namjesto prvanje, nastupi nova obveza.

Takova preinaka zove se obnovna pogodba. Kriepostju ove pogodbe, prestaje priašnja glavna obveza, a nova počimlje u isto vrieme.

Obnovom prestaju prava poručanstva, zaloga, i ina prava skopčana s priašnjom glavnom obvezom, samo ako stranke po osobitom ugovoru, nijesu inače štogod odredile.

Digitized by Google

Bul. V. *Obnovna* pogod. u Bular. Tarifi.

52. Obraznica obnovne Pogodbe.

Pristupiv pred menom podpisanim, N. N. i B. B. obadva zanatom... iz... složno me umoliše, da im pismeno sastavim sliedeću

Obnovnu Pogodbu.

Budući zakupnik B. B. kriepostju zakupne pogodbe, učinjene u Dubrovniku dne 25 Kolovoza 1876, mora svake godine, za jedno trogodište, davati zakupiocu N. N. osam vaganah pšenice u ime zakupnine, na uporabodanu zemlju imenom „*Ravan*“ ležeću u... upisanu na ime zadnjopomenutoga u Zem. Zap. Br. 4, obćine... — to se isti B. B. nazočnom obnovnom pogodbom, riešava od ote dužnosti, a namjesto toga, biti će dužan, kao se on sam obvežuje, izplatiti uz odnosnu namiru Z. Z. zanatom... iz... dana 5 Listopada tek. god. iznos od fr. 256, slovom... a. v. koji smatrati će se kao odgovarajuća svota čitave ugovorene trogodišnje zakupne ciene.

Izim dione ove preinake odnoseće se na izplatu zakupnine, navedena zakupna pogodba, ostaje u koliko se ostalih uvjetah tiče, u podpunoj krieposti.

Proštivena i raztumačena obim strankam ova pogodba, bila je u znaku potvrde, po njih vlastoručnim križom pred dva svjedoka podkriepljena.

O Nagodbi.

Nagodba zove se ona pogodba obnovna, kojom se preporna ili dvojbena prava, tako ustanove, da svaka stranka obvežuje se prama drugoj, nieštо dati, učiniti ili propustiti.

Bul. V. *Nagodba* u Bul. Tarifi.

53. Obraznica Nagodbe.

Medju N. N. i D. D. zanatom... iz... bila je danas utanačena sliedeća

Digitized by Google

Nagodba.

(Pravo preporno.) *a.* Za ukinutje pravde podignute po N. N. proti D. D. zanatom... iz... pred c. k. okružnim sudištem u ... tužbom podnešenom dana 22 Listopada 1877 Br. 3000, radi izplate fr. 2500 a. v. sa uzgredicami,

(Pravo dvojbeno.) *b.* Uslied konačnoga poravnanja računah, visećih medju N. N. i D. D. zanatom... iz...

(Za a., b.) u ime zaslužbinah prvopomenutoga; isti D. D. obvežuje se izplatiti N. N. dana 20 Listopada tekuće godine, u isto ime, iznos od fr. 1600, slovom... a. v. bez ikakvih kamatah — čim dakako prestane i utrne u tom pogledu, svaka uzajemna dalja tražbina medju njima.

Proštijeno, potvrdjeno i podpisano pred dva svjedoka [1]).

O ustrbnih Pogodbah, ili pogodbe sa vjerovnici.

Ustrbna pogodba je nagoda medju vjerovnici i dužnikom, ili tretjom osobom, kojom dužnik, ili koj tretji, obvežuje se, da će namiriti vjerovnike, a ovi da će uzvratno popustiti dužniku jedan dio dugovah, i zadovoljiti se izplatom ostatka.

Bul. kao za *nagodbe*,

54. Obraznica ustrbne pogodbe.

Sdruživši se Ivan A., Marko N., Krsto B. i t. d. zanatom... iz... u namjeri da prijateljskim putem poravnaju njihove tražbine prama Jerku Z. stališa... iz... zatečenom u zadnjo doba, po više obiteljnih nezgodah: to oni sklopiše s njim sliedeću

---

[1]) Nagoda na dobru vjeru učinjena, nemože biti pobijana, radi oštetjenja prieko polovice, niti ju mogu nevaljanom učiniti novopronajdene izprave §§ 1386. 1387 O. G. Z.

Digitized by Google

Ustrbnu Pogodbu.

Ivan A. popustiv Jerku Z. jedan dio njegovog duga od fr. 300, slovom... a. v. za toliko živeznih stvarih prodanih mu i izručenih iz svoga dućana, zadovoljava se i pristaje, da mu isti njegov dužnik izplati, kao što zbilja sad izplatja u podpuno namirenje, iznos od fr. 100, slovom... a. v.

Marko N. u namirenje svoje tražbine od fr. 200, slovom... a. v. prama istomu Jerku Z. za prodane mu železarije, očituje se podpunoma izplatjenim sa iznosom od fr. 66, slovom... a. v., koje u ovaj čas prijimlje, odrekom na ostalu svotu.

Napokon Krsto B. u ime podpunog namirenja svoje vjeresije od fr. 90, slovom... a. v. prama Jerku Z. koju mu duguje uslovom zajma, zadovoljava se iznosom od fr. 30, slovom... a. v. koje evo sad prijimlje, ter mu za-ostatak od fr. 40 opraštja.

Očitujući se tim načinom podpunoma namireni Ivan A., Marko N., Krsto B. i t. d. u koliko se tiče njihovih vjeresijah prama Jerku Z. — dozvoljava mu prvopomenuti pravo izbrisanja uknjižbe duga od fr. 300 a. v. odvisnih iz obveznice od dana 24 Rujna 1874, uknjižene na teret njegove kuće Br. 4, u selu... upisane u Zem. Zap. Br. 16, obćine... — a tretji najme Krsto B. ovlaštjuje ga da potraži dignutje plienitbe, odredjene na teret njegovog pokućtva, odlukom kr. kotarskog suda u... od 20 Studena 1876 Br. 400.

Proštijeno, potvrdjeno i vlastoručno podpisano pred dva svjedoka, pak uručeno Jerku Z. namjesto konačne namire, za dotičnu porabu.

O odabraničkom Pristatku.

Pogodba, kojom stranke za poravnati preporna njihova prava, imenuju jednoga ili više odabranikah, zove se *odabranički pristatak* [1]).

[1]) Stranke koje postave stvar u ruke odabranikah, zovu se *pristatnici*, a osobe u čije ruke otu stvar postave, zovu se *odabranici*, *razmirnici*, ili *odabranički sudci*.

Digitized by Google

Da pristatak bude obvezateljan, potriebno je:
da se pismeno sastavi; i
da sadržava u sebi izričnu odreku na svaki utok i prigovor proti odabraničkoj presudi.

Za valjanost pako takovoga pristatka, kad je učinjen za stanovitu jur predstojeću ili viseću pravdu, mora takodjer sadržavati nedvojbeno naznačenje broja i osobah odabranikah.

Ako se pristatak odabranički sklopi, bez obzira na stanovitu prepornu stvar, i bez da bi se štogod ustanovilo u pogledu broja i osobah odabranikah, u tom slučaju, sud odredi što je potriebno u navedenom pogledu, uslied molbe jedne izmedju stranakah [1]).

Kad su odabranici jurve imenovani, postanu obvezani na poprimljenje njima povjerene zadaće, jedino uslied njihovog pismenog očitovanja, koje može biti posebno učinjeno, ili još bolje, u kratko postavljeno na nožje istoga pristatka, kaošto se vidi u sliedećoj Obraznici.

Biti će pametno pak, ustanoviti u istom pristatku, ako odabranici, u izrečenju njihovog suda,dužni budu, ili ne, držati se pravilah gradjanskog Postupnika, ili kojih drugih na pose; i ako, kad je imenovano više odabranikah, moraju svi prisustvovati k svakomu pretresivanju (razpravi), odlučiti većinom glasovah, i postaviti svaki svoj podpis na odabraničku presudu, ili koliko njih, i koji?

Bul. 50 *novč.* **55. Obraznica Odabraničkog Pristatka.**
za svaki arak

Budući Ivan N. i Marko P. zanatom... iz... nemogu medju sobom i sami po sebi, poravnati zamjenite njihove

---

Onaj pako (ili oni) koji se imenuje za slučaj ako odabranici nijesu složni u njihovom sudu, zove se *pročelnik* ili *odabranički pročelnik, odabranički razsudnik*

[1]) Nemože se doduše štoga nagovarati da se drži ovakvoga postupka, kad mu je moguće da drugčije učini; jer imalo je pravdah, koje su trajale više godinah, jedino radi imenovanja odabranikah. Zato, bit će pametno i koristno da se odmah u pristatku imenuju najmanje dva odabranika i jedan pročelnik, ili odabranički razsudnik, oli da se imenovanje ovoga posliednjega ostavi na razboritost prvopomenutih dvajuh odabranikah.

Digitized by Google

tražbine, a imenito one u pogledu tišljarskih (stolarskih) radnjah, učinjenih po prvoimenovanom u mjesecu Kolovozu 1876, u novosagradjenoj kući drugoimenovanoga, u ovom gradu pod Br. 5, u ulici... i u koliko se tiče železariah prodanih po Marku P. Ivanu N. od dana 25 Ožujka, do 30 Listopada 1877: toga radi složno odlučili su, spustiti se u navedenom pogledu, na odabranike, i tomu dosliedno utanačuju sliedeći

Odabranički Pristatak.

1. Pristatnici Ivan N. i Marko P. povjeravaju obredjenje, poravnanje i konačno razsudjenje gorinavedenih njihovih tražbinah, neprizivnom sudu Filipa D. i Mihajla S. zanatom... iz... koji se oviem u tom pogledu, kao odabranici imenuju, a za slučaj, ako se u njihovoj presudi složiti mogli nebi, imenuje se pročelnikom Božo Z. sa istimi pravi i dužnostimi za odabranike ustanovljenimi (*ili* uvjetom, da u slučaju, ako se odabranici složiti mogli nebi, sporazumno oni sami imenuju pročelnika, sa svimi pravi i dužnostimi njima pripadajućimi).
2. Odabranici Filip D. i Mihajlo S. oba zajedno sastani, saslušati će pozvane i osobno prispjevše stranke, razvidieti medjusobne njihove tražbine, odnosne račune, i druga dokazna sriedstva, koja bi sobom pridoniele i predstavile; a kad bi potriebno bilo da se koj svjedok sasluša ili zapriseže: morat će se obratiti u tu svrhu ovdašnjem c. k. kotarskom sudu, uz naznačenje imena tih svjedokah, i okolnostih o kojih bi se saslušati i slučajno zapriseći morali.
3. Isti odabranici i slučajno pročelnik, dužni budu ograničiti njihovo odlučenje, jedino na pitanja ustanovljena, bez upuštjati se u stranjskih poslovih; pak držeći se (ili ne) propisah gradjanskog Postupnika, morat će izreći duševni i razmišljeni sud, ukriepljen s njihovimi podpisi, a to u rok od devetdeset danah (manje ili više), računajući od prihvatjenja povjerene im za-

Digitized by Google

daće; očitujući izrično: koje tražbine držati moraju se kao opravdane i prave, ter koji je pravi iznos dosudjen kakovoj pristatnoj stranki, uz opredieljenje izplatnog roka od jednog mjeseca (manje ili više), za stranku onu, koja bi se dužnicom pokazala.

4. Ustanovljuje se izrično, da Ivan N. i Marko P. dužni budu podnieti odabraničkom sudu, a naročito u ruke odabranika Filipa D. koji se za taj posal izabira, slučajne njihove pomenike, račune i druga dokazna sredstva, u rok od četrnaest danah (manje ili više), računav od dana današnjega; a to pod prietnjom, da onaj koji bi podnešenje zanemario, nebi to mogao kašnje učiniti, i morali bi odabranici držati za istinito ono što bi druga stranka navela i dokozala.

5. Pristatnici odriču se slučajnoga prava na svaki utok ili priziv proti budućoj presudi odabranikah, izim slučaja, ako bi granice, njim podieljene vlasti priekoračili, ili zbog očite prevare.

6. Napokon troškove odabraničkog suda, platiti će pristatnici, svaki za jednu polovicu.

Proštijeno, potvrdjeno i vlastoručno podpisano.

Ivan N. } Pristatnici.
Marko P. }

Dva svjedoka.

Nižepodpisani Filip D., Mihajlo S. i Božo Z. imenovani po Ivanu N. i Marku P., prva dva kao odabranika, a tretji kao pročelnik, za dokončanje i prosudjenje gorinavedenih medjusobnih njihovih tražbinah — nakon što su pročitali i razumjeli sadržaj nazočnog pristatka, prihvatjaju ga, u koliko se njih tiče, i obvežuju se na izpunjenje povjerene im zadaće.

U Kopru 22 Travnja 1878.

Filip D } Odabranici.
Mihajlo S. }
Božo Z. Pročelnik.

Dva svjedoka.

Digitized by Google

Ob Odabraničkoj Presudi ili Razmirbi (Lodo).

Sud, po odabranicih izrečen u prepornom poslu njima povjerenom, zove se *odabranička presuda* ili *razmirba.*

Akoprem ne obstoje osebojne odredbe, koje bi propisale kakav biti mora oblik ili sastav odabraničke presude: ipak drži se da ista, poput sudačke osude, biti mora u koliko moguće kratka, razgovjetna, stalna, i u kratko obrazložena.

Odabranici prigodom izrečenja upitne presude, promisliti moraju da im je dužnost suditi duševno i pravedno; česa radi, pod izbjegom njeine ništetnosti i druge posliedice, ukloniti moraju svaku himbu ili prevaru, i čuvati se od priekoračenja njima opredieljenih granicah.

Nakon što bude odabranička presuda izrečena, jedan izmed odabranikah, ili druga koja ovlašćena osoba, mora ju dostaviti ili uručiti svim zauzetim strankam, uz ubilježenje na nožje nje, dana u kojem je sliedila uručba.

U koliko pak isti odabranici dužni su pod njihovu odgovornost, priobćiti upitnu presudu, dotičnom poreznom uredu. Vidi rieči *Odabranička presuda*, u Bul. Tarifi na koncu knjige.

Bul. V. *Odabranička* presuda u Bul Tar.

56. Obraznica Odabraničke Presude.

Vidiv odabranički pristatak od dana u Samoboru 4 Ožujka 1878, sklopljen po Todoru N. i Dragutinu B. zanatom ... iz ... u pogledu medjusobnih njihovih tražbinah, odnosećih se na položenje računah jednog tovara dugah, obadvam pripadajućih, i prevozenih u mjesecu Listopadu 1877 njihovim brodom, imenom „*Sokolić*“ iz Trsta u Bukovac — uzamši u pomno pretresivanje izvedenja i račune obiuh stranakah; ter iza saslušanja njih — podpisani odabranici pronašli su za pravo, izreći sliedeću

Odabraničku Presudu.

Očituje se pravim i likvidnim, na korist Todora N. ne iznos po njemu tražen od 16,000, slovom... franakah,

Digitized by Google

dapače onaj od samih 10,000 slovom... franakah, kao dio njemu pripadajući iz prodanog zajedničkog tovara dugah; česa radi Dragutin B. platiti će ovaj iznos Todoru N. pod prietnjom ovrhe, u rok od 30 danah (manje ili više), računajući od dana dostave nazočne presude, ujedno sa 6% kamati u istoj novčanoj vrsti, od dana prvog studena 1877 napried.

Nepriznavaju se pako kao likvidni troškovi, tobože uzdržani po Dragutinu B. za preokatramanje zajedničkoga broda imenom „*Sokolić*“ prigodom njegovoga putovanja iz Krfa put Londina.

Razlozi.

Todor N. kaže u svojem izvedenju, podnešenom dana 26 Veljače tek. god. da je izbrojio družtvenom poslovodji Bogdanu Z. u ime svojeg djela, iznos od 8000, slovom... franakah, za pribavljenje upitnog tovara dugah; a ova izplata učinjena na račun družtva, budući nije bila zaniečena pe Dragutinu B., držati mora se kao doistine učinjena, tim više, što ju takodjer podupira 2ª točka družtvene pogodbe od dana 26 Kolovoza 1876 medju spise.

Sada, ako se je za tovar dugah, prodanih u Bukovcu dne 30 Listopada 1877, utjerao iznos od 32,000, slovom ... franakah, i to po Dragutinu B. polag vlastitoga svojeg izpovjedanja: očito je, da polovica ovoga iznosa, najme 16,000, slovom... franakah, odbiv troškove za namirenje družinčadi broda i pribavljenje živeza tečajem putovanja, obredjenih na 6000, slovom... franakah na korist Todora N. — pripada ovomu istomu, kao pravo imajućemu na jednu polovicu koristih; ter mu se je zato morala prisuditi sa odnosnimi 6% kamati u istoj novčanoj vrsti, odmah od dana sliedivše prodaje, dotično utjeranih novacah napried.

Nijesu se mogli pako likvidnimi po ovom sudu priznati, na korist Dragutina B. troškovi po njemu tobože uzdržani za preokatramanje zajedničkoga broda „*Sokolić*“ tečajem putovanja poduzetog iz Krfa put Londina u godini 1876, jerbo ovaj posao nije u odabraničkom pristatku

Digitized by Google

niti napomenut, i jer ovo putovanje svakako sliedilo je prije, nego su se obistinili čini, na koji se isti pristatak odnaša.

Datak.

Janko O.
Ilia E. } Odabranici.
Dva svjedoka.

Uručeno Todoru N. i Dragutinu B. u vlastite ruke, dana 15 Travnja 1878, po

Janku O. Odabraniku.

O Ustupnoj Pogodbi, ili Ustupnici.

Kad jedna osoba prenaša na drugu, kakovu vjeresiju, i ova prihvatja taj prenos, tad sliedi preinačenje prava, pristupom ili učestvovanjem novoga vjerovnika. Taj čin zove se *ustup (ustupljenje)*, i može se učiniti uz naplatu, ili bez naplate [1]).

Sva prava, koja se mogu otudjiti (prenesti na drugoga, ili prodati), mogu se takodjer ustupiti. Prava koja su spojena sa osobom, ter zato i prestaju s njom, nemogu biti ustupljena [2]).

Bul. V. *Ustupnica* u Bul. Tar.

57. Ustupnica novčanog iznosa.

Nazočnim pismom Ivan N. zanatom... iz... daje i ustuplja, sa svimi pravi i razlozi, Nikoli B. zanatom... iz... svoju vjeresiju od fr 500, slovom... a. v. sa pripadci, prama Milanu R. zanatom ... iz ... odvisnih iz obveznice učinjene u Pazinu dana 24 Prosinca 1875, uknjiženu na teret kuće Br. 5, ovoga posliednjega, u ovom gradu, ulici...; a to u ime namirenja svojeg duga prama istomu ustupovniku, za različite kože prodane mu i izručene iz njegovog dućana, u prošlom mjesecu Svibnju.

Ustupovnik Nikola B. prihvatja upitno ustupljenje, dočim ustupioc Ivan N. izručuje mu navedenu izvornu ob-

[1]) Onaj koji svoju vjeresiju ustuplja, zove se *ustupioc, ustupnik*, a onaj kojemu se ustuplja, zove se *ustupovnik*.

[2]) V. toč 4. 5. 6. str. 18.

Digitized by Google

veznicu, pravom da odnosnu naduknjižbu za istu svotu od fr. 500 sa uzgredicami na njegovu korist potraži, ter riešava istoga ustupioca od svake dalje obvezanosti prama svojoj osobi, u pogledu navedenih kožah.

Proštijeno, potvrdjeno i vlastoručno podpisano pred dva svjedoka.

Bul. kao za Obraznicu 57.

58. Ustupno Pismo nasliednoga prava.

Mi niže podkrižane Maria N. i Kata D. hćeri i baštenice pokojnoga Josipa B. stališa ... iz ... — obzirom da smo jur imale primjerni miraz od istoga našega pokojnog otca: ustupljamo našemu bratu Antonu B. zanatom ... nastanjenom u ... svako naše pravo na ostavinu rečenoga našeg otca, uručenu nam odlukom c. k. kotar. suda u ... od 30 Ožujka 1878 Br. 600; koje pravo sastoji u polovici kuće Br. 4, u ovom gradu, i vrtla okolo nje ležećega Poseb. Br. 35, Zemlj. Zap. Br. 60 obćine... ter ga istodobno ovlaštjujemo da razpis iste polovice upitnih nepokretninah, u javnih knjigah na njegovo ime izprosi.

Prihvatjen po Antunu B. ustup navedenoga prava, bilo je nazočno pismo, nakon pročitanja i raztumačenja dotičnim strankam, u znaku potvrde, vlastoručnimi njihovimi križi pred dva svjedoka podkriepljeno.

O uputnom Pismu.

Pristupom novoga dužnika, može se preinačiti obveza, ako dužnik postavi na mjesto sebe, tretjega koga, kao platioca, ter mu uputi ili odredi vjerovnika.

Ako vjerovnik, na koga se uputa učini *(uputovnik)*, primi tretjega njemu odredjenoga za platca *(upućenik)*, namjesto dužnika *(uputioc, uputnik, uputilac)*, a odredjeni platioc to jest uputjenik, na to pristane: uputa jest podpuna, i redovito, uputovnik nemože više izvesti svoje tražbine proti uputiocu.

Digitized by Google

Budući Petar N. zanatom ... iz ... duguje Ivanu D. zanatom... iz... svotu od fr. 8000, slovom... a. v. sa uzgredicami, u ime zajma, na temelju obveznice učinjene u Kninu dana 26 Lipnja 1877; i želeći riešiti se od dotične izplate: to postavlja na mjesto sebe kao dužnika ili platioca Marka F. zanatom... iz... odrediv ovomu kao vjerovnika rečenoga Ivana D.

Uputovnik Ivan D. izrično očituje da prijimlje Marka F. kao jedinoga svoga dužnika u navedeno ime, namjesto uputioca Petra N. — uslied česa povratja sad ovomu posliednjemu navedenu zadužnicu, pravom da ju iz javnih knjigah izbrisati učini, na hasan njegove oranice Poseb. Br. 6, upisane u Zemlj. Zap. Br. 50 občine...; a uputjenik Marko F. privoljuje, ter se obvežuje iz svoje strane, na povratak zajamne glavnice od fr. 8000, slovom... a. v. u ruke Ivana D. dana 26 Listopada 1879, i medjutim platjati mu od dana ... napried odnosne 6 % kamate u tromjesečnih zaplatnih obrocih sa svom točnostju, jer inače, bez obzira na ustanovljenu dobu, mogao bi biti prisiljen u svako vrieme na povratak glavnice i izplatu zaostalih kamatah.

Za umirenje ipak Ivana D., uputjeni dužnik, i dotično nadomješteni zajmoprimac Marko F. dozvoljuje da uputna ova pogodba, u koliko se tiče osjeguranja glavnice od fr. 8000 a. v. sa odnosnimi 6 % kamati, bude uknjižena na teret svoje kuće Br. 3 u ovom gradu, ulici... upisane u Zemlj. Zap. Br. 70 občine...

Proštijeno, potvrdjeno i vlastoručno podpisano pred dva svjedoka.

Petar N. uputioc.
Marko F. uputjenik.
Ivan D. uputovnik.
Dva svjedoka.

Ob Odreki.

Svaki, koji može razpolagati svojim imetkom, može takodjer odbaciti ili odreći se uz naplatu ili bez naplate,

Digitized by Google

svojih pravah sadašnjih ili budućih; a ovaj čin, zove se *odreka.*

Bul. V. *Odreka* u Bul. Tarifi.

60. Obraznica Odreke.

Josip N. stališa... iz ... odriče se oviem pismom za se, svoje baštenike i nasliednike, na korist Dubašljanskih občinarah- prama izplati od fr. 60,000, slovom... a. v. u gotovom novcu, (ili bez naplate), svojega prava služnosti lova, ptičarenja i ribarenja, njemu pripadajućeg na gospodštinu *Ponikve,* upisanu u Zemlj. Zap. Br. 500 občine...

Tomo B. kao zastupnik pomenutih občinarah, shodno opravdan punomoćjem pod %, prijimlje i prihvatja na njihovu korist učinjenu odreku, ter broji na ruke odrecioca Josipa N. ugovorenu odštetnu cienu od fr. 60,000 a. v.; uslied česa ovaj, kao podpunoma namiren, ovlaštjuje Dubašljanske občinare da potražiti mogu izbrisanje iz javnih knjigah upitnoga prava služnosti, odvisnog iz osnovne dokaznice sklopljene u Dubašnici dana 25 Veljače 1700, koju im u tu svrhu u izvoru evo sad izručuje.

Pročitano, potvrdjeno i vlastoručno po obih stranakah pred dva svjedoka podpisano.

Bul. kao Obraz. 60.

61. Odreka na baštinsko pravo.

Jerko N. stališa... iz... odriče se oviem pismom, na korist svoje hćeri Jožice N. svakoga prava nasliedstva, na ostavinu pokojne mu žene Bogumile N. rodjene S., koje mu pripada na temelju oporuke učinjene po istoj pokojnici u Trstu dana 20 Svibnja 1877; a to pod uvjetom, da on uživao bude do smrti, čitavu sad pomenutu ostavinu.

Dočim odricalac Jerko N. ustuplja rečenoj svojoj hćeri, sva odnosna prava na upitnu ostavinu, koja, ona izrično prihvatja; ovlaštjuje ju istodobno, da se namjesto njega, kao jedina nasliednica iste svoje pokojne žene slobodno očituje, i sve što je potriebno za dotično uručenje na njeinu korist učini.

Digitized by Google

Proštijeno, potvrdjeno i vlastoručno po obiuh strankah, u dva primjerka podpisano.

Bul. 50 novč. **62. Obraznica Uzvratnoga Pisma (Riversale).**

Budući je podpisana Mande N. stališa... iz ... odlučila sdružiti se u ženitbu sa vojničkim častnikom Milivojom R. pripadajućim k petoj satniji, četrdeset i prve pjesačke pukovnije Baruna *Kellner-a od Köllenstein-a*, sada nalazećoj se u Brinu: to se ona odriče svakoga prava i dobročinstva, koji bi njoj u buduće iz vojničke zakladnice pripadati mogli, na kakovu mirovinu ili providbu, za slučaj smrti goripomenutog njeinog zaručnika.

Proštijeno, potvrdjeno i vlastoručno podpisano pred dva svjedoka.

Bul. 50 novč. **63. Druga Uzvratnica.**

Podpisani Škender N. stališa... iz... obećava i obvežuje se, zatvoriti i obzidati, u svako vrieme, uslied poziva Ivana B. zanatom... iz... okno ili prozor, koga mu je ovaj dozvolio danas otvoriti na zidu svoje kuće pod Br. 5, u ovom gradu, u ulici... i to na drugom podu, iz burne strane, prama dvorišću drugopomenutoga.

Nazočno uzvratno pismo, bilo je strankam pročitano, i raztumačeno te u znaku potvrde, vlastoručno po njih podpisano, pak Ivanu B. izručeno.

Bul. 50 novč. **64. Očitovanje, kojim se dozvoljava uknjižba mjenice ili druge dokaznice.**

Ja podpisani Ivan N. zanatom... iz... kao prihvatioc mjenice (ili izdatelj obveznice), izdane (tegnute) po Nikoli R. stališa ... iz ... u Jaski dana 12 Svibnja 1878, za fr. 700, slovom ... a. v. plative dne 5 Rujna tek. god. — dozvoljujem da upitna mjenica (ili obveznica) bude slobodno uknjižena, za osjeguranje iste svote od fr. 700, na korist pomenutog Nikole R., a na teret moje kuće Br. 10 u selu ... upisane na moje ime u Zemlj. Zap. občine ...

Digitized by Google

Bul. 50 novč. **65. Očitovanje, kojim se predbilježba prava zaloga opravdanom priznava.**

Obzirom na istinitost mojeg duga od fr. 5000, slovom... a. v. prama Josipu N. stališa... iz... zavisnog iz obveznice utanačene u Spljetu dana 26 Sječnja 1878: ja podpisani Bogdan R. zanatom ... iz ... očitujem i priznavam kao opravdanu predbilježbu prava zaloga za istu svotu i uzgredicah, dozvoljenu odlukom c. kr. okružnog sudišta u... od 5 Veljače i. g. Br. 600, na korist pomenutoga Josipa N. a na teret moje kuće na tri poda pod Br. 8, u ovom gradu, ulici... upisane u Zemlj. Zap. Br. 3, obćine... ter dozvoljavam da se ista predbilježba u pravu uknjižbu pretvori.

Ob Odkupnih ili Pretvornih Pogodbah.

Pogodba, kojom se namjesto osobnih ili realnih danakah, postavljaju izplatjivanja u novcu, zove se *odkupna* ili *pretvorna* pogodba.

Bul. V. *Odkupne pogode.* uBul. T. **66. Obraznica Odkupne ili Pretvorne Pogodbe.**

Medju Sadomirom N. vlastelinom grofije.. .iz jedne strane, i njegovimi zemljaci sela... iz druge, bila je danas utanačena sliedeća

Odkupna Pogodba.

Sadomir N. za se i svoje nasliednike riešava i oprašća svoje zemljake sela Pinezić, od dosadašnje dužnosti robotnoga poslovanja (robotah) na korist grofije... utemeljene osnovnim pismom sastavljenim u... dana 8 Ožujka 1500; i to prama godišnjem danku od fr. 1500, slovom... a. v. platjati imajućih se Sadomiru N. u dva obroka; prvi najme od fr. 1000 dne 1 Ožujka, a drugi od fr. 500 dana 15 Rujna svake godine, počamši od dana današnjega.

Goripomenuti zemljaci sela Pinezić, zastupani po njihovom obćinskom načelniku Ivanu Z., glasom punomoćja

Digitized by Google

pod %, primaju i prihvatjaju ovu pogodbu, ter se obvežuju na točno izplatjivanje odkupnoga danka, pod uvjetom, da bi svaki novčani obrok, u zaostatku od prieko jednog mjeseca, namiriti morali sa 50, slovom... fr. više.

Budući uslied nazočne dokaznice, postane uništeno goripomenuto osnovno pismo od dana 8 Ožujka 1500, to se isto, evo sad u izvoru odkupnikom izručuje, u svrhu da na temelju njega, potražiti uzmognu izbrisanje iz javnih knjigah navedenoga robotnoga prava, na što se izrično ovlaštjuju; a iz druge strane oni dozvoljavaju Sadomiru N. pravo uknjižbe ove pogodbe, na njegovu korist, za osjeguranje odkupnoga danka, na teret zdanja (zgrade) pod Br. 56 u selu Pinezić, pripadajućeg odkupljenim zemljakom, te upisanog na njihovo ime u Zemlj. Zap. općine...

Proštijeno, potvrdjeno i vlastoručno u dva primjerka, pred svjedoci podpisano.

Digitized by Google

Poglavje XVI.

Ob Obnovi Pogodbe.

Ako se dokaznica nemože više čitati, ako postane oštetjena, ili se izgubi, tad zauzeta osoba, tražiti može da se nova dokaznica sastavi, jednakoga sadržaja kao i prva.

Bul. V. *Obnovna* pogod. u Bul Tarifi.

67. Obnovna pogodba, sadržavajuća Obrazniću o dozvoljenju zamjenitoga prava služnosti.

Budući se je izgubila (ili je postala oštetjena, *ili* nemože se više čitati) pogodba utanačena dne 5 Travnja 1800, medju Ivanom N. i Nikolom B. oba zanatom ... iz ... u pogledu niženavedenoga prava služnosti: to su ova dva sporazumno odlučila danas sklopiti kaošto zbilja sklapaju u tom obziru sliedeću

Obnovnu Pogodbu.

1. Ivan N. dozvoljuje za se i svoje nasliednike Nikoli B., koji prihvatja takodjer za se i svoje nasliednike, pravo služnosti da može dovesti ili peljati daževnu (kišovnu) vodu iz krova svoje kuće pod Br. 75 u ovom gradu, ulici ... upisane u Zemlj. Zap. Br. 2, obćine ..., u njegovu (Nikole B.) gušternu ili bunar, nalazeći se pokraj rečene kuće, na zemljište Poseb. Br. 8, upisano u Zemlj. Zap. Br. 9 iste obćine.
2. U tu svrhu, vlastnik gospodujućega dobra Nikola B.[1]), može slobodno postaviti na svoje troškove, potriebne

[1]) Dobro ili zemljište obvezano, zove se *dobro služno* ili *služujuće*, a drugo koje imade pravo služnosti, zove se *dobro gospodujuće*.

Digitized by Google

gurle i limovne vodovode, ter ih u služeće i dobro stanje uzdržavati, zarad da ne postanu štetonosne i pretežke služnoj nepokretnosti.

3. U ime naknade prava služnosti dozvoljene Nikoli B., ovaj uzvratno podjcljuje Ivanu N. i svim njegovim nasliednikom i srodnikom, koji stanuju, ili u buduće stanovali budu u služnoj kući Br. 5,

a. pravo da mogu iz rečene gušterne crpati vodu za sve obiteljne potrieboće u obće, bez da bi ih u uživanju toga pravo, itko smetati mogao, sve doklam u istoj gušterni bude kaplja voda, *ili*

b. pravo prolazivanja na noge (ili vozom i blagom) prieko svoje (Nikole B.) zemlje, nazvane „*Bujina*“ Poseb. Br. 15, upisane u Zemlj. Zap. Br. 20 obćine...

Za sve točke.

4. Trajanje gorinavedenih služnostih ustanovljuje se na dva stolietja, a nakon minutja ove dobe, biti će slobodno, baštenikom i nasliednikom pogodbenikah, ili sporazumno napriedovati u uživanju medjusobnoga prava rečenih služnostih, ili pak odreći se; dočim se ovdie izrično ustanovljuje, da pravo jedne stranke obstojati će jedino do tada, doklam pravo druge obstojalo bude.

5. Pogodbenici dozvoljuju jedan drugomu vlast da mogu slobodno potražiti na njihovu korist, a na teret služnih nepokretninah, uknjižbu dotičnog njihovog prava služnosti [1]).

Nakon što je ova pogodba bila strankam protištjena i raztumačena, one u znaku potvrde, podpisaše ju vlastoručno pred dva svjedoka.

---

[1]) Pravo stvarbeno ili realno služnosti, na *nepokretna* dobra, može se postići jedino kroz uknjižbu (upisom u javne knjige); a na *pokretnine* pako, kroz predaju iz ruke u ruke; kroz znakovnu predaju (t. j. izručenjem dokaznicah u pogledu vlastničtva i t. d.) za stvari koje se nemogu predati iz ruke u ruke; i napokon kroz odnosno i stanovito očitovanje gospodara ili vlastnika (§§ 426. 427. 428. 481. O. G. Z.). U ostalom V. Opazku (1) str. 32.

Digitized by Google

Poglavje XVII.

O Pogodbi Poručanstva.

Kada se koji obvežuje namiriti vjerovnika, za slučaj da prvi dužnik nebi izpunio svoje obvezanosti, tad postaje *poručanstvena* pogodba.

Onaj koji se obvežuje, zove se *poruk*. U toj pogodbi, prvi dužnik, ostaje još jednako *glavni* dužnik, a poruk pridolazi samo kao uzdužnik.

Redovito, poruk nemože biti pozvan na sud da dug izplati, nego onda, kad glavni dužnik uslied sudbenog ili izvansudbenog poziva od strane vjerovnika, nije izpunio svoje obveze; ali onaj koji se je obvezao kao *poruk i ujedno kao platioc*, može biti pozvan po volji vjerovnika, prvo ili poslie, i takodjer zajedno sa glavnim dužnikom (§§ 1355. 1357 O. G. Z.).

Polag pravne poslovice *„Fidejubere pro alio potest quisque, etiam si promissor ignoret“* poručanstvena pogodba može biti sklopljena bez pridolazenja ili prisustvovanja dužnika, i takodjer bez da mu se to obznani.

Onaj koji poruku obećava naknadu, za slučaj ako bi radi svoga poručanstva imao kakovu štetu, zove se *odštetni poruk*.

Svaki, bez razlike spola, koji svoju imovinu slobodno upravljati može, vlastan je tudje obveze na se primiti.

Poručanstvo sliediti može, ne samo za svote i za stvari, nego i za dopuštjena djela i propuštjenja, a to u obziru koristi ili štete, koje bi proizići mogle za osobu, na čiju hasan je poručanstvo učinjeno.

Digitized by Google

Bul. V. *Poručanstva* u Bul. Tarifi

68. Poručanstvena Pogodba, obvezom poruka, kao takovoga, i slučajno kao platioca.

Podpisani Marko N. stališa... iz... postavlja se kao poruk (i ujedno *morda* kao platioc) na korist Josipa D. zanatom... iz... za vjeresiju od fr. 3000, slovom... a. v. (*ili slučajno* za jednu polovicu ove svote), koje mu duguje Jerko Z. stališa... iz... za tišljarske radnje na njegov račun učinjene u godini 1877; uslied česa ustanovljuje se, da ako isti dužnik Jerko Z. nebi izplatio Josipu D. pomenuti iznos do dana 25 Svibnja 1879, za taj slučaj, poruk Marko N. obvežuje se sada za onda, da bude ga on podpunoma namirio (*ili dotično*, da mu bude izbrojio iznos od fr. 1500, slovom... a. v., to jest jednu samu polovicu ukupnoga duga).

U ostalom, ustanovljuje se sporazumno medju strankami (ili ne), da poručanstvena obvezanost, prestati će svakako nakon dospjelosti tretjeg mjeseca, počamši od dana za odnosnu izplatu ustanovljenoga.

U svrhu pako, da vjerovnik Josip D. bude sve to bolje osjeguran, poruk Marko N. povlaštjuje ga, da može slobodno potražiti uknjižbu prava zaloga, ujamčene glavnice od fr. 3000, slovom... a. v. na teret svoje kuće Br. 8 u ovom gradu, u ulici... upisane u Zemlj. Zap. Br. 15 obćine...

Proštijeno, potvrdjeno i vlastoručno podpisano pred dva svjedoka.

Marko N. Poruk.
Josip D. Vjerovnik.
Dva svjedoka.

Bular. kao Obraz. 68

69. Poručanstveno — odštetna Pogodba.

Budući se je trgovac Marko N. stališa... iz... danas postavio kao poruk na korist Josipa D. zanatom... iz... u pogledu vjeresije od fr. 3000, slovom... a. v. koje mu duguje njegov priašnji dužnik Jerko Z. zanatom... iz... na temelju (n. p.) zajamne pogodbe, sastavljene u Belovaru dana 5 Rujna 1877; toga radi Ivan B. stališa...

Digitized by Google

iz... obećava Marku N. da će mu naknaditi svaku štetu, koju bi ovaj slučajno pritrpiti mogao radi svoga poručanstva.

U vjeru česa, toliko on (Ivan B.) kao odštetni poruk, koliko Josip D., Jerko Z. i Marko N. vlastoručno podpisuju ovu pogodbu pred dva svjedoka.

Bular. kao Obraz. 68. **70. Pogodba Poručanstva, radi čina, iz koga bi nepravedna šteta proizaći mogla.**

Kroz ovo pismo, ja nižepodpisani Filip N. zanatom ... iz... postavljam se kao poruk, i u to ime obvežujem se naknaditi, ili polag slučaja podpunoma izplatiti Vladimiru B. stališa... iz... svaku štetu do iznosa od fr. 5000, slovom... a. v. koja bi njemu možebit nepravedno nanešena biti mogla, zbog uzapta ili zaglobe njegove austro-ugarske korablje *„Alceste“* koju smjera potražiti Janko D. zanatom... iz... kod ovdašnjeg kr. trgovačko-pomorskog sudišta; u koju svrhu, ovlaštjujem goripomenutoga Vladimira B. za slučaj da bi zagloba toga broda bila za isto dozvoljena, da pred nadležnu oblast, slobodno potraži na svoju korist uknjižbu prava zaloga za navedeni iznos od fr. 5000, na teret moje kuće na tri poda pod Br. 6, nalazeće se u ovom gradu, u ulici... upisane u Zemlj. Zap. Br. 30 obćine...

Proštijeno, potvrdjeno i vlastoručno podpisano pred dva svjedoka.

Digitized by Google

Poglavje XVIII.

O Pogodbi Zaloga.

Pogodba založna zove se ona, kojom dužnik, ili koj drugi na mjesto njega, daje u istinu vjerovniku, pravo zaloga na kakovu stvar; izručiv mu ju, ako je *pokretna* ili *gibiva*, a ako je *nepokretna* ili *negibiva*, obvežujući ju kroz dozvolu uknjižbe, ili upisa u javne (zemljišne, gruntovne) knjige.

Da se doisto steče pravo zaloga, vjerovnik koji imade naslov (pismenu pogodbu i t. d.), mora uzeti u sahranu založenu stvar, ako je *pokretna*; a ako je *nepokretna*, mora potražiti da se svoja vjeresija uknjiži, ili upiše u javne knjige. Nu u pogledu *pokretnih* stvarih, koje se nemogu predati iz ruke u ruke (kao n. p. brod i t. d.), trieba služiti se takovimi znaci, iz kojih svaki može lahko poznati, da je stvar založena, n. p. izručujući vjeresijsku dokaznicu, očitovanjem pismenim ili ustmenim, da se izručuje u ime zaloga, oli predajući izprave ili pisma, koja dokazuju vlastnost, ili kroz kojih, prijetnik može stupiti u izključivi posjed stvari (§§ 451. 452 O. G. Z.).

Što je ustanovljeno u pogledu pogodbah u obće, mora se uporaviti takodjer na založnu pogodbu. Ova pogodba je *dvostrana* [1]). Vjerovnik mora dobro čuvati založenu stvar, pak ju povratiti založniku, odmah kao je ovaj svoj dug izplatio. Ako se radi o uknjižbi, namireni vjerovnik dužan je postaviti uknjiženoga dužnika u stanju, da može steći izbrisanje (izknjižbu) obvezanosti iz javnih knjigah.

Ako vjerovnik, koji imade zalog, nebi bio na vrieme izplatjen, on može, čim je prošla ustanovljena doba, zaiskati od suda,

---

[1]) Pravo zaloga može biti dozvoljeno i *jednostranim* pismom, bez da u njemu vjerovnik učestvuje, a prihvata zaloga izlaziti može iz čina, da je ovaj to pravo zaloga učinio uknjižiti na svoju korist.

Digitized by Google

da se zalog proda (nu prije toga, on mora dakako učiniti tužbu, pak zadobiti osudu, a na temelju ove, on može stopram potražit ovržbenu procienu, pak ovržbenu prodaju ili dražbu).

Onaj koji primi *pokretnu* založenu stvar, dužan je izdati prijamnicu, onomu koji tu stvar izruči, uz opisanje razlikujućih njeinih znakovah. Mogu se takodjer naznačiti u ovoj prijamnici bitnije uvjete založne pogodbe.

Pogodba uzgredna, po kojoj dopuštja se vjerovniku da uživa založenu stvar, neima pravne krieposti. Ako je vjerovniku dozvoljena sama poraba pokretne stvari, on morajn uporabiti načinom za dužnika neškodnim [1]).

Bul. *V. Zalog* u Bular. Tarifi.

71. Založna Pogodba pokretne stvari [2]).

Dočim se Juraj N. stališa... iz... očituje pravim i likvidnim dužnikom prama Ivanu B. iznosa od fr. 120, slovom... a. v. radi stanarine i hrane, podanih svojem sinu Miroslavu N. tečajem triuh mjesecah; koje se obvežuje izplatiti mu u rok od jedne godine: on u podpuno umirenje i sjegurnost vjerovnika Ivana B., podava mu u ime zaloga za rečenu svotu, jednu svoju zlatnu uru na šaraf, u dobrom stanju, iz tvornice Dragutina P. iz Ginevre, kolajuću na osam dragokamene, i označenu B^rem^ 500.

Juraj N. stvarbeno izručuje u ovaj čas Ivanu B. založenu uru, koji prima ju u pohranu, uz odnosnu prijamnicu; a to oniem uvjetom, da ovaj posliednji može ju slobodno upotriebljavati kao se pristoji, i bez da se ikakva štéta dotičnom vlastniku nanese.

Odmah kao dužnik Juraj N. bude namirio svoga vjerovnika, ovaj morat će založeni sat povratiti u dobrom stanju, kaošto ga je i primio, a u protivnom slučaju, slobodno bude mu kroz sud zaiskati dotičnu prodaju, uz predhodne odnosne korake.

[1]) V. toč. 16 i 17 str. 19 20.

[2]) Vidiv da u pogledu zaloga *nepokretninah*, neobstoje ine formalnosti, izim ukujižbe, o kojoj smo imali dosad više primjerah: zato smatra se kao nepotriebna svaka obraznica u tom obziru.

Digitized by Google

Poglavje XIX.

O Diobnoj Pogodbi.

Dokaznica ili pismo, kojim više članovah zajedničkoga dobra, složno, na srieću, kroz odabranike, ili učestvovanjem suda, razdiele isto dobro, dodjeliv svakomu što mu pripada, zove se diobna pogodba.

Razdioba zajedničke stvari, nemože sliediti većinom glasovah, dapače svaki zajedničar mora biti o njoj zadovoljan.

Dokaznica koja se po zakonu sastaviti mora u pogledu sliedivšega razdieljenja, biti će navadno učinjena u toliko primjerakah, koliko ima diobnih članovah; a to tim više, ako se radi o nepokretnih dobarah, zaradi da svaki bude u stanju postići zakonito vlastničtvo svojeg djela, kroz upis dokaznice u javne knjige.

Ako je diobno pismo, javna dokaznica, ili takova, koja za sjegurnost malodobnih, ili pod skrbničtvo postavljenih osobah, mora biti sahranjena kod suda: tad biti će dovoljno da se jedan izvorni primjerak sastavi; a u tom slučaju, na zahtiev zauzetih stranakah, bude im se izdao ovjerovljen prepis izvornika (§ 169 Car. Pat. 9 Kolovoza 1854).

Ako se radi o diobi ostavine, u kojoj su zauzeti malodobnici, obskrbljenici, ubozi, kakova zakladnica, obćina, crkva, javni zavod, ili državni erar; i napokon kad se radi o feudalnih dobarah, o povjerbinah, ili baštinah sa povjerbenom zamjenom: tad će dioba sliediti učestvovanjem dotičnih njihovih zastupnikah. Izim ovih slučajah, i kad su

Digitized by Google

zauzete jedino punolietne osobe, i koje mogu same sebe zastupati, zavisiti će od njihove volje, učiniti razdieljenje kroz sud, ili izvansudbeno, prvo ili poslie uručbe ostavine [1]).

Bul. V. *Dioba* u Bul. Tarifi. **72. Obraznica diobne dokaznice *pokretnih* stvarih.**

Diobno pismo ostavine pokojnoga Jerka N. učitelja iz ... umršeg u... dana 5 Kolovoza 1877.

Prilozi		fr.	nvč.
	IMJETAK		
A.	Polag nadjevnika ili inventara pod *A*, ostavina sastoji:		
	U gotovom novcu	1400	—
	U Obveznicah ukupno	13000	—
	Opazka. Odnosni kamati računati će se u pupilarnom računu.		
B.	U obućtvi i drugih pokretnih stvarih, iznos od fr. 600, koje glasnom dražbenog zapisnika pod *B*, bile su razprodane za	824	—
	Ukupno .	15224	—
C.	Tomu se dodaje, što je punolietna héi Tereza, polag ženitbene pogodbe pod *C*, prijela u ime miraza .	3000	—
	Stoga ukupno imanje sastoji iz .	18224	—
	DUGOVI.		
	Iz navedenih moraju se odbiti:		
D.	Vjeresija Petra M. izplatjena polag namire pod *D* sa fr 400		
E.	Bolnički troškovi namireni, kao prilog *E*, sa » 300		
F.	Stanarina izplatjena, polag namire pod *F*, sa » 200		
G.	Sprovodni troškovi, glasom priloga *G* » 100		
H.	Pristojbe izplatjene, kao pod *H* » 324		
	Ukupno . 1324	1324	—
	Ostane dakle čista baština ili ostavina, razdieliti imajuća se na četiri jednaka djela, najme med četiri nasliednike u iznosu od	16900	—
	Po tomu dobiva: sin malodobni Frane . . fr. 4225		
	» » sin malodobni Josip . . » 4225		
	» » héi punolietna Ana . . . » 4225		
	» » héi punolietna Tereza . . » 4225		
	Ukupno .	16900	—

[1]) Bez obzira na učestvovanje tutorstva za malolietnika, i skrbničtva za obskrbljenika, diobno pismo (koje takodjer u goripomenutih slučajevih moći će se utanačiti, polag okolnostih prije ili poslie ostavinske uručbe), mora biti odobreno po ostavinsko-razpravnoj oblasti, ili polag slučaja, priobćeno sirotinskoj (pupilarnoj) oblasti za odobrenje. U drugih gorinavedenih slučajih pako, mora biti podnešeno dotičnoj zemalj. upravnoj vladi (gubernium). V. § 166 Car. Pat. 9 Kolovoza 1854.

Digitized by Google

DIOBA (RAZDIELJENJE).

Primaju dakle	Od ukupnoga iznosa od		Frane N.		Josip N.		Ana N.		Tereza N.	
	fr.	n.	fr.	n.	fr.	n.	fr.	n.	fr.	n.
Iz Obveznice od dana... uz 5% kam.	4000	—	1000	—	1000	—	1000	—	1000	—
Iz bezkamatne Obveznice od dana... . .	9000	—	3000	—	3000	—	3000	—	—	—
Za primljeni miraz od . .	3000	—	—	—	—	—	—	—	3000	—
Iz gotovog novca . . .	900	—	225	—	225	—	225	—	225	—
Izlazu dakle .	16900	—	4225	—	4225	—	4225	—	4225	—

U vjeru česa, sliede naši podpisi.

U Trogiru 13 Svibnja 1878.

Miroslav R. zakrilnik (tutor) malodobnih Franje i Josipa N. [1]).

Ana N.

Tereza N.

Dva svjedoka.

Bul. V. *Dioba* u Bular. Tarifi.

73. Diobno pismo pokretnih i nepokretnih stvarih.

Budući je Marko N. stališa ... iz ... preminuo dana 24 Prosinca 1877, odrediv u pogledu po njemu ostavljenog gibivog i negibivog imetka, svojom pismenom oporukom učinjenom u Karlovcu dne 8 Listopada 1876 — toga radi njegovi sinovi i oporučni baštenici Petar, Jerko i Bare N. svi punolietnici, uz učestvovanje Mihajla B. zanatom ... iz ... kao zakonitog zastupnika zapisovnika, ovdašnjeg sirotinskog zavoda — složno postupaše temeljom pomenute oporuke, na razdieljenje ukupnoga imetka, i utanačiše u tom pogledu sliedeće

[1]) Budući dolaze ovdie malodobnici, zato kao je jurve rečeno, ovakovo diobno pismo moralo bi se predložiti pupilarnoj oblasti za odobrenje.

Digitized by Google

Diobno Pismo.

1. Goripomenuti Petar, Bare i Jerko N. pokojnoga Marka, u izpunjenje 1ve točke rečene oporuke, sporazumno i privolom Mihajla B. najprvo opredieljuju u ime zapisa, na korist ovomjestnog sirotinskog zavoda, jedan komad od 800, slovom... □ metarah (stogah, klaft. i t. d.) oratne zemlje imenom „Dol“ Poseb. Br. 300, ležeće blizu sela ... te upisane na ime pokojnika u Zemlj. Zap. Br. 8 obćine...; a to upravo onaj komad, koji od iztoka prama zapadu, u širini od 100, slovom... metarah, proteže se do dva kamenita stupova, danas postavljena, na koja vidi se izkljesana koza „*Amaltea*“ sa svojimi dvama kozlićima, kao se to vidi iz dotičnog narisa ovdie pod ⁄.
2. Prolazeć nakon toga rečena bratja, na medjusobno ustanovljenje djelovah, odredjuju na temelju pomenute oporuke i sporazumno opredieljuju:

a. Petru N. u ime zakonitog djela, prvi pod kuće Br. 40 u ovom gradu, u ulici... upisane u Zemlj. Zap. Br. 12 obćine..., koji sastoji iz pet sobah, kuhinje i drvarnice.

b. Bari N. iznos od fr. 2500, slovom... a. v. u gotovom novcu, i polje murvami nasadjeno, imenom „*Melada*“ Poseb. Br. 7, nalazeće se u okolici... upisano u Zemlj. Zap. Br. 15, obćine... uu ovo sa hipotekom od fr. 200, slovom... a. v. uknjiženom na njegov teret, a na korist Pavla Z. stališa... iz...

c. Napokon Jerku N. svotu od fr. 500, slovom... a. v. u gotovom novcu; vjeresiju od fr. 300, slovom... a. v. uzaimljenih po zajedničkom pokoj. otcu, sveudiljnomu dužniku Radovanu S. zanatom... iz...; nadalje sve pohišćine (pokućtvo), dva vola, četiri konja, a osim toga hambar stojeći pod kućom Br. 40, u 2oj točki pod *a.* napomenutom.

3. Mihajlo B. kao zastupnik sirotinskog zavoda, i pomenuta bratja Petar, Bare i Jerko N. primaju svakomu od njih pojedinice opredieljeni dio; uslied česa,

Digitized by Google

očitujući se svi podpunoma zadovoljni, odriču se svake dalje tražbine prama ostavini i dotičnim baštenikom pokojnoga Marka N.

4. Napokon iza kako je bio svakomu dioniku na pose, stvarbeno izručen doznačeni mu pripadak pokretninah, novacah i blaga (marve), ter pojedini od njih postavljen u fizični posjed i uživanje odnosnih djelovah nepokretninah, pravom razpisa u javnih knjigah na svoje ime, — uz predhodnu odreku od strane svih na prigovore oštetjenja prieko polovice, i koga se tiče, neizbrojenih novacah — bilo je ovo diobno pismo, nakon proštijenja i raztumačenje, u znaku potvrde, po svima vlastoručno pred dva svjedoka, u četiri istoglasna primjerka podpisano.

Digitized by Google

Poglavje XX.

Ob očitovanju posliednje volje u obće, i ob oporukah i zapisjah na pose.

Razredba, kojom oporučitelj prenosi porečno ili opozivno, za slučaj smrti svoju imovinu ili dio njezin, na jednu ili više osobah, zove se *očitovanje posliednje volje.*

Očitovanje posliednje volje, kojom se postavlja ili imenuje kakov baštenik (nasliednik), zove se oporuka; akoli sadržava samo druge odredbe, zove se zapisje.

Postavljeni baštenici mogu biti jedan ili više njih, a to bez opredieljenja djela, odnosno na ostavinsko imanje, ili pak opredieljenjem ustanovljenih djelovah.

Oporučitelj valja da očituje svoju volju *stanovito*, a nije dosta da prosto potvrdjava predlog kakov, koj bi mu bio učinjen; osim toga, trieba, da ju očituje pri punoj i zdravoj svjesti (pameti), promišljeno i ozbiljno, bez sile, bez prevare i bez bludnje bitne. Očitovenje posliednje volje nevalja, ako se dokaže, da je bilo učinjeno u biesnoći, ludosti, slaboumnosti ili pianstvu.

Kasnija oporuka, uništuje prednju oporuku; ali kasnije zapisje (od kojega više njih mogu obstojati jedno uz drugo), uništuje samo u toliko prednje zapisje ili zapisja, u koliko se ova protive kasnijemu zapisju.

Zapisje može biti pisano ili na nožje dotične oporuke, ili na poseban arak papira; ali u jednom i drugom slučaju, ovo pismo mora biti providjeno svimi potriebštinami, koje su propisane za oporuke.

Digitized by Google

Onaj, koga je sud proglasio za *razsipnika* (razmetnika ili palikuću), može po posliednoj volji, razrediti samo *polovicom* svoje imovine. Druga polovina prelazi na zakonite nasliednike.

Nedorasli (to jest fantići i djevojčice, koji nijesu još dovršili *četrnaest*, godinah [1]), nemogu učiniti oporuke. Malolietnici pako, koji nijesu još navršili *osamnaestu* godinu, mogu samo *ustmeno* pred sudom praviti oporuku. Istotako akoprem nije zakonom ustanovljeno, ipak drži se, da pred sudom moraju učiniti oporuku i gluhoniemi (mutavi); ali bi reći da *pismeno*, jer govoriti nemogu.

Osobe redovničke (fratri, kaludjeri, koludrice), neimaju redovito prava učiniti oporuke; ali ako je red zadobio povlasticu, da njegovi članovi mogu praviti oporuku; ako su osobe redovničke odriešene od zavjetah; ako su po ukinutju svojega reda, zavoda ili samostana (manastira) izstupile iz staleža svojeg, ili ako su namješštene u takovu službu, da se polag naredbah političkih nesmatraju više kao osobe spadajuće u red, zavod ili samostan, nego mogu podpuno vlastničtvo steći: slobodno im je o njihovih stvarih, razredjivati očitovanjem posliednje volje.

Istotako, zločinac osudjen na smrt, nemože od dana, kad mu je proglašena presuda, valjano očitovati svoje posliednje volje; a obsudjeni na težku ili najtežju tamnicu, nemože je dotle valjano očitovati, dok traje vrieme njegove kazni.

Može se pako učiniti oporuku izvan sudu, ili u sudu, pismeno ili ustmeno; pismeno pak sa svjedoci, ili bez svjedokah.

Kako se oporuke činom podpisivaju.

1. Onaj, koji hoće pismenu oporuku učiniti i bez svjedokah, mora nju ili zapisje svojom rukom napisati, i svojom rukom ime i predime podpisati. Ako i nije potriebno, ali da se pravde uklone, pametno je na-

[1]) V. § 21 O. G. Z.

Digitized by Google

značiti dan, mjesec, godinu i mjesto, gdie se učini očitovanje posliednje volje [1]).

Držeći se dakle ove zakonske ustanove, zaključak i podpisanje oporuke (osim mjesta, dana i godine), morali bi se ovako učiniti:

„Ova Oporuka sadržavajuća moju posliednju volju, bila je po meni vlastoručno pisana i podpisana Filip N. Oporučitelj.«

2. Ako je oporučitelj učinio napisati svoju posliednju volju, po drugoj kojoj osobi, trieba da ju on podpiše svojom vlastitom rukom. On mora suviše pred tri sposobna svjedoka, od kojih, barem dva, trieba da su u isto vrieme pritomni, potvrditi da pismo do istine sadržava njegovu posliednju volju.
3. Napokon moraju i svjedoci unutra ili izvana, ali svagda na samu izpravu, a ne možebit na zavitak, da se podpišu kao svjedoci posliednje volje [2]). Nije ipak potriebno da svjedoci znadu sadržaj oporuke.

U suglasju navedenoga zakonskog propisa, gdie se razumi da oporučitelj može štiti, razumjeti i podpisati sam odredbu svoje posliednje volje; sastavak podpisanja istoga oporučitelja, i očitovanja svjedokah, morao bi biti sliedeći:

Filip N. Oporučitelj.

Ivan B. oporučni svjedok, istodobno priloman sa svjedokom Josipom D. (ili slučajno *sa drugimi dvama svjedoci*) *na vlastoručni podpis oporučitelja i na njegovu potvrdu, da ova oporuka sadržava njegovu posliednju volju.*

Očitovanje drugih dvajuh svjedokah sa njihovimi podpisi, budu jednaki onomu, od prvoga svjedoka (što je pametnije), ili učinjeni kao sliedi:

Josip D, oporučni svjedok kao gori.
Mate R. oporučni svjedok kao gori.

4. Oporučitelj koji nemože pisati, osim izpunjenja oniuh, koja su u gorinavedenih 2oj i 3oj točki ustanovljena,

---

[1]) V. Stavku *a.* i Opaz· ([1]) na str. 9.

[2]) Ako oporuka sastoji iz više arakah papira, akoprem to nije po zakonu previdjeno, biti će pametno da oporučitelj i svjedoci postave njihov podpis i odnosna očitovanja, na koncu svakoga araka, kao što je za ovakve izprave u obće propisano; pak da se svi arci zajedno prišiju koncem, kojemu oba kraja budu učvrštjena pečatom oporučitelja, ili jednoga izmedju svjedokah.

Digitized by Google

mora postaviti namjesto podpisa, svoj vlastoručni znak (n. p. jedan *križ*), a to u pritomnosti svih triuh svjedokah.

Da se lahko i stalno dokaže, tko je oporučitelj, opazno je takodjer, da jedan od svjedokah, podpiše ime oporučitelja, dodatkom da je to učinio namjesto njega.

Ako se sad navedena zakonska ustanova uživotvori, izaći će sliedeća obraznica.

† *Križ vlastoručno učinjen po Filipu N. oporučitelju, kroz mene Ivana B. oporučnoga svjedoka, u ustodobnoj prisutnosti drugih dvajuh svjedokah, koja tri bila smo takodjer istodobno pritomna na potvrdu oporučitelja, da ova oporuka sadržava njegovu posliednju volju; koju pak ja sam u isto vrieme prošlio, raztumačio, te oporučitelja ime podpisao.*

Josip D. oporučni svjedok istodobno prisutan sa drugimi dvama svjedoci, na mojimi oči vidjeni sadržaj i pratjeno pročitanje, na raztumačenje ove oporuke, na potvrdu oporučitelja da sadržava njegovu posliednju volju, i na postavljenje njegovoga križa.

Podpis i dotično očitovanje tretjega svjedoka, budu jednaki onim od drugoga svjedoka (što je bolje), ili kao sliedi:

Mate R. oporučni svjedok kao gori.

5. Ako oporučitelj nemože ili neumie čitati, potriebno je da si pismo proštiti učini po jednomu od svjedokah pred dva druga svjedoka, koji su vidieli sadržaj, ter da on potvrdi da se taj sadržaj slaže s njegovom voljom [1]). Pisac posliednje volje, može u svih slučajevih biti zajedno svjedok.

Obraznica podpisanja ili rukoznačenja oporuke, i podpisanja svjedokah sa njihovimi očitovanji, bila bi u ovom slučaju jednaka predidućoj, nu shodnim obzirom na jedinu okolnost, ako bi najme oporučitelj svoj vlastoručni podpis, ili samo rukoznak na oporuku postavio.

---

[1]) Ako oporučitelj, koji nebi znao ili nebi mogao štiti, bi bio takodjer gluh, tad bi morao *ustmenu* oporuku učiniti.

Digitized by Google

O Ustmenoj Oporuci.

Oporučitelj koji nemože ili neće da se drži formalnostih potriebnih za pismenu oporuku, može napraviti oporuku *ustmenu* [1]).

Tko ustmeno učini oporuku, valja da očituje ozbiljno svoju posliednju volju pred tri sposobna svjedoka, koji trieba da su zajedno pritomni, i da su sposobni potvrditi, da se u osobi oporučitelja nije dogodila nikakova prevara ili bludnja. Ako i nije potriebno, ali je opazno, da svjedoci, zaradi da laglje zapamte, ili svi zajedno, ili svaki za se, sam oli kroz drugu osobu, zabilježi što prije moguće, očitovanje oporučiteljevo.

Da ustmena razredba posliednje volje bude pravomoćna, mora na zahtievanja svakoga zauzetnika, biti potvrdjena suglasnim priseżnim svjedočanstvom svih triuh svjedokah, ili barem ostalih dvajuh, ako jedan od njih nebi se više mogao saslušati.

O svjedocih oporučnih.

U pogledu sposobnosti oporučnih svjedokah, opazuje se što sliedi.

Članovi kakovoga reda duhovnoga, žene, mladići koji nijesu dovršili osamnaestu godinu, ludi, sliepi, gluhi ili gluhoniemi (mutavi), i oni koji nerazumiu oporučiteljevoga jezika, nemogu biti svjedoci u razredbah posliednje volje [2]).

Tko je bio obsudjen radi zločina prevare, ili radi drugog kakovog zločinstva počinjena iz pohliepe za dobitak, takovi za svjedoka služiti nemože [3]).

Baštenik ili zapisovnik (legatar), nije sposoban svjedok, glede stvari koja mu je ostavljena, kao što nijesu

---

[1]) Oporučitelj može takodjer učiniti oporuku pismenu ili ustmenu pred sudom.

[2]) § 593 O. G. Z bio je ukinut kroz Carski Propis od 6 Sječnja 1860, polag kojega mogu od sad biti valjani svjedoci na razredbe posliednje volje jednoga krstjana, takodjer osobe, koje nepripadaju krstjanskomu vjeroizpovjedanju.

[3]) Nijesu dakle izključeni, i mogu biti valjani oporučni svjedoci, oni koji biahu obsudjeni radi *prekršaja* (contravvenzione) prevare, ili zbog drugog prekršaja počinjena iz pohliepe dobitka.

Digitized by Google

sposobni ni njegov drug (muž ili žena), roditelji, dietca, bratja i sestre, ili njegovi srodnici u istom kolienu, i njegovi platjeni domaći. Da razredba bude valjana, mora ju oporučitelj napisati svojom rukom, ili trieba da ju potvrde tri svjedoka, različna od napomenutih osobah.

Ako oporučitelj hoće što da ostavi onomu, koj mu piše posliednju volju, ili njegovom zakonitom drugu, djetci, roditeljem, bratji i sestram, ili srodnikom s njime u istom kolienu: ima se razredba ta staviti izvan dvojbe na goripomenuti način.

U razredbah posliednje volje, koje se učine prigodom putovanja na brodove, ili u mjestih gdie vlada kuga, ili njoj spodobne priliepčive (kužne) bolesti, dobri su ili sposobni kao svjedoci takodjer članovi duhovnih redovah (fratri, kaludjeri), žene i mladići, koji su četrnaestu godinu navršili.

Za ove povlaštene razredbe posliednje volje, zahtievaju se jedino dva svjedoka, od kojih jedan može pisati oporuku. Ako je pogibelj okuženja, nije potriebno da su oba svjedoka zajedno pritomna.

Nu šest mjesecah poslie dovršenoga putovanja na brodu, ili od kada je prestala kužna pošast, povlaštene odredbe posliednje volje, izgube njihovu kriepost.

Što se tiče oporukah vojničkih osobah, koje se na bojnom polju nalaze, dovoljno je da budu po oporučitelju ili vlastoručno pisane i podpisane, ili *ustmeno* učinjene pred *dva* svjedoka.

Ob ograničenju i ukinutju posliednje volje.

Oporučitelj može ograničiti razredbu svoje posliednje volje, na kakov uvjet, na nieko vrieme, kroz kakov nalog, ili kroz očitovanje kakove namisli oli svrhe. On može takodjer preinačiti, ili posve ukinuti svoju oporuku ili zapisje.

Uvjet, da se nasliednik ili zapisovnik nemože oženiti ni onda, kad je postao punolietan, smatra se kao da nije

Digitized by Google

dodan. Ovaj uvjet trieba da izpuni samo udovac ili udovica, koji imadu jedno ili više dietce. Uvjet da nasliednik ili zapisovnik, ne stupi u ženidbu sa stanovitom osobom, može se valjano naložiti.

Uvjet naložen bašteniku ili zapisovniku neproteže se na njihove zamjenike bez naročitoga očitovanja oporučiteljeva.

Nevalja ona razredba, kojom oporučitelj nalaže svomu nasliedniku kakovo djelo nemogućno ili nedopušteno, pod prietnjom, da ako neizpuni naloga, dužan je namiriti kakov zapis tretjoj osobi.

Zaporka (dometak) u oporuci ili u zapisju postavljena, da svaka kasnia razredba u obće, ili neznamenovana po stanovitom znaku, bude ništetna ili bez ikakve krieposti: nesmeta oporučitelju da preinači svoju posliednju volju. Ali ako u kasnijoj razredbi nije on izrično opozvao rečenu glavnu ili osebojnu zaporku, smatrati će se kao valjana *prva*, a ne kasnia njegova razredba.

Ako oporučitelj hoće da ukine svoju razredbu, bez da novu učini, potriebno je da ju izriekom ustmeno ili pismeno opozove, ili da izpravu uništi.

Za *ustmeno* opozvanje razredbe posliednje volje, učinjenc u sud ili izvan suda, potriebno je toliko i takovih svjedokah, koliko i kakovi se zahtievaju za valjanost ustmene oporuke. Za pismeni opoziv pako, potriebno je očitovanje vlastoručno pisano i podpisano po oporučitelju, ili barem vlastoručno podpisano po njemu i trojici svjedokah, kao što je za pismenu oporuku propisano [1]).

Razredba, kojom oporučitelj zabranjuje nasliedniku ili zapisovniku, pobijati svoju posliednju volju, pod prietnjom da bi izgubio kakovu korist na njegovu hasan odredjenu, ne nosi za sobom ikakve posliedice, u slučaju ako se pobija istinitost ili smisao razredbe.

---

[1]) Akoprem zakon ništa ne kaže u pogledu formalnostih za goripomenute ustmene i pismene *opozive* razredbe posliednje volje, te u pogledu podpisanja njih od strane oporučitelja i svjedokah: ipak obzirom na važnost stvari, te i za ukloniti svaku slučajnu prevaru, drži se, da i glede njih valjati moraju propisi u toč. 4 i 5, str. 184. 185 navedeni.

Digitized by Google

Tko u svojoj oporuci ili zapisju, prereže po sriedini *podpis*, ili ga potezom izbriše, oli uništi cieli sadržaj, taj uništuje svoju razredbu. Ako je medju više jednakoglasećih dokaznicah, uništena samo jedna, nemože se od tuda suditi da je razredba opozovena.

O Zapisih.

Ako komugod nije ostavljen dio nasliedstva, koj se odnaša na svukoliku ostavinu, nego samo kakova stvar pojedina, jedna ili više stvarih nieke vrsti, kakova svota ili kakovo pravo; tad ostavljena stvar, ako i bi vriednost njezina sačinjavala najveći dio zaostavine, zove se *zapis (legat* [1]).

Za valjanost zapisa, potriebno je da bude ostavljen valjanom razredbom posliednje volje, po oporučitelju koji može učiniti oporuku, a na korist osobe koja po zakonu može nasliedovati.

Oporučitelj može takodjer zapisati jednomu ili više od nasliednikah *predzapis;* u obziru koga, oni smatraju se jedino kao zapisovnici [2]).

Slobodno je oporučitelju osebojno naložiti dužnost, da se namiri zapis kakovomu bašteniku ili takodjer zapisovniku.

Oporučitelj, koji je odredio kakov zapis za stanoviti razred osobah, kao za rodjake, za zlužinčad, ili za siromake, može ostaviti na volju baštenika ili tretje osobe, da isti zapis porazdjeli, ter da odredi, koja od tih osobah, i što svaka ima primiti. Ako oporučitelj nije štogod ustanovio vrhu toga, izbor pripada nasliedniku.

---

[1]) Onaj na čiju korist je zapis odredjen, zove se *zapisovnik*; koj imade pravo na ostavinu, zove se *baštenik* ili *nasliednik*; ostavinski imetak pako naziva se *bašt'ina, baštinstvo, ostavina, zaostavina, ostavinski imetak, ostavinska gromada, starina, ostavina djedovah djedovina, djedinstvo;* a onaj koj ju ostavi, zove se *ostavnik, zaostavnik.*

[2]) Ako je zapis ostavljen kakovomu bašteniku, u tom slučaju zove se *predzapis.*

Digitized by Google

Oporučitelj dakle može imenovati *izvršitelja oporuke;* a ovaj, odmah kao je primio tu zadaću, što mu stoji na volju, mora učiniti što je potriebno za točno izpunjenje oporuke.

Oporučitelj, koji što komu zapiše, može narediti običajnu ili povjerbenu zamjenu.

Sve, što se nalazi u prometu može se zapisati, kao: stvari, prava, rukotvorine, i ina djela, koja imaju kakovu vriednost.

Odrebe u oporuci učinjene polag političkih zakonah, na korist ubozih, nemoćnih vojnikah, bolnicah, i javne prosvjete (podučavanja): nesmatraju se kao zapisi, dapače zakoniti nasliednici moraju ih platjati kao javne daće.

Napokon opazuje se, da zapis osebojnih stvarih ostavine (kao n. p. slika jedna, ura, glasovir i t. d.) i pravah, koja se na nje odnašaju, malene nagrade za služinčad, i blagotvorni (nabožni) zapisi: mogu se zahtievati odmah nakon smrti oporučitelja; a drugi zapisi pako, stopram nakon jedne godine.

O zamjenah i povjerbah.

Svaki oporučitelj može u slučaju, da postavljeni nasliednik nezadobie nasliedstva, pozvati inoga na njegovo mjesto; pa ako i taj nebi došao do nasliedstva, drugoga; i u istom slučaju, tretjega, ili još više zamjenikah. Ova razredba zove se *zamjena običajna.* Tko je u redu prvo pozvan, zadobije baštinu.

Ako od ustanovljenih slučajah, da imenovani baštenik, nemože ili neće da bude nasliednik, oporučitelj je izrekao jednoga samoga, tad drugi slučaj razumi se da je izključen.

Oporučitelj može obvezati svoga nasliednika, da poslie svoje smrti, ili u inih ustanovljenih slučajevih, primljeno (prihvatjeno) nasliedstvo, ustupi drugomu imenovanom nasliedniku. Ova razredba zove se *zamjena povjerbena.* Zamjena povjerbena, sadržava u sebi, *običajnu zamjenu.*

Digitized by Google

Roditelji pako mogu naimenovati nasliednika ili zamjenika svojoj djetci, ali samo za imovinu, koju im oni ostavljaju, a to i onda ako bi ista djetca bila nesposobna praviti oporuke.

Ako je oporučitelj zabranio nasliedniku, da po oporuci zaostavštinom razpoloži: tad je to *zamjena povjerbena*, i nasliednik dužan je čuvati baštinu za svoje zakonite nasliednike. Zabrana otudjiti (razdati) stvar, neoduzima prava razpolaganja oporukom.

Ako su svi povjerbeni nasliednici suvriemenici oporučiteljevi, red po kojem isti imaju slieditи jedan drugomu neograničuje se na nijedan način; dapače može se protegnuti na tretjega, četvrtoga i još dalje.

Ako zamjenici nijesu suvriemenici oporučitelja, dapače takovi, koji nebiahu još rodjeni kad je napravljena oporuka, tad se zamjena povjerbena glede novčanih iznosakah, i drugih pokretnih stvarih, može protegnuti do drugoga koliena. Al u obziru nepokretnostih, neproteže se dalje od prvoga koliena. Kad se koliena ustanovljuju, broji se samo onaj zamjenik, hoji je zadobio posjed nasliedstva.

Navlastito zamjena povjerbena, odredjena za ludoga, postane bezuspješna, ako se dokaže, da je ludi bio u punoj svjesti, kad je očitovao svoju posliednju volju; ili ako mu je sud, radi zadobijene pameti, dopustio da može svojom imovinom slobodno upravljati.

Ako je oporučitelj učinio zamjenu svomu sinu, kad ovaj nije imao još nikakova potomstva: prestaje ista zamjena, ako je sin ostavio nakon sebe potomakah sposobnih da nasliedjuju.

Povjerba (povjerba porodice) jest razredba, kojom se kakova imovina očituje, kao dobro porodice, koje se razpačati ili prodati nemože, i to na korist svijuh budućih nasliednikah jednoga plemena, ili barem više njih.

Povjerba u obće, ili je *prvorodstvo (primogenitura)*, ili *bližjerodstvo (maggiorasco)*, ili *starijerodstvo (seniorato)*, kako je kad zametnik njezin odredio da nasliedjuje ili prvo-

Digitized by Google

rodjeni iz starije loze, ili onaj iz porodice, koji je po kolienu najbližji, a izmedju više jednako bližnjih, u dobi najstariji; ili napokon negledajući na lozu, stariji u porodici.

Zametnik povjerbe može i preokrenuti sa svim red nasliedovanja, i pozvati zadnjorodjenoga iz starije loze, ili najmladjega iz sviuh lozah, ili može u obće pozvati onoga, koji je u kolienu najbližji zametniku povjerbe, prvomu stečeniku, ili zadnjemu posjedniku.

Ako je tko, osim povjerbe za lozu prvorodjenu, utemeljio drugu ili više povjerbah za posliednje loze: posjednik prve povjerbe i potomstvo njegovo, dolazi jedino onda do posjeda druge koje povjerbe, ako u ostalih lozah neima više potomakah pozvanih na povjerbu; i povjerbe ostaju dotlie samo sjedinjene u jednoj osobi, dok nastanu iz nova dvie ili više lozah.

Potomstvo žensko nemože navadno nasliedovati u povjerbah. Ako je pak zametnik naročito odredio, da ako bi se zatrlo mužko pokolenje, povjerba mora prolaziti na ženske loze: to mora se izpuniti polag reda ustanovljenoga za mužko nasliedstvo, ali mužki nasliednici one loze, koja je stupila u posjed povjerbe, predstavljeni su baštenikom ženskoga spola.

Povjerba nemože se utemeljiti bez osobite dozvole vladara. Prigodom toga utemeljenja trieba sastaviti redovit i vjerodostojan popis (inventar) sviuh stvarih spadajućih na povjerbu, i čuvat ga u sudu.

Odobrenje vladaoca za utemeljenje povjerbine, može se potražiti prije nego se sastavi dotična oporuka, ili takodjer poslie smrti zametnika, a to po zauzetih stranakah.

Propisani nadjevnik ili inventar, mora biti sudbeno sastavljen, odmah kao je sudu priobćena najvišja dozvola, ili inače odmah nakon smrti utemeljitelja (§ 223 Car. Pat. 9 Kolovoza 1854).

Osjeguranje povjerbenog imetka *nepokretnoga*, postigne se kroz upis (uknjižbu) izprave u javne knjige.

Digitized by Google

Dragocienosti, spravi i pokućtvo, mogu ostati u pohrani posjednika povjerbe, koji mora potvrditi prijetak. Zadužnice javne i osebojne, kaonemanje sve vjeresijske izprave moraju biti sahranjene i čuvane u sudu.

Glavnice pako budu ukamatjene učestvovanjem suda, i dotičnog skrbnika, koji se za svaku povjerbu imenovati mora, a u važnijih slučajevih, takodjer učestvovanjem najbližnjih pozvanikah na povjerbinu (§§ 230. 231 pomenut. Car. Pat.). U ostalom sudbene oblasti moraju strogo paziti da se povjerbinski imetak u svojoj cielosti uzdrži.

Molbenice za dozvolu vladara u pogledu osnutka povjerbine, moraju biti podnešene Ministarstvu unutarnjih poslovah. Kad se radi o postignutju predbježne odluke, jeli najme Njihovo Veličanstvo sklono udovoljiti molbi, uz predloženje podpunoga nacrta uvjetah, polag kojih molitelj misli utemeljiti povjerbinu, moraju biti naznačeni predmet i novčana vriednost dobarah za povjerbinu odredjenih, i dokazano ako suprot osnutku nje, obstoje morda temeljite zaprieke, odvisne iz osobnih ili obiteljnih odnošajah molitelja, u koliko bi poznane bile (Okruž. Vlad. 4 Kolovoza 1832).

Za postignutje konačnoga odobrenja povjerbe, mora se dotičnoj oblasti podnieti izvornik, ili podpun nacrt izprave, kojom se povjerba osnuje, kaonemanje pomenik (nota) imetka za nju odredjenoga, koj će pak služiti kao temelj za sastavljenje inventara.

Zametnik povjerbe ima pravo opozvati utemeljenje nje, dokle kojigod nije stekao pravo na nju, po predaji ili po pogodbi; a volja drži se da je opozvana, ako se oporučitelju rodi mužki zakoniti nasliednik, koji nije u povjerbi napomenut.

Bul. *V Opo-* **74. Obraznica vlastoručnoga očitovanja posliednje volje.** *ruke* u Bul. T.

U ime Boga svemogućega amen [1]).

Nalazeći se ja podpisani u davnoj starosti od 85 godinah, i promišljajući da mi je umrieti, bez da bih znao

[1]) Ovaj uvod u oporukak nije propisan, ali je hvalevriedan.

Digitized by Google

nit ure niti časa, kad sliedio bude moj odlazak iz ovoga svjeta: odlučio sam doklam se nalazim u podpunoj svjesti i zdravoj pameti, nakon zrielog i ozbiljnog razmišljenja, razrediti i razpoložiti za slučaj smrti, mojim imetkom kao sliedi.

Svekoliko moje gibivo imanje, pod kojim razumiem, zlato, srebro, dragocienosti, obućtvu, prteninu, i pokućtvo; kaonemanje vaskoliki moj negibivi imetak svagdie nalazeći se: ostavljam, u pomankanju zakonitih baštenikah, Ivanu N. stališa... iz... koj se sad kod mene u službi nalazi kao konobar — a to u ime nagrade njegovog vjernog i ljubeznog ponašanja, prama meni uvjek izkazanog.

Ovo je prava moja zadnja volja, sadržana u ovoj izpravi, koju sam ja vlastoručno pisao i podpisao; ter zato hoću i nalažem, da se posve izpuni.

Nikola B. Ivanov Oporučitelj.

Bul. V. *Oporuke* u Bul T.

75. Oporuka kojom se više nasliednikah umenuju, i nabožna zaklada utemeljuje.

Želeći ja podpisani Blaž N. Perov, stališa... iz... stupiti u tretji red P. P. O. O. Sv. Frana, a to u manastiru...; u koju svrhu pripravan sam danas zavjećati se: zato pred ovim svjetčanim činom, kojim bude mi oduzeto uživanje gradjanskih pravah, upotriebiv vlast po zakonu dozvoljenu mi; dočim Bogu hvala, se nalazim u podpunoj i zdravoj svjesti, nakon pomnog i ozbiljnog razmišljenja, razredjujem i razpolažem mojim imetkom kao sliedi.

1. Imenujem i postavljam kao baštenike moje nepokretne imovine, sastojeće iz kuće Br. 5 u selu... i zemaljah Poseb. Br. 36. 38. 52, u okolici... upisanih u Zemlj. Zap. Br. 14 občine... *(ili* bez potankoga opisanja imetka), moja tri brata Jana, Marka i Dragutina N., nastanjena u..., a to na jednake djelove, nu uz dužnost, da isto imanje uživati i čuvati moraju do moje smrti, ili doklam ja, zbog neprevidnoga kakovog dogodjaja, morao bih izstupiti iz pomenutoga redovničkog

Digitized by Google

stališa, i opet zadobiti prava gradjanska; u kojem slučaju, stupiti ću iz nova u vlastničtvo imovine, kojom sam sada razpoložio.

2. Ako bih preminuo, bez da se navedeni uvjet izpuni, tad goripomenuti moji nasliednici zadobiti će neograničeno vlastničtvo imetka na njihovu korist razredjenoga, ali uz to, dužni budu odmah prodati rečenu kuću utemeljiti jednim djelom upjenezenih novacah, vjekovitu zakladu, nemanju od fr. 2000, slovom... a. v. čiji godišnji kamati, pod naslovom „*Valerianska zakladnina*“ (stipendio) budu izplatjivani jednomu gimnazialnom učeniku, dobroga ponašanja i med najubožije ovoga grada, za čitavu trajnost njegovih naukah, kakove mu drago bilo vrsti; a to prije nego svakomu drugomu, siroti, koj bude mogao dokazati najbolji uspjeh u nauku.

Ovo je moja posliednja volja, koja, razumiem i hoću da se potanko izpuni; česa radi, nakon što sam ju ja osobno pročitao i dobro razumio; podpisujem ju vlastoručno u znaku potvrde, u istodobnoj prisutnosti triuh svjedokah.

Blaž N. Oporučitelj.

Dva svjedoka (sa njihovimi očitovanji, kao na str. 184).

Bul. V *Oporuke* u Bul. T. **76. Oporuka kojom se, osim redovitih, imenuju takodjer sveobći baštenik i zakonovnik; odredjuju se razni neograničeni i uvjetni zapisi; izbaštinuje se jedan sin; dozvoljava se doživotno uživanje zaostalomu drugu, i imenuje se oporučni izvršitelj.**

Pristupiv ja podpisani, uslied poziva Jerka N. pokoj. Pavla, stališa... iz... u njegovu kuću pod Br. 8, u ovom gradu, u ulici... ter pronašav ga ležećeg na postelji zbog težke bolesti, ali sasvim zdravoga što se tiče pameti, sluha i besjede: umolio me je, da bih pismeno sastavio njegovu oporuku; što sam ja polag njegove želje, izrečene zrielim i ozbiljnim razmišljenjem, bez ikakva nagovaranja i nasilbe, vjerno učinio kao sliedi:

Digitized by Google

1. Prieporučujem, reče, dušu moju Bogu svemogućemu, pak molim Blaženu Djevu Mariju, i Sv. Ivana moga imenjaka, da njoj izprose raj nebeski.
2. Ostavljam ovdašnjoj stolnoj crkvi fr. 50, slovom... zavodu ubozih fr. 40, slovom... i učilištnom zavodu fr. 30, slovom... a. v.
3. Hoću da se mojem tjelu učini sriedњi sprovod (posmrtnica), ter da se onaj dan, kad bude obdržan, služiti učine u ovdašnjoj crkvi Sv. Grgura, trideset malih misah, ter da se ubozim porazdjele fr. 100, slovom... a. v.
4. Od moje imovine, sastojeće iz dviuk kućah u ovom gradu, jedna na četiri poda, sa podstojećim hambarom pod Br. 10, u ulici... a druga na tri kata pod Br. 80, u ulici... a osim toga, iz jednog broda na dva jambora, imenom „*Ratobornik*“ iz više pokretninah, dragocienostih i novacah — ostavljam mojemu prvorodjenom sinu Radovanu N. tretji i četvrti pod prvopomenute kuće pod Br. 10, u ulici... obvezom ipak, da on mora izplatiti na nju uknjiženi moj dug od fr. 200 a. v. prama Smiljanu Z. iz...
5. Ostavljam drugorodjenom sinu Tihomilu N. prvi i drugi pod sad pomenute kuće Br. 10, sa podstojećim hambarom.
6. Ostavljam mojoj ćerki Perici, udatoj sa Lovrom B. pećarom iz... u ime zakonitog djela, prvi kat moje kuće Br. 80 u ulici...
7. Budući je predzadnji moj sin Vatroslav N. kroz zločin razbojničkoga umorstva, počinjenog pred četiri mjeseca, zbog kojega, bio je obsudjen na težku tamnicu od 20 godinah, žalibože neopoštenio moju obitelj, koja je uvjek bila na glasu: toga radi smatram ga nedostojnim da mi kao baštenik nasliedi, i očitujem ga kao odpaloga od svakoga prava na moje imanje, dakle izbaštenim.
8. Ostavljam mojemu netjaku Jerku M. sinu živućega mojeg brata Pavla M. stališa... iz... u ime zapisa,

Digitized by Google

iznos od fr. 300, slovom... a. v. i moju veliku uljobojnu sliku, u zlatnom okviru, predstavljajuću „*Pravdu Božju*“.

9. Ostavljam mojim dvama slugam Petru D. iz... i Pavlu E. iz... takodjer uslovom zapisa, svakomu iznos od fr. 200, slovom... a. v.; nu ovom zadnjemu, pod naročitim uvjetom, da se nesmije oženiti sa sadašnjom mojom služkinjom Jožicom R. iz... jer bi inače odpao od prava zapisa, ili kad bi ga bio jurve primio, morao bi ga povratiti, dotično izručiti zakonovnici mojoj hćeri Perici B., na čiju korist u tom slučaju, rečeni zapis odredjujem.
10. Postavljam pako i imenujem kao sveobćega nasliednika od svega ostaloga moga gibivog i negibivog imjetka, od kojega nijesam dosad razredio, bez iznimke, moga ljubeznoga mladjeg sina imenom Mirko N. zanatom..., a to obvezom, da on mora izplatiti sve moje dugove, izim onoga u 4oj točki napomenutoga, i namiriti troškove moga sprovoda i pogreba.
11. Kao doživotnu uživateljicu svega moga dobra, izuzamši iznoske pomenute u 2oj i 3oj točk. ove oporuke, kaonemanje zakoniti dio odredjen na korist moje hćeri Perice B. i zapise, imenujem moju predragu ženu Jelenu N. rodjenu Y. a to onim uvjetom, da ona kao mat petere djetce, nebude mogla preudati se, ili stupiti u drugi brak, jer bi inače sad navedeno pravo uživanja izgubila.
12. Dočim ovom oporukom opozivam svaku moju priašnju razredbu posliednje volje, a naročito onu učinjenu u Karlovcu dne 4 Travnja 1875, i zaporni dodatak postavljen na nožje moga zapisja, sastavljenog u Trstu dana 26 Kolovoza 1876, naznačen s riečmi „da svaka moja potonja odredba posliednje volje mora biti ništetna“ — zabranjujem mojim nasliednikom, da bi na koji način napadali na ovu moju oporuku, ili ju pobijali, i to pod prietnjom, da bi u tom slučaju dotičnik izgubio svako pravo na moju ostavinu, koje bi nadilazilo zakoniti dio.

Digitized by Google

13. Kao izvršitelja ove oporuke, imenujem moga dobroga priatelja Stanislava S. knjigara u ovom gradu, moleći ga da mi ovu zadnju uslugu neuzkrati.
14. Napokon, prieporučujući mojoj djetci, da medjusobom složno i bratinski žive, da poštuju i ljubezno nastoje njihovu mater, a moju milu drugu, podieljujem svima zajedno moj otčinski blagoslov.

Nakon što je oporučitelju bila ova oporuka proštijena i raztumačena, jasnim i razumivim glasom, reče: ovo pismo sadržava moju pravu posliednju volju, ter zato, hoću da i valja kao takova, ili kao darovnica za slučaj smrti, ili na kojigod drugi bolji način, samo da postigne podpunu i doslovnu svoju kriepost; pak iza ovoga očitovanja, postavio je na nju svoj vlastoručni križ, u istodobnom prisutju (pritomnosti) podpisanih triuh svjedokah.

Bul. V. *Oporuke* u Bul. T.

77. Obraznica Zapisja.

Budući je Nikola B. Ivanov iz... ostavio pred tri mjeseca Ivanov službu pastira, koju je obavljao u mojoj kući: zato opozivam zapis od fr. 80, slovom... a. v. koga sam bila odredila na njegovu korist član. 3^{im} moje oporuke, učinjene u Bakru dana 5 Prosinca 1877; ter ga ostavljam mojoj starijoj hćeri Luciji udatoj Z. nastanjenoj u..., uz dužnost, da svake godine nakon moje smrti, obslužiti učini dvie maše, na pokoj moje duše.

U ostalom očitujem kao neučinjeno i ništetno zapisje sastavljeno u Trogiru 8 Sječnja 1878, i vidljivo na nožje rečene moje oporuke; i ništetne sve odredbe u njemu sadržane.

Nazočno zapisje bilo je po meni vlastoručno pisano i pročitano, pak kao sadržavajuće moju posliednju volju, u znaku potvrde, vlastoručno takodjer po meni podpisano.

Maria N. rodjena P. oporučiteljica.

Za ukloniti svaku moguću pravdu, u zapisjih po oporučitelju vlastoručno nepisanih niti podpisanih; kad nebi bili učinjeni odmah nakon zaključenja i podpisanja odnosne oporuke: bit će

Digitized by Google

opazno i dobro, opet opisati stanje pameti i svjesti oporučitelja a navlastito, kad se on nalazi težko bolestan; budući je dakako moguće, da od jednoga časa do drugoga, ogorša njegovo tjelesno i umno stanje.

Bul. V. *Opo-ruke* u Bul. T. **78. Obraznica *ustmene* Oporuke, sadržavajuće običajnu i povjerbenu zamjenu, odnosno na ostavinu; a jedino povjerbenu, odnosno na zapis.**

a. Došavši pred menom podpisanim, gospoda Ivan N., Bogdan M. i Petar Z. prvi zanatom... rodjen i nastanjen u... pod kućnim Br. 4, drugi stališa... nastanjen u... i t. d., umoliše me, da bih pismeno sastavio ustmenu oporuku pokojnoga Rafaila D. Markovog, rodom iz... jurve kormilaša (kormandžije) na austro-ugarskom brodu imenom „*Orlić*“ brodovlastnika Jerka Y. iz... umršeg u ovom selu, dana 5 Ožujka 1878, kojoj prisustvovaše kao svjedoci; ter pošto sam tomu privolio, oni očitovaše što sliedi: *(ili)*

b. Budući smo mi podpisani Ivan N., Bogdan M. i Petar Z. prvi zanatom... rodjen i nastanjen u... pod kućnim Br. 4, drugi stališa... nastanjen u... i t. d. prisutni bili kao svjedoci na ustmenu oporuku pokojnoga Rafaila D. rodom iz... jurve kormilaša na austro-ugarskom brodu imenom „*Orlić*“ brodovlastnika Jerka Y. iz... preminuvšeg u ovom selu, dana 5 Ožujka 1878; toga radi, za ukloniti svaku moguću zaboravnost, odlučili smo sva tri zajedno, pismeno sastaviti u navedenom pogledu sliedeći pomenik:

(Za *a. b.*) Dana 2. Ožujka godine 1878, mi tri podpisana Ivan N., Bogdan M. i Petar Z. bila smo pozvana da dojdemo u kuću rečenoga pokojnika Rafaila D. nama osobno poznatoga, u ovom selu pod Br. 6; gdie prispjevši, biahmo dovedeni u jednu sobu drugog poda, ter ga pronajdosmo bolnoga na postelji, ali posvema zdravoga u pameti, sluhu i bjesedi.

Čim nas opazi, reče jasnim i razumivim glasom po prilici sliedeća: očitovanje moje posliednje volje, koje sam želio učiniti pred vami, jest ovo:

Digitized by Google

Hoću da poslie moje smrti, vaskoliki moj gibivi i negibivi imetak, bez iznimke, projde u neograničeno vlastničtvo mojega prijatelja Mojsije N. sadašnjega pomorskoga pisara na austro-ugarskom brodu „*Orlić*“ pripadajućem brodovlastniku Jerku Y. iz ... koga imenujem i postavljam kao moga sveobćega baštenika; nu pod naročitim uvjetom, da se oženi sa Katom P. rodjenom S. iz... udovicom mojega pokojnog pajdaša, kormandžije Filipa R. iz...

Ako pak on nebi hotio, ili nebi mogao pristati na ovaj uvjet i izpuniti ga, u tom slučaju isto moje imanje zapasti će sad pomenutoj udovici Kati P. rodjenoj S. koja ipak nebude mogla s njim razpolagati, dapače biti će obvezana ostaviti ga nakon svoje smrti, Sadomiru R. jedinom sinu rečenoga mojega pajdaša Filipa R., a to kao pravo vlastničtvo.

(Zamjena običajna i povjerbena.)

Ostavljam pako u svakom slučaju, u ime zapisa sada imenovanomu Sadomiru R. moju zlatnu valjugnu uru, na dva oklopa, sa rimskimi sato-brojevi, označenu oviem napisom „*Mello Geneve Br. 5000*“ nu uz dužnost, da ju poslie njegove smrti ostavi svojemu prvorodjeniku, ako ga bude imao, bez razlike spola.

(Zamjena povjerbena.)

Ovo je prava zadnja volja Rafaila D. po njemu očitovana ozbiljno, bez ikakve nasilbe, i pri podpunoj svjesti, u istodobnoj pritomnosti nas triuh podpisanih; ter zato pripravni smo potvrditi ju u svako vrieme našom prisegom.

Ivan N.
Bogdan N.
Petar Z.
} oporučni svjedoci.

Dva svjedoka na njihovo očitovanje i podpise.

Bul. V. *Opo ruke* u Bul. T.

79. Obraznica porodične povjerbe.

Nalazeći ja podpisani Bogu hvala, u podpunom zdravju, pri zdravoj pameti i razumu; po nikomu nagovaran ili naputjen, dapače iz prave i razborite svoje volje, nakon zrielog i ozbiljnog razmišljenja: odlučio sam razrediti za

Digitized by Google

slučaj smrti mojim imetkom; ter utemeljujem na korist miloga mi netjaka Danila N. stališa... iz... sina preumršeg mojeg brata Vladimira N. sliedeću

Povjerbu Porodice.

1. U smislu najvišje dozvole, podieljene mi dana 25 Svibnja 1878, ostavljam pomenutom mojem netjaku Danilu N. u ime povjerbine, moju četveropodnu kuću pod Br. 100, u ovom gradu, u ulici... upisanu u Zemlj. Zap. Br. 5, obćine... sudbeno procienjenu na fr. 300,000, slovom... a. v. — a osim toga ostavljam mu pod istim naslovom, glavnicu od fr. 10,000, slovom... a. v. ukamatjenu kod Jaroslava B. iz.. kaošto izlazi iz obveznice sastavljene u Novogradiški dana 2 Travnja 1877.
2. Toliko goriopisanu kuću, koliko pomenutu novčanu glavnicu, ja očitujem kao neotudjive, i neću da se razpačaju; ter zato isti moj netjak Danilo N. uživati će ih kao se pristoji svakomu povjerbenom posjedniku, a nakon njegove smrti pako, priposlati će ih prvorodjenim mužkim nasliednikom svoje obitelji ili porodice; a u slučaju ako ovih bilo nebi, drugo, treto, ili četvrtorodjenim muškarcem i t. d. do sedmoga koliena, gdie će prestati povjerbena obveza.
3. Ako za vriemena povjerbe, bi se zatrlo mužko pleme, u tom slučaju povjerbeno imanje prolazilo bi na žensku lozu, polag reda ustanovljenoga za mužko nasliedstvo.
4. Ako bi se iz ženske loze, koja bi slučajno zadobila posjed povjerbine, mužka djetca rodila, tad bi ova predstavljena bila ženskomu spolu, i postigla bi po gorinavedenom redu uživanje povjerbine.
5. Kada pak sedmo kolieno došlo bude do posjeda povjerbine, ovo će istim činom (ipso facto) zadobiti neograničeno vlastničtvo nje, bez daljih obvezah, izim onoga, za se i svoje nasliednike, da obslužiti učine

Digitized by Google

svake godine za uvjek, pet grgurevskih misah na pokoj moje duše.

6. Ako, što ipak nevjerujem, za vriemena povjerbine bi se zatrlo mužko i žensko pokolenje goripomenutoga moga netjaka Danila N. u tom slučaju hoću i nalažem, da se povjerbeno imanje upotriebi, za jednu polovicu, u sagradjenju jedne crkve u selu Linardić, na čast Sv. Ivana Krstitelja, a druga polovica na korist ubozih istoga sela.

Ovo je moja prava i ozbiljna zadnja volja, koja hoću, da se kao takova podpunoma izvrši; uslied česa, nakon što sam ju ja sam pročitao i pronašao sasvim odgovarajuću mojoj želji, podpisao sam ju vlastoručno u znaku odobrenja, u istodobnom prisutju trojice svjedokah.

Milivoj N. pokoj. Pera, Oporučitelj.

(Tri oporučna svjedoka, sa odnosnimi očitovanji, kao na str. 184.)

Digitized by Google

Poglavje XXI.

O Pravu Nasliedstva u obće.

Budući je više putah, ako ne skoro svaki dan, čovjeku potriebno znati ili za se, ili za drugoga: šta je po zakonu propisano sad u ovom, a sad u onom od mnogobrojnih slučajah, tičućih se prava nasliedstva: toga radi budu ovdie u kratko naznačeni takovi slučaji, sa odnosnimi zakonskimi propisi, a poimence: *prava nasliedstva u obće*, a napose *zakonitoga nasliedstva*, i *zakonitoga djela*.

ODSJEK I.

Ponajprije dakle, u koliko se tiče, *prava nasliedstva u obće*, naš Obći Gradj. Zakonik (za austro-ugarsku Carevinu), propisuje u niženavedenih slučajevih što sliedi.

1. Pravo nasliedstva osniva se na volji oporučitelja zakonito očitovanoj; na pogodbi nasliedovnoj po zakonu dopuštenoj, ili na zakonu.
2. Pravo nasliedstva počimlje nakon smrti onoga, koji baštinu ostavi (ostavnik). Ako probitačni ili vjerovani nasliednik umre prije njega, on nemože priposlati svojim nasliednikom, još nestečeno (nezadobijeno) pravo ostavine.
3. Ako nasliednik preživi ostavnika, pravo nasliedstva, akoprem on nije još primio ostavine, prelazi na njegove potomke (nasliednike), kao sva druga prava, koja se nasliednikom mogu slobodno priposlati; samo ako pravo to nije još prije prestalo, uslied odreke, ili na drugi način.

Digitized by Google

4. Tko je sposoban steći (zadobiti) imovinu, on je sposoban ili može redovito i nasliedovati. Ako se je tko valjano odrekao ili prava stečenja u obće, ili stanovite kakove baštine; taj gubi u prvom slučaju, pravo nasliedstva u obće, u drugom pako, pravo na stanovitu baštinu.

Djete akoprem *nerodjeno,* ali ipak *začeto,* sposobno je, ili može nasliedovati; po čemu, tko nije rodjen niti začet, neimade prava na *zakonito bezoporučno nasliedstvo,* a niti može ga priposlati (prenesti) drugim osobam. Nu u porodičnih povjerbah, u nasliednodaći i u feudalnih dobrih, pravo nasliedstva, sliedi polag oporuke ili druge izprave. U koliko se tiče svojih vlastitih pravah (a ne tretje osobe), djeteta nerodjena, al ipak začeta; isto djete smatra se kao rodjeno. Djete pako rodjeno mrtvo, drži se, u pogledu pravah, koja su mu priuzdržana za slučaj življenja, kao da nigda nije bilo začeto (§ 22 O. G. Z.).

Za postignuti ono što je komu ostavljeno pod uvjetom odgadjajućim (visećim), potriebno je da osoba, kojoj je ostavljeno, preživi izpunjenje uvjeta, i kada nastane uvjet taj, da je sposobna nasliedovati (§ 703 O. G. Z.).

5. Tko je ostavnika (pokojnika), njegovu djetcu, roditelje, ili zakonitoga druga (muža ili ženu), iz zlobne namisli, tako uvriedio, oli uvriediti hotio u poštenju, u osobi i u imovini, da bi se suprot njemu moglo postupati polag kaznenih zakonah, od strane ureda, ili na zahtjevanja uvriedjenoga: taj je dotle nedostojan prava nasliedstva (dakle neima prava niti na zakoniti djel), dok se nesazna iz okolnostih, da mu je ostavnik oprostio.

6. Ako je onaj, koji je postao nedostojan prava nasliedstva, umro prije ostavnika: tad potomci nedostojnoga, nijesu izključeni od prava nasliedstva.

7. Tko je oporučitelja prisilio, ili prevarom naveo, da očituje svoju posliednju volju, ili mu nije dopustio da ju očituje ili preinači (promjeni), ili je zatajio razredbu posliednje volje, koju je oporučitelj bio jur napravio: taj je izključen od prava nasliedstva, i

Digitized by Google

valja da odgovara za štetu, koja je time tretjoj osobi prouzrokovana.

8. Osobe koje su u sudu izpovjedale preljubstvo (adulterio), ili rodoskvrnost (incesto [1]), ili protiva kojim je preljubstvo oli rodoskvrnost dokazana; izključene su od prava, da naslieduju zamjenito jedna drugoj po razredbi posliednje volje.

9. Iz druge strane pako, može se izbaštiniti svoje djete (sina ili hćer) u sliedećih slučajevih;

a. ako se je krstjanstvu snevjerilo.

(Ovaj propis sadržan u § 768 O. G. Z. bio je izvan krieposti postavljen, Car. Zak. od 25 Svibnja 1868, valjanim za sve pokrajine Austrianske države, izuzamši Ugar. Hrvat. Slav. i Tamiš. Banat).

b. ako je ostavilo bez pomoći oporučitelja, koji se je u potriebi nahodio;

c. ako je radi kakovog zločina, bilo obsudjeno na tamnicu do smrti, ili za dvadeset godinah;

d. ako se neprestano ponaša načinom protivnim javnoj ćudorednosti.

Radi istih uzrokah mogu biti lišeni zakonitoga djela i roditelji, a osobito onda, ako su sasvim zanemarili odgodjenje svoga djeteta.

Uzrok izbaštjenja pako, ma ga oporučitelj izrekao ili neizrekao, mora nasliednik svagda dokazati, i trieba da je utemeljen u riečih i u smislu zakona.

10. Sposobnost nasliedovanja može se ustanoviti samo u onom času, kad je ostavina komu doisto pripala. Taj čas, redovito, jest vrieme smrti ostavnika.

11. Čim je nasliednik prihvatio (primio) ostavinu, on u pogledu te ostavine zastupa pokojnika. U obziru tretjega kojeg, pokojnik i nasliednik, drže se za jednu samu osobu. Prije nego je nasliednik pri-

---

[1]) *Preljubstvo* postane onda, kad muž ili žena, prekrši jedan drugomu vjerú ženitbe; a *rodoskvrnost*, glasom § 151 kaz. zak. god. 1852, kad sliedi puteno obćenje medju rodbinom u ulaznoj i silaznoj (nizhodnoj) lozi, izlazilo rodbinstvo to iz roda zakonita ili nezakonita.

Digitized by Google

hvatio zaostavštinu, ova se tako smatra kao da ju pokojnik još posjeduje [1]).

12. Nasliednik uzima na se obveze, koje pokojnik bi bio morao izplatiti iz svoje imovine. Na nasliednika neprolaze zakonom odredjene globe, na koje pokojnik nije bio još obsudjen.

Polag vlad. obznane od 29 Lipnja, i one od 12 Kolovoza 1820, osuda na izplatu financialne ili dohodarstvene globe, zaradi da dužnost izplate može prolaziti na nasliednika, mora postati pravomoćna, još doklie je živ osudjenik. Globe pako, na temelju kaznenoga zakona nametnute, ne prolaze na nasliednike.

13. Tko svojim pravom nasliedstva može sam, valjano razredjivati ili razpolagati, taj ima takodjer pravo, još napried, odreći se toga prava. Takova odreka imade svoj uspjek takodjer za potomke.

ODSJEK II.

O Zakonitom Nasliedstvu, na pose.

1. Ako pokojnik nije ostavio valjanoga očitovanja posliednje volje; ako tim očitovanjem nije razredio vrhu ciele svoje imovine; ako osobam, kojim je po zakonu bio dužan ostaviti dio baštine, nije ostavio pristojeći dio; ili ako postavljeni nasliednici nemogu ili neće da baštine prihvate: tad nastaje sa svim ili stranom nasliedovanje zakonito (neoporučno).
2. Ako neima valjanoga očitovanja posliednje volje, svakolika ostavina pokojnikova, zapada nasliednikom zakonitim. Ako pak ima valjanoga očitovanja posliednje

---

[1]) Ako bi potriebno bilo podnieti tužbu na sud, radi izplate kakovog duga pokojnikova; tad, ako se još nebi bio itko kao nasliednik pokojnika očitovao; tužba bi morala biti naperena (podnešena) proti *ležećoj* ostavini pokojnika, dotično proti uredovnom skrbniku, koji bi se za taj čin (ad actum) imenovati morao. U protivnom slučaju pako, tužba morala bi se naperiti proti jur očitovanom, ili očitovanim bešteniknom, zastupajućim ostavinu pokojnoga dužnika (§§ 547. 811. O. G. Z.).

Digitized by Google

volje, tad zapada pomenutim nasliednikom, onaj dio ostavine, koj u rečenom očitovanju nije nikomu ostavljen.

3. Ako je očitovanjem posliednje volje učinjeno krivo osobi, kojoj je oporučitelj po zakonu bio dužan ostaviti dio nasliedstva (baštine), može se ona pozvati na propis zakona, i iskati kroz sud, dio nasliedstva pristojeći joj polag III Odsjeka ovog Poglavja.
4. Nasliednici zakoniti jesu najprie oni, koji kao potekli (porodjeni) iz ženitbe, u rodu su s pokojnikom u najbližoj lozi. Loze rodbine ustanovljuju se na sliedeći način.

a. Na *prvu* lozu spadaju oni, koji izlaze od pokojnika kao stabla svojeg, to jest njegova djetca i njihovi potomci.

b. Na *drugu* lozu spadaju otac i mati pokojnika, zajedno s onimi, koji s pokojnikom izhode od otca i od matere, to jest njegova bratja i sestre, i njihovi potomci.

c. Na *tretju* lozu spadaju djedovi i babe, s bratjom i sestram roditeljah, i njihovi potomci.

d. Na *četvrtu* lozu spadaju pradjedovi i prababe (predjedovi i prebabe) pokojnika, sa svojimi potomci.

e. Na *petu* lozu spadaju šukundjedovi i šukunbabe pokojnika, s onimi koji izlaze od njih.

f. Na *šestu* lozu spadaju prašukundjedovi i prašukunbabe pokojnika, i njihovi potomci.

5. Ako imade zakonite djetce pokojnika, od prvoga koliena, zapada im svakolika ostavina, bila djetca mužkoga ili ženskoga spola, rodila se za života pokojnikova, ili poslie smrti njegove. Ako je više djetce, ostavina porazdieli se medju njima i polag njihovog broja, na jednake djelove, Unuci izlazeći od djetce još živuće, i praunuci izlazeći od unukah još živućih, neimaju prava nasliedovati.
6. Ako je kakovo djete pokojnika umrlo prije njega, i ako se nalazi jedan ili više unukah, dio koj bi pripao djetetu pokojnomu, zapada vaskolik unuku zao-

Digitized by Google

stavšemu, ili na jednake djelove unukom, ako je više od jednoga. Ako je i od tih unukah jedan umro, a ostavio za sobom praunukah, dio pokojnoga unuka razdieljuje se na isti način medju praunuke. Ako od pokojnika, ima još daljih potomakah, dioba čini se razmjerno, polag ovoga propisa.

7. Ostavina razdjeljuje se na ovaj način, ne samo kada unuci od pokojne djetce, dolaze s djetcom još živućom, ili dalji potomci s bližjimi potomci pokojnika: nego i tada, kad se ostavina ima razdjeliti samo medju unuke, potekle od različne djetce, ili medju praunuke, izhodeće od različnih unukah. Za to unuci ostavljeni od svakoga djeteta, i praunuci ostavljeni od svakoga unuka, bez razlike broja njih, nemogu nigda više ili manje zadobiti, nego bi zadobili preumrlo djete ili unuk, da su ostali živi.
8. Ako neima nikoga, koji izlazi od pokojnika, ostavina zapada onim koji su s njim u rodu u drugoj lozi, to jest njegovim roditeljem i njihovim potomkom. Ako su još živa oba roditelja, pristoji im svakolika ostavina na jednake djelove. Ako je jedan od tih roditeljah umro, njegova djetca ili potomci ulaze u pravo njegovo, a polovina koja bi bila zapala umršemu roditelju, razdjeljuje se izmedju njih, po načelih ustanovljenih u prediućih točkah 5 do 7, glede diobe ostavine medju djetcom i daljimi potomci pokojnika.
9. Ako su umrla oba roditelja pokojnika, tad ona polovica ostavine, koja bi bila pripala otcu, razdjeljuje se medju ostavljenu djetcu njegovu, i njihove potomke; a druga polovina, koja bi bila pripala materi, razdieljuje se medju djetcu njezinu i njihove potomke polag gorinavedenih točk. 5 do 7. Ako roditelji neostave za sobom druge djetce, izim one, koje su zajedno porodili, ili potomke njihove; obedvie polovine razdjeljuju se medju njih na jednake djelove. Ali ako osim te djetce, po njima zajedno porodjene, otac ili mati, ili oba, ostave djetce od druge ženitbe: tad djetca od istoga otca i matere, ili njihovi potomci.

Digitized by Google

zadobivaju koliko od polovice otčeve, toliko i od materine dio pripadajući im, jednak s polubratjom i polusestrami.

10. Ako jedan od roditeljah pokojnika je umro, a nije ostavio za sobom ni djetce ni potomakah: ciela baština zapada drugomu roditelju koji još živi. Ako ni taj nije više živ, svakolika ostavina razdjeljuje se medju njegovu djetcu i potomke, polag načelah jur navedenih.
11. Ako su roditelji pokojnika umrli bez potomakah, ostavina prelazi na tretju lozu, to jest, na djeda i na babu pokojnika, i njihovo potomstvo. Ostavina razdjeljuje se tada na dva jednaka djela; jedna polovica spada na roditelje otčeve i njihove potomke, druga na roditelje materine i njihove potomke.
12. Jedna i druga polovica razdjeljuje se na jednake djelove medju djedove i babe jedne i druge strane, ako obadvie strane još živu. Ako su preminuli djed ili baba, ili oboje od jedne ili od druge strane; tad polovica koja je zapala ovoj strani, razdjeljuje se medju djetcu i potomke ovoga djeda i babe, polag istih načelah, po kojih ciela ostavina ima se razdjeliti u drugoj lozi, medju djetcu i potomke roditeljah pokojnika (toč. 8 do 10).
13. Ako su djed i baba od strane otčeve ili materine umrli, i ako neima potomakah ni od djeda ni od babe ove strane: svakolika ostavina zapada djedu i babi još živućim od druge strane; ili ako su i ovi preminuli, njihovoj djetci i potomkom.
14. Kad se je sasvim zatrla tretja loza, zakonito nasliedovanje prelazi na četvrtu. Na ovu lozu spadaju roditelji otčevoga djeda i njihovi potomci; roditelji otčeve babe sa njihovimi potomci; roditelji materinoga djeda sa svojim potomstvom; i roditelji materine babe i njihovi potomci.
15. Ako ima rodbine od sva ta četiri plemena, ta se ostavina razdjeljuje medju njih na četiri jednaka djela, i svaki dio razdjeljuje se opet medju osobe spadajuće

Digitized by Google

na svako pleme, polag istih onih načelah, po kojih sliedi zakonita dioba ciele ostavine, medju roditelji pokojnika i njihovimi potomci.

16. Ako se je zatrlo jedno od četiri plemena spadajuća na ovu lozu, dio njegov nezapada svim ostalim trim plemenom; nego, ako se je zatrlo pleme od strane otčeve, polovica ostavine prelazi na drugo pleme od strane otčeve; akoli se zatrlo pleme od strane materine, tad polovica ostavine zapada na isti način drugomu plemenu od materine strane. Ako su se pak zatrla oba plemena od strane otčeve ili materine, ciela ostavina zapada dvama plemenom od druge strane; pa ako se je i od tih jedno zatrlo, prelazi na jedino još zaostavše pleme od ove strane.

17. Ako od četvrte loze neima već živoga nikakvog rodjaka, ostavina zapada petoj lozi, to jest šukundjedom i šukunbabam pokojnika, i njihovim potomkom. Na ovu lozu spadaju: pleme otčevih djedovah i babah, otčevoga djeda; pleme materinih djedovah i babah, otčevoga djeda; pleme otčevih djedovah i babah, otčeve babe; pleme materinih djedovah i babah, otčeve babe; pleme otčevih djedovah i babah, materinoga djeda; pleme materinih djedovah i babah, materinoga djeda; pleme otčevih djedovah i babah materine babe; i pleme materinih djedovah i babah materine babe.

18. Svako od ovih osam plemena, ima jednako pravo nasliedstva sa ostalimi, i ako ima rodbine od svakoga plemena, ostavina razdjeljuje se medju njima na osam jednakih djelovah, i svaki dio porazdjeljuje se još medju osobe spadajuće dotičnome plemenu, polag reda propisanog u prednjih lozah.

19. Ako se je zatrlo jedno od tih osam plemenah, tad ono što bi bilo pripalo otčevim djedovom ili babam, kojega djeda ili babe, prelazi na pleme materinih djedovah ili babah toga istoga djeda ili babe; a ono što bi pristojalo materinim djedovom ili babam kojega djeda ili babe, zapada plemenu otčevih djedovah ili babah istoga djeda ili babe.

Digitized by Google

20. Ako su se zatrla oba plemena kojega djeda ili koje babe, djelovi spadajući na otčevu stranu pokojnika, zapadu drugim plemenom otčeve strane; a djelovi spadajući na stranu materinu pokojnika, zapadu drugim još živućim plemenom strane materine. Ali ako u sva četiri plemena od strane otčeve, ili u sva četiri plemena od strane materine, neima više ikakve rodbine: tad još živuća plemena od druge strane, zadobiju cielu ostavinu.

21. Napokon ako se je po sve zatrla i peta loza, zakonito nasliedovanje prelazi na šestu, to jest na prašukundjedove i prašukunbabe pokojnika, i njihove potomke. Na ovu lozu spadaju šestnaest plemenah, najme plemena roditeljah od kojih su potekli praroditelji (predhodnici) pete loze. Ako od svakoga od tih plemenah, imade živih rodjakah, ostavina razdjeljuje se po broju plemenah, na šestnaest jednakih djelovah, a svaki dio od tih plemenah porazdjeljuje se još, polag načelah jur navedenih, med rodbinom spadajućom na dotično pleme.

22. Ako od niekih od tih plemenah, neima više u životu nikakve rodbine, njihovi djelovi prelaze na ona plemena, koja se po propisu toč. 16 i 19, nalaze u najbližjoj svezi sa zatrtimi plemeni. Ako imade žive rodbine samo od jednoga plemena, toj rodbini pripada ciela ostavina.

23. Ako je tko u rodu s pokojnikom, više nego s jedne strane, on zadobiva sa svake strane ono pravo nasliedstva, koje mu pristoji kao rodjaku, posebno smatranom iz ove strane (toč. 9).

24. Na tih šest lozah zakonite rodbine, ograničuje se pravo nasliedstva za onu imovinu, koja se može slobodno prenieti na nasliednike. Dalji rodjaci pokojnika, izključeni su od bezoporučnoga nasliedstva.

25. Djetca rodjena izvan ženitbe, i pozakonjena po kasnijoj ženitbi svojih roditeljah; kao i ona djetca kojoj pripada osobito dobročinstvo sadržano u § 160 O. G. Z.

Digitized by Google

sa svim tim što je obstojala zaprieka u vrieme, kada sklopiše ženitbu njihovi roditelji: uživaju pod ograničenji sadržanimi u istom § 160 i § 161, takodjer u pogledu *bezoporučnoga* nasliedstva, ona ista prava, koja uživaju zakonita djetca.

Pomenuta dva §§ glase ovako:

§ 160. Djetca rodjena istina u bezkriepostnoj ženitbi, ali ne u takovoj, kojoj se opiru zaprieke naznačene u §§ 62 do 64 (najme: da u isto vrieme, čovjek ne može biti oženjen nego s jednom ženom, a žena udata samo za jednoga čovjeka; da žakni ili dijaci, koji su jur prijeli višje obrede, a istotako i redovničke osobe oba spola, koje su položile svjetčane zavjete bezženstva, nemogu valjano oženiti se; i napokon da se nemože valjano sklopiti ženitba medju krštjani i nekrštjani): drže se kao zakonita djetca, ako je zaprieka ženitbena bila kašnje uklonjena; ili ako muž al žena, barem bez krivnje, nijesu znali za rečenu zaprieku. Ali u posliednjem slučaju, djetca rodjena iz takove ženitbe, nemogu zadobiti ona dobra, koja su po uredbah porodice, osobito priuzdržana zakonitim nasliednikom.

§ 161. Djetca rodjena izvan ženitbe, i stupivša u porodicu po kasnijoj ženitbi svojih roditeljah, broje se kao i potomci njihovi, medju zakonito rodjenu. Ona djetca ipak nemogu tražiti da preotmu zakonitoj djetci rodjenoj iz druge ženitbe, koja je medjutim obstojala, niti prvorodstvo, niti druga jur stečena prava.

26. Djetca nezakonita, koja su pozakonjena milostju vladara, imaju u *bezoporučnom* nasliedstvu, pravo na ostavinu otca, onda samo, ako su bila pozakonjena na otčevu prošnju, podnešenu u tu svrhu, da uživaju jednaka prava s djetcom zakonitom, na imovinu, koja se može slobodno prenieti (priposlati) na nasliednike.

27. U obziru matere, djetca nezakonita, imaju isto pravo, koje pristoji djetci zakonitoj u *bezoporučnom* nasliedstvu, na imovinu koja se može slobodno prenieti na nasliednike. Ali ista nezakonita djetca neimaju nikakova prava *bezoporučnog* nasliedovanja, na ostavinu otčevu, i otčevih rodjakah, niti na ostavinu roditeljah, djeda i babe, i ostale rodbine materine.

Digitized by Google

28. Posinovljenoj djetci pripadaju jednaka prava, kao djetci zakonitoj, u *bezoporučnom nasliedstvu*, glede imovine koju poočim ili pomajka mogu slobodno prenieti na nasliednike. Ista djetca posinovljena neimaju ikakvog prava nasliedovati u ostavinah rodbine poočima ili pomajke, ili zakonitoga druga (muža ili žene) rečenog poočima ili pomajke, bez čijega privoljenja, bilo je djete uzeto za svoje ili posinovljeno; ali sadržavaju pravo zakonitoga nasliedstva (bezoporučnoga) na imovinu svojih pravih (naravnih) roditeljah i rodbine.

Medju poočimom ili pomajkom, posinovljenom osobom i potomkom ove, obstoje jednaka prava, u koliko zakon nečini iznimke, kao medju roditelji i zakonitom djetcom. Poočim prima otčinsku vlast. Odnošaj medju posinovatelji i posinkom ili poćerkom, nema ikakova upliva na ostale članove porodice posiniteljah; ali i posinak ili poćerka, negubi pravah svoje porodice (§ 183 O. G. Z.).

29. Na ostavinu djetce pozakonjene, ili nezakonite koja djetca uživaju osobitu milost zakona, njihovi roditelji imaju isto zamjenito pravo, koje pripada djetci na ostavinu svojih roditeljah (toč. 25 do 27). U imovini nezakonite djetce nepozakonjene, pravo nasliedstva pripada samo materi; otac, svi djedovi i babe, a i druga rodbina nezakonitoga, izključeni su od nasliedovanja. Posinitelji (poočim i pomajka), neimaju prava bezoporučnog nasliedovanja, na ostavinu posinka ili poćerke; dapače ta ostavina po redu zakonitoga nasliedstva, zapada rodjakom posinka ili poćerke.

30. Preživivšemu zakonitom drugu (mužu ili ženi) pokojnika, bez obzira, imali ili neima svoje vlastite imovine, pripada dok je živ, ako je troje ili više djetce, uživanje jednakoga djela ostavine, kao svakomu djetetu; a uživanje četvrtoga djela ostavine, ako je manje od troje djetce; vlastnost ostaje svagda djetci.

31. Ako neima djetce, ali nalazi se drugi kakov zakoniti nasliednik, preživivši zakoniti drug (muž ili žena)

Digitized by Google

zadobije vlastnost neograničenu na četvrti dio zaostavine. Ali u ovom slučaju, i u slučaju prediduće toč. 30, uračunava se u dio ostavine ono, što preživivšemu zakonitom drugu zapada od imovine drugoga (muža ili žene) kriepostju ženitbenih ugovorah, nasliedovne pogodbe, ili razredbe posliednje volje.

32. Ako se nenalazi niti kakov rodjak pokojnikov u gorispomenutih šest lozah, niti drugi kakov nasliednik od onih, koji su pozvani u toč. 25 do 29, ciela ostavina zapada zakonitomu drugu. Ali zakoniti drug (muž ili žena), razstavljeni oli razlučeni jedan od drugoga, po svojoj krivini, neima ikakvog prava niti na cielu ostavinu svojega druga, niti na ikakov dio nje.

33. Ako nije više živ ni zakoniti drug, ostavina, kao dobro ošastno (bez nasliednikah), zapada ili državnom eraru, ili onim osobam, koje polag naredbah političkih, imaju pravo posvojivati ošastna dobra.

Ako zakonom propisani poziv nasliednikah, ostane bezuzpješan, i mine rok ustanovljen za prijavu nasliednih pravah: može državni erar odmah posvojati ošastnu zaostavinu. Ali nasliednici mogu i poslie toga posvojenja, potražiti svoja prava, dokliegod zagodom neutrnu (Dvors. Prop. od 12. Listop. 1835).

34. Iznimke od reda zakonitoga nasliedstva, ustanovljena u ovom odsjeku u pogledu dobarah seljačkih (podloženih kakovoj gospodštini), i zaostavinah osobah duhovnih (popovah), sadržavaju se u zakonih političkih.

Najvišjim zakonom od 27 Lipnja 1868, stavljeni su izvan krieposti politički zakoni napomenuti u ovoj točki, koji se odnašaju na red zakonitoga nasliedstva, u pogledu dobarah seljačkih podloženih kakovoj gospodštini; a to jedino u onih krunovinah, u kojih nije već ograničeno (dakle je slobodno) razkomadanje seljačkih dobarah. U slučaju da bi to ograničenje, gdie i sad obstoji, bilo ukinuto; biti će ovaj zakon takodjer za ona mjesta uporavljen.

Koliko se tiče pako ostavinah duhovnih osobah, obstoje u krieposti još i dandanašnji sliedeći propisi.

Digitized by Google

Polag Dvorske Naredbe od 18 Srpnja 1772, ostavina duhovnih osobah, najme svetjenikah ili popovah (medju kojimi dakako nebroje se fratri, kaludjeri i koludrice), umrših bez valjane oporuke, zapada:

a. za jedan *tretji* dio onoj crkvi, kod koje svetjenik bio je u zadnje vrieme platjom, ili crkvenom nadarbinom (benefizio) namješten;

b. za jedan *tretji* dio ubozim ili siromahom;

c. za jedan *tretji* dio najbližjim rodjakom, koji bi u obće bili pozvani u zakonitom ili bezoporučnom nasliedstvu, polag predidućih propisah ovoga poglavja; a ako nebi bilo rodbine, zapada državnomu eraru.

No ako su bližnji rodjaci pokojnika, ubozi, tad polag Dvor. Nared. od 6 Veljače 1792 Br. 259, oni mogu zadobiti osim njihove tretjine, takodjer i onu tretjinu, koja bi pripadala siromahom; u koju svrhu, glasom Dvor. Prop. od 23 Kolovoza 1799, moraju se obratiti na dotičnu Političku Oblast. Ako medju siromahe rodjake, ima i takovih koji imadu svoga vlastitoga imetka, u tom slučaju gorinavedeni tretji dio, ide sasvim na korist ubozih rodjakah, i to dakako osim njihove tretjine. U tom obziru pako, na temelju Dvor. Nared. od 16 Rujna 1824, svakomu nasliedniku ubogomu, mora se doznačiti iz tretjine ubozih, toliko, koliko bi mu pripadalo u slučaju redovitoga zakonitog nasliedstva.

Ostavina pako onih svetjenikah, bezoporučno preminuvših, koji nebiahu nikad stalno namještjeni kod kakove crkve, nego jedino odredbom duhovnog biskupskog stola, ili su ih župnici tamo postavili, kao duhovne pomoćnike — zapada za jedan *tretji* dio ubozim, a za *dvie tretjine* najbližjim rodjakom (Dvor. Nared. od 7 Svibnja 1789).

Napokon, ostavine vojničkih crkvinarah (kapelanah) umrših bez oporuke, pripadaju sasvim zakonitoj njihovoj rodbini, a u pomankanju ove, zapadaju zavodu nemoćnih vojnikah (invalidi) Dvor. Nared. 20 Veljače 1779. i 9 Srpnja 1798.

Digitized by Google

ODSJEK III.

O zakonitom djelu, na pose.

1. Osobe, kojim oporučitelj dužan je u razredbah posliednje volje ostaviti jedan dio baštine, jesu njegova djetca, a ako nebi bilo djetce, njegovi roditelji.
2. Pod imenom *djetce* razumjevaju se polag običnog pravila, i unuci i praunuci; a pod imenom *roditeljah*, svi djedovi i babe (prednici). Ovdie neima mjesta nikakvoj razliki medju spolom muškim i ženskim; medju rodjenjem zakonitim i nezakonitim, kad za te osobe nastane pravo i red bezoporučnoga nasliedovanja.

   Polag dvorskog Propisa od 10 Svibnja 1833 Br. 2610, posinci i poćerke, takodjer spadaju medju djetcu, kojoj pripada zakoniti dio.
3. Dio ostavine, što ga te osobe imaju pravo iskati; zove se *dio zakoniti*, a osobe kojim pripada taj dio, zovu se *nuždni nasliednici* (t. j. kojim se svakako mora ostaviti najmanji djel ostavine).
4. Zakon odredjuje svakomu djetetu u ime djela zakonitoga, *polovicu* od onoga, što bi mu pripadalo po bezoporučnom nasliedstvu.
5. U lozi uzhodnoj, pripada svakomu nuždnomu nasliedniku (toč. 1 i 2), u ime djela zakonitog, *tretjina* od onoga, što bi bio zadobio po bezoporučnom nasliedstvu.

   Polag Dvor. Odpisa od 7 Veljače 1844, nuždni nasliednik, za koga je oporukom bio ustanovljen dio zakoniti, neima prava tražiti taj djel u naravi (n. p. djel kuće, zemaljah, pokućtva i t. d.), nego valja da se zadovolji prijeti ga, polag volje drugih nasliednikah, i u novcu, na temelju sudbene prociene.
6. Tko se je odrekao prava nasliedstva; tko je izključen toga prava, polag propisah sadržanih u I Odsjeku ovoga Poglavja; ili onaj koj je bio po oporučitelju iz pravednog uzroka izbašten: takovi nema prava na zakoniti dio, i kada se odredjuje dio taj, smatra se kao da nije_ni živ.

Digitized by Google

7. U obće, može se razredbom posliednje volje, oduzeti nuždnomu nasliedniku, dio zakoniti, i za takova djela, zbog kojih polag toč. 5 do 7 Odsjeka I, nasliednik postane nedostojan prava nasliedstva.
8. Izbaštenje ukida se (opozove se) jedino po naročitoj oporeki, zakonitim načinom očitovanoj.
9. Ako je nuždni nasliednik jako zadužen, ili razsipnik (palikuća), ter je sva prilika bojati se, da će pristojeći mu dio zakoniti, propasti sa svim ili najvećim djelom za njegovu djetcu: oporučitelj može ga lišiti (oduzeti mu) zakonitog djela, ali tako, da isti dio ima pripasti djetci nuždnoga nasliednika.
10. Dio zakoniti, može se ostaviti pod imenom *ostavinskoga djela,* ili *zapisa,* ako i nenazove se djelom zakonitim. Ali nuždnomu nasliedniku trieba da je ostavljen sa svim čist. Svaki uvjet ili teret, njega ograničavajući je nevaljan. Ako se nuždnim nasliednikom ostavlja veći dio ostavine, uvjet ili teret nemože se odnašati nego na dio prelazeći zakoniti djel.
11. Nuždni nasliednik ako je izbašten bez uzrokah ustanovljenih u toč. 9 Odsj. I, i u prediućih toč. 7 do 9, može iskati ili potražiti vaskolik pristojeći mu dio zakoniti; a ako mu je bilo krivo učinjeno u pogledu čistoga iznoska djela zakonitoga, tražiti može da mu se taj dio nadopuni.
12. Ako oporučitelj od više djetce, za koju je znao da su na svjetu, jedno je djete mučanjem sa svim mimoišao: tomu djetetu nepripada nego dio zakoniti.
13. Ali ako se iz okolnostih može dokazati, da je oporučitelj za to samo mimoišao jedno od više djetce, jer nije znao da je na svjetu: mimoidjenik nije dužan zadovoljiti se djelom zakonitim, nego može zahtievati dio ostavine jednak onomu djelu, pripadajućem nuždnomu nasliedniku koji dobije najmanje. Akoli je pak postavljen za nasliednika jedini još nalazeći se nuždni nasliednik; ili ako su svi nuždni nasliednici još nalazeći se, pozvani na jednake djelove: tad mi-

Digitized by Google

moidjenik može zahtievati dio jednak onomu, koj drugim pripada.

14. Ako oporučitelj ima samo jednoga nuždnoga nasliednika, i mimoidje ga mučanjem, po bludnji gorispomenutoj; ili ako se oporučitelju bez djetce, nakon što je jur učinio razredbu posliednje volje, rodi nuždni nasliednik, za kojeg ništa ne biaše odredio: imaju se razmjerno namiriti jedini zapisi odredjeni za javne zavode, za nagrade izvršene službe, ili za nabožne svrhe, i to tako, da njihov iznosak neima nadilaziti četvrti dio čiste ostavine; a sve ostale razredbe posliednje volje, ostanu bezuspješne. Ali zadobiju svoju kriepost, ako ovaj nuždni nasliednik umre prije oporučitelja.
15. Akoli je djete umrlo prije oporučitelja, i ostavilo za sobom potomakah; svi potomci, ako su mučke mimoidjeni, dolaze glede prava nasliedstva, na mjesto djeteta.
16. Potomci sina ili hćeri, naročito izbaštenih razredbom posliednje volje, ali preminuvših prije oporučitelja, imaju pravo zahtievati jedini zakoniti dio.
17. Ako je nuždni nasliednik u uzhodnoj lozi mučke mimoidjen, nemože ikad iskati iz cielokupne ostavine, više od zakonitoga djela.
18. Ako imenovani baštenik može dokazati, da se je nuždni mimoidjeni nasliednik učinio krivcem kojegagod od uzrokah navedenih u toč. 9 Odsj. I, i prediduće 7 toč. radi kojih se tko može izbaštiniti: mimoidjenje smatra se kao mučeće pravedno izbaštenje.
19. U svih slučajevih, kada nuždnomu nasliedniku nije ostavljen pristojeći mu dio baštine, ili dio zakonit, al mu je takovi nepodpuno ostavljen: dužni su postavljeni nasliednici i zapisovnici pridodati razmjerno koliko je od potriebe, da se podpuno namiri rečeni dio.
20. Da se dio zakoniti moze pravo odrediti, trieba da se točno opišu i redovito prociene sve stvari pokretne i nepokretne, sva prava i vjeresije, spadajuće na ostavinu, koje oporučitelj mogao je slobodno prenieti na

Digitized by Google

svoje nasliednike, i sve ono što je ostavini dužan nasliednik ili zapisovnik. Slobodno je nuždnim nasliednikom biti pritomni dotičnoj procieni, i učiniti shodne opazke; al nemogu zahtjevati da se ostavinske stvari prodadu, u svrhu, da bi se time ustanovila prava njihova vriednost.

21. Od cielokupne ostavine odbijaju se dugovi i drugi tereti, koji su bili na imovini, još za života oporučiteljeva.

22. Zakoniti dio odredjuje se bez ikakvog obzira na zapise, i terete, nametnute razredbom posliednje volje. Dok spomenuti dio nije doisto ustanovljen i potanko prisudjen svakomu nasliedniku, zaostavština smatra se u pogledu dobitka i štete, kao dobro zajedničko, po razmjerju medju glavnim nasliednikom, i nuždnim nasliednikom.

23. Štogod nuždni nasliednici doisto zadobiju iz ukupne ostavine u ime zapisa, ili po drugih razredbah oporučiteljevih, stavlja im se u račun, kada se ustanovljuje njihov dio zakoniti.

24. Uračunava se istotako u zakoniti dio, i ono, što je oporučitelj kad je bio živ, dao za miraz (dotu) svojoj ćeri ili unuki; svomu sinu ili unuku da se namjesti, ili upravo zato da stupi u koju službu, ili da poduzme koj mu drago zanat (obrt); a istotako što je potrošio za namirenje dugovah po djetci učinjenih, nakon što su postala punolietna.

25. Što se tiče zakonitoga djela roditeljem pripadajućeg, uračunavu im se ono, što im je prije bilo dano, onda samo, ako im to nije bilo predano kao pomoć pripadajuća im po zakonu, ili iz proste darežljivosti.

26. Kada djetca naslieduju po *razredbi posliednje volje*, uračunanje (onoga što su prije imali) sliedi samo onda, kad je to oporučitelj izrično naredio. Nasuprot i u *bezoporučnom* nasliedstvu ima se uračunati djetci, sve ono što im je bilo predano po oporučitelju doklie je bio živ, za svrhe napomenute u prediduoj toč. 24. Unuku metje se na račun svojega ostavin-

Digitized by Google

skog djela, ne samo ono što je on sam u rečenu svrhu neposriedno primio, nego i ono što su u istu svrhu prijeli njegovi roditelji, na čije mjesto on dolazi.

27. Što su roditelji, izvan pomenutih slučajevah, predali djetci, drži se da je darovano, i neuračunava se, nego kad su roditelji izrično ugovorili, da se povratiti ima.

28. Roditelji mogu i u zakonitom nasliedovanju odpustiti (oprostiti) izrekom djetetu uračunanje. Ali ako troškovi za potriebno odgojenje, i za potriebno obskrbljenje ostale djetce, nebi se mogli namiriti niti iz njihove vlastite imovine, niti iz imovine roditeljah: ima se uračunati djetetu oproštjenomu ono, što je primilo napried u svrhu spomenutu u prediućoj toč. 24, i to u koliko bi bilo potriebno za odgojenje i obskrbljenje njegove bratje i sestarah.

29. Što je djete napried primilo, trieba uračunati u ostavinski dio na takovi način, da svako drugo djete još prije diobe (razdjeljenja) postigne jednaku količću. Ako ostavina nebi bila za to dostatna, djete, koje je prije štogod primilo, nema istinabog prava tražiti dio ostavine, ali nemože biti prisiljeno da štogod povrati.

30. U svako uračunanje, ako ono što je primljeno, nije sastojalo u gotovom novcu, nego u drugih stvarih pokretnih ili nepokretnih: vriednost nepokretninah ustanovljuje se polag one vriednosti, koju su imale u vriemenu kad su bile primljene; a pokretninah polag vriednosti koju su imale, kad je pripala ostavina.

31. Nuždnomu nasliedniku, ma bio po zakonu izključen od svoga zakonitog djela, ima se sa svim tim odrediti svagda potriebno uzdržanje.

32. Zakoniti drug (muž ili žena), neima prava na dio zakoniti; ali ako nije bilo ugovoreno nikakvo obskrbljenje za slučaj da bi preživio druga svojeg: ima mu se davati pristojno uzdržanje, ako bi ga potriebovao, sve dok se po drugi put neoženi (neuda). Zakoniti drug razstavljen (odjeljen) po svojoj krivnji, neima prava na takovo uzdržanje.

Digitized by Google

80. Pregled šestero lozah zakonite rodbine, koje imadu pravo na bezoporučno nasliedstvo.

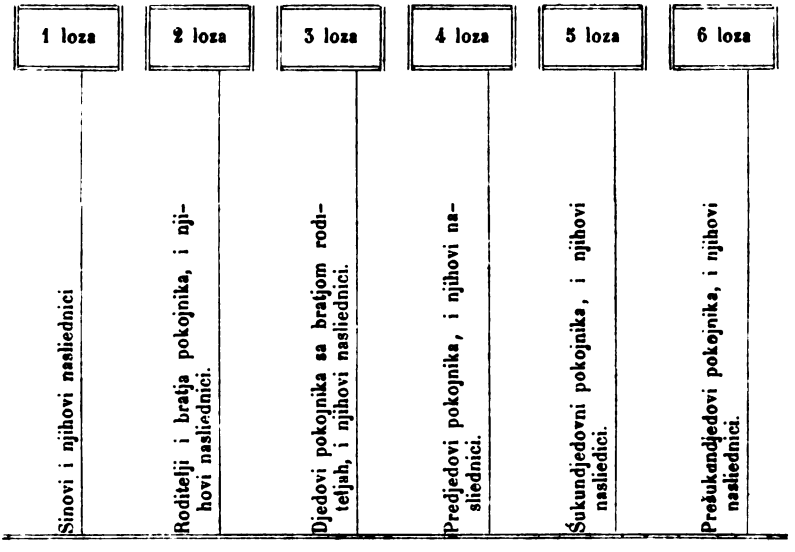

Dalji rodjaci pokojnika, izključeni su od bezoporučnoga nasliedstva, ter u pomankanju rodbine od napomenutih šest lozah; ostavina kao je rečeno, prolazi u vlastničtvo državnoga erara, ili onih osobah, koje polag političkih zakonah, imadu pravo posvojivati dobra ošastna, ili bez nasliednikah (§§ 731. 751. 760 O. G. Z.).

Digitized by Google

Bul. V. *Rodoslovno stablo* u Bular. Tarifi

81. Obražnica Rodoslovnoga stabla [1].

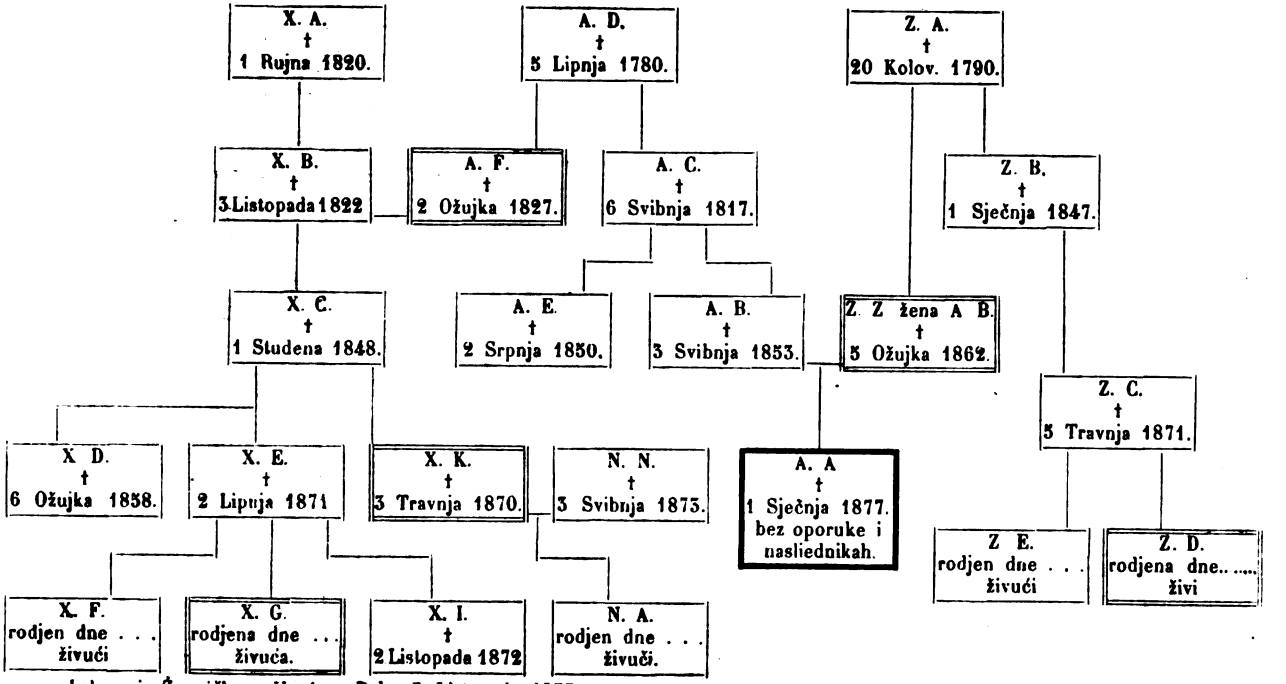

Izdano iz Župničkoga Ureda u Rabu 3 Listopada 1877.

(L. S.) N. N. župnik

[1]) Četverouglo jednim potezom, znači mužku osobu, a dvojim potezom, žensku. Križ znači da je osoba umrla.

Digitized by Google

Poglavje XXII.

O Punomoćju (Punovlaštju).

Pogodba, kojom tko uzima (prima) na se, kakov posal njemu povjeren, da ga nastoji u ime drugoga, zove se *punomoćje* ili *punovlaštje (punomoćna, vlastodatna* oli *opunovlastna pogodba* [1]).

Punomoćna pogodba, može se učiniti ustmeno, ili pismeno [2]).

Punomoćja jesu obća, ili osobita, kako se kad povjeri komu da nastoji (upravlja) okolo svih, ili samo okolo niekih poslovah. Osobita punomoćja mogu imati za predmet, samo sudbene, ili samo izvansudbene poslove u obće, ili pak pojedine poslove jedne i druge vrsti.

Punovlaštja davaju se komu s neograničenom ili ograničenom slobodom, da poslom opravlja, ili da ga opravi. U prvih, podjeljuje se punomoćniku pravo, da nastoji okolo posla, kako najbolje zna, i kako ga savjest najbolje uči; u drugih odredjuju mu se granice dokle, i način kako da nastoji okolo posla.

Za sliedeće poslove potriebno je osobito punovlaštje, naznačeće vrst poslovah najme:

a. ako se stvari u tudje ime, moraju otudjivati (prodavati, prominjati i t. d.), ili primati za platju;

---

[1]) Onaj koji posal povjeri drugomu, zove se: *vlastodavac, vlastodatelj, ovlastitelj, povlastitelj, opunomoćitelj, opunovlastitelj, zastupanik, zastupani;* a onaj kojemu je povjeren zove se: *punomoćnik, punovlastnik, ovlaštjenik, opunovlaštjen, opunomoćjen, zastupnik, predstavnik.*

[2]) Što je rečeno u obće na strane 10. 11 i 12, glede podpisivanja doznicah, to isto valja i za punovlaštja.

Digitized by Google

b. ako se moraju sklapati pogodbe zajma ili posudbe;
c. ako se imaju dizati novci, ili novčane vriednosti;
d. ako se moraju podizati (zametjati) pravde;
e. ako se imaju prisege navratjati (nalagati), primati (prihvatjati), ili uzvratjati;
f. ako se nagodbe činiti imaju.

Ako pak valja kakovu ostavinu *bezuvjetno* primiti (prihvatiti) ili odbaciti; ako trieba sklapati družtvene pogodbe; činiti darovanja; podati vlast za imenovanje odabranika; ili odreći se bezplatno kakovoga prava: tad je za svaki ovakovi posao od potriebe posebno ili osobito punovlaštje. U ovih slučajevih, sveobća punovlaštja, akoprem su neograničena, dovoljna su onda samo, ako je u punomoćju izrečena vrst posla.

Vlastodavac može, kad ga je volja, opozvati punomoćje [1]). Istotako i punovlastnik može odkazati (odreći se) punovlastje, koje je bio primio. Ali ako ga odkaže prije nego je svršio posao, koji mu je osobito naložen, ili što ga je započeo uslied obćenoga punovlaštja: dužan je naknaditi svukoliku štetu, koja je od tuda postala, samo ako nije na put stala kakva neprevidna i neukloniva zaprieka.

Punovlaštje prestaje redovito, ako umre vlastodavac ili punovlastnik. Ali ako započeti posao, nemože se prekinuti bez očevidne štete nasliednikah, ili ako se punovlastje proteže i na slučaj da umre vlastodavac: punovlastnik ima pravo i dužnost svršiti posao.

Ako je kakovi zbor (zajednica ili družtvo) izdao ili prihvatio punovlastja: ova prestaju, kad i zajednica.

Ako je punovlaštje prestalo radi toga, jerbo je opozvano, ili odkazano, ili radi smrti vlastodavca ili punovlastnika; imaju se ipak poslovi, koji se odgoditi nemogu, dalje tjerati, doklie vlastodavac, ili njegovi nasliednici neučine drugih naredbah, ili dok takove naredbe učiniti nemogu.

---

[1]) Punovlaštje može se opozvati ili ustmeno ili pismeno, pred svjedoci, ili bez njih. Pismeno punomoćje najbolje je opozvati molbom (u jednopisu i dvopisu) kroz sud, kao se vidi na svoje mjesto.

Digitized by Google

Bul V. *Punomoćje* u bular Tarifi **82. Punomoćje posebno, odnoseće se na izvansudbeni posal, sa neograničenom ili ograničenom vlastju.**

Punomoćje (ili Punovlastje).

Budući će se dana 20 Kolovoza t. g. obdržati kod kr. sudbenog Stola u Zagrebu, javna dražba, za prodaju kuće Ivana N. u onom gradu pod B. 8; i pošto nije moguće da ja podpisani, koj namjeravam kupiti istu kuću, osobno dojdem (ili se predstavim) onaj dan pred rečeni sud: toga radi opunovlastjujem u tu svrhu Bogdana B. mešetara (sansira) iz.... slobodom, da namjesto mene (*ili* tanquam alter ego) upitnu kuću razvidi, pak se pred pomenutim sudom predstavi, ter za nju na moje ime učini

Neograničena vlast. *a.* onu ponudu, koju polak njegovog najboljeg znanji a savjesti, držao bude najpriličniju. (*ili*)

Ograničena vlast. *b.* ponudu ne višju od f. 3000, slovom... a. v.

Bul. V. *Punomoćje* u Bular. Tarifi. **83. Punomoćje posebno, vlaštju više ili manje ograničenom, odnašajuće se na sudbene poslove.**

Punomoćje

Kojim ja podpisani imenujem za se i moje nasliednike (ili ne za ove) mojim punomoćnikom (ili punovlastnikom) odvjetnika Ivana N. iz... povlaštjujući ga: da me pred svakim sudom, ili izvan suda, zastupa u pravdi na moje ime povesti imajućoj se protiva Jerku B. stališa...iz... radi izplate fr. 5000 a. v. sa pripadci, zavisnih iz obveznice od dana 5 Travnja 1877 (*ili* u pravdi suprot meni podignutoj po Vatroslavu Z. radi nevaljanosti oporuke pokoj. Šimuna R. od dana 4 Ožujka 1878); da na moje ime dotičnu tužbu i druge spise učini, ter odnosne odluke prima makar bile i prve; da ustmeni ili pismeni postupak, polag svoje volje (ili samo ustmeni) izabere i upotriebi; da odvlake i povrate u prvašnje stanje zaište i dozvoli; da svakovrstne prisege ponudi, navrati, prima (prihvati) i uzvrati; da ovrhe,

Digitized by Google

zabrane, sekvestracie, i druge jamstvene korake zamoli i opravda; da utoke suprot odlukam, prizive i previde redovite i izvanredne suprot osudam uloži; da od pravde odustane, i nagodu sklopi; da stvar za prosudjenje odabranikom povjeri i dotični pristatak utanači; da iste odabranike, vještake i procjenitelje imenuje; da uknjižbe i izbrisanja njih zamoli; da otvorenje stečaja, ili nagodbeni postupak sa vjerovnici potraži, i pristane na dignutje (ukinutje) oniuh, tičućih se tretjih osobah; da u navedenom pogledu upravitelje i odbor vjerovnikah imenuje; da stečajnikom (prezaduženikom) zakonita dobročinstva dozvoli ili uzkrati; da u navedenom postupku, pristane ili ne, na svakovrstnu ustrbnu pogodbu; da na moje ime novce upjenezi ili utjera (oli ne), i odnosne namire sa izknjižnom zaporkom izdaje (ili ne); da u slučaju njegova zapriečenja, jednoga ili više namjestnih punomoćnikah namjesto sebe, sa istimi, ili ograničenijimi vlastmi imenuje i postavi; te napokon da sva učini, koja bi mu se za me shodna i koristna uvidjela - obećavajući ja sada za onda (nunc pro tunc), da ću njegove čine odobriti, i svaki njegov trud i trošak, pošteno namiriti u mjestu njegovoga obitališta.

Proštijeno, potvrdjeno i podpisano pred dva svjedoka.

Bul. V. *Punomoćje* 84. **Punomoćje obćeno, sa neograničenom vlastju.** u Bular. Tarifi.

Punovlastje.

Ja podpisani Marko N. stališa...iz...imenujem mojim sveobćim punomoćnikom Filipa R. Perovog, zanatom...iz... povlaštujući ga za sebe i moje nasliednike: da me u svih mojih poslovih bez iznimke, pred kojimgod budi sudom ili oblasti, kao takodjer izvan njih zastupa; da svake vrsti tužbah i pravdah na moje ime podigne; da svakojake spise i odluke prima, makar bile i prve; da po svojoj volji ustmeno ili pismeno postupanje izabere; da odročbe i povrate u prvašnje stanje potraži i drugim dozvoli; da prisege svake vrsti ponudi, prima (prihvati), navrati i uzvrati; da ovrhe zabrane, sekvestracie, predbilježbe i uknjižbe zaište i do-

Digitized by Google

tično opravda; da utoke, prizive i previde, takodjer izvanredne uloži; da od pravdah odustane ter nagodbe i svakojake pogodbe u sudu i izvan suda sklopi; da račune izpravi i odobri; novce i novčanu vriednost prima, i odnosne namire sa zaporkom izbrisanja uknjižbah izdade; da pristatne pogodbe utanači, te odabranike, vještake i procjenitelje imenuje; da otvorenje stečaja, ili nagodbeni postupak sa vjerovnici zamoli, i pristane na dignutje onih, tičućih se tretjih osobah; da u navedenom pogledu upravitelje i odbor vjerovnikah imenuje; da stečajnikom ili prezaduženikom zakonita dobročinstva dozvoli ili uzkrati; da u navedenom postupku na svakojake ustrbne pogodbe pristane ili ih odbaci; da na moje ime izdaje, prihvati i podpiše svakojake mjenice; da moje pokretnine i nepokretnine bez iznimke, uz svaku cjenu, slobodno prodaje ili pak promjeni, dozvolom razpisa na tudje ime, pak slučajno opet druge uz naplatu, na moje ime kupi i nabavi; da na moje ime i račun, novce u zajam, i stvari u posudno ime uzme, ter odnosne pogodbe namjesto mene utanači i podpiše, i moje nepokretnine zalogom obtereti; da družtvene pogodbe sklopi; da se odreče, ako dojde do potriebe, uz naplatu ili bezplatno, zvakojakih pravah služnosti; da polag slučaja, na moje ime darovanja učini; da uvjetno ili bezuvjetno svakojaku ostavinu prihvati, ili pak odbaci; da u svojem zapriečenju, jednoga ili više punomoćnikah, namjesto sebe, sa istimi, ili ograničenijimi vlastmi postavi; jednom rječju, da sve moje poslove bez iznimke, po najboljem njegovom znanju i svjesti vodi, ter sva ona učini, koja bi mu se shodna uvidjela na moju korist; dočim se ja pako zavežujem iz moje strane njegovo postupanje odobriti, i svaki njegov trošak i trud pošteno namiriti u mjestu njegovoga obitališta.

Proštijeno, odobreno i vlastoručno pred dva svjedoka podpisano.

Digitized by Google

Bez biljega. **85. Zaporka (na nožje punomoćja postaviti imajuća se) kojom se namjestni punomoćnik ili zamjenik imenuje**

Sa istimi vlasti meni podjeljenimi, postavljam (ili imenujem) na mjesto sebe kao punomoćnika, Ivana Z. Gabrovog, stališa...iz... ter se u potvrdu toga, pred dva svjedoka vlastoručno podpisujem. *(ili)*

Postavljam na mjesto mene, kao punomoćnika Ivana Z. Gabrovog, stališa...iz...sa svimi vlasti meni podjeljenimi, izuzamši onu o primanju novacah, i izdavanju odnosnih namirah.

Kuzma N. namještujući punovlastnik.

Digitized by Google

Poglavje XXIII.

O izpravah ili dokaznicah druge vrsti, u obće.

Prolazeći sad na predmet dokaznicah druge vrsti, u obće, kao što su namire, prijamnice, svjedočbe i t. d. koje biti moraju, koliko moguće, kratke i razgovjetne: drži se, da odnosne obraznice sa prikladnimi opazkami u slučaju potriebe, budu svrsi shodnije, nego svako pojedino raztomačenje, koje se njih tiče; ter zato, evo se sad ravno pridonašaju dotične obraznice.

Bul. Ljest. II. **86. Namira vrhu mjesečne platje (1).**

Namira

Za fr. 150 velim (*ili* slovom) forintah stopetdeset a. v. koje ja podpisani primio sam od ovdašnje kr. Glavne Mitničke Blagajne, na račun godišnje moje platje od fr. 1800, doznačene mi odlukom kr. Financialnog Ministarstva u... od 3 Listopada 1877 Br. 5000; a to kao podpuno namirenje predplatnoga mjeseca Lipnja 1878.

U Osjeku 1 Lipnja 1878.

Jerko N. Prisjednik kr. Županj.
Sudbenog Stola.

To jest (*ili* id est) fr. 150 A. V.

(1) Namira naznačiti mora ime i predime dužnika i vjerovnika, kao nemanje mjesto, vrieme, i predmet izplatjenoga duga, ter mora biti podpisana po vjerovniku, ili po svojemu punomoćniku (§ 1426 O. G. Z); ali u ovom zadnjem slučaju, mora se namiri priložiti punomoćje.

Digitized by Google

Bul. Ljest. II. **87. Namira o utjeranju (upjenezenju) zajamnih kamatah.**

Namira

Za fr. 60, slovom forintah šestdeset a. v., koje podpisani primio je od Ivana N. stališa...iz... u ime 6 % zaplatnih *(ili* predplatnih) kamatah, na glavnicu od fr. 2000 a. v. zavisnu iz obveznice od dana 6 Listopada 1876; a to za vrieme od 6 Travnja, do uključivo 5 Listopada 1877.

To jest fr. 60 A V.

Bul. Ljest. II. **88. Namira o upjenezenju uknjižene glavnice. sa zaporkom izbrisanja uknjižbe.**

Namira

Za fr. 5000, velim pethiljada forintah a. v. koje ja podpisani primio sam od Josipa N. zanatom...iz... kao glavnicu uslovom zajma, njemu jurve izbrojenu, a meni sad povratjenu, glasom zajamne pogodbe (ili obveznice) sklopljene u Trstu 20 Lipnja 1876; uslied česa, kao podpunoma namiren, vratjam mu istu pogodbu, dozvolom da ju iz javnih knjigah, kriepostju ove namire izbrisati učini. (1)

Bul. V. *Prijamnice* u Bular. Tarifi. **89. Prijamnica o dignutju položenih novacah.**

Prijamnica

Za fr. 300, slovom forintah tristo a. v. koje podpisani primio je od c. k. Poreznog ureda u Kopru, kao ureda sudbenih pologah, na temelju odluke c. k. kotarskog suda u... od 24 Kolovoza t. g. Br. 3000; a to kao ostatak iznosa od fr. 5000 a. v. dobivenog (utjeranog) iz ovržbene prodaje svojega pokućtva, i položenog uslied odluke pomenutog suda od 5 Travnja 1877 Br. 655.

---

(1) Ova namira može biti napisana ili na nožje dotične obveznice, ili na posebni arak papira.

Digitized by Google

Bul. V. *Prijamnice* u Bular. Tarifi.

90. Obraznica proste Prijamnice.

Prijamnica

Očitujem ja podpisani da sam danas doistine primio od slavnog c. k. kotar. suda u... glasom njegove odluke od 5 Sječnja t. g. Br. 10, jednu škrinju, jur pripadavšu mojem pokojnom bratu Dragutinu N., preminuvšem u Odesi 5 Studena 1877, sa dvanaest parah lancunah od domaćega platna, i dva para suknenih gaćah; sve u podpunom redu i suglasju izkaza amo dostavljenog dopisom c. i kr. austro-ugarskog konzulata u Odesi od 20 Prosinca i. g. Br. 630.

Bul. V. *Prijamnice* u Bul. Tarifi.

91. Prijamnica vrhu pokretne stvari založene.

Prijamnica

Očitujem ja podpisani da sam danas zbilja primio od Nikole N. Markovog, stališa...iz... jednu srebrnu uru staroga kova, sa arabičkimi brojevi, ovjem napisom iz otraga „*Studium*“ — a to uslovom zaloga, za iznos od 2 fr. velim dva forinta a. v. njemu uzajmljena, pod uvjetom, da mi ih tječajem mjeseca svibnja tek. god. mora povratiti (1).

Bul. V. *Računi* u Bular. Tarifi.

92. Račun vrhu prodanih dućanskih stvarih.

Račun

U Trstu 20 Svibnja 1878.

Ivan B. Gabrov bačvar, iz... duguje Bartolu N. iz... trgovcu vošćarinah, za prodana i izručena

1878		fr.	nov	fr.	nov
5 Veljače	40 kil. vošćenih svjećah i duplirah po	2	—	80	—
10 Svibnja	50 kil. debelih vošćenih svjećah	2	—	100	—
20 „	100 kil. bojadisanih vošćenicah	2	20	220	—
	Slovom četiristotine forintah, koji biahu izplatjeni. Bartol N. Matov.	—	20	400	—

(1) Naznačenje bitnih uvjetah založne pogodbe, u ovih prijamnicah, imade svoj temelj u § 1370 O. G. Z.

Digitized by Google

Bul. V. *Računi* u Bular. Tarifi

93. Obraznica tekućega trgovačkog Računa.

Račun Tekući

Ivana N. Josipovog iz... prama Nikoli R. pokoj. Pavla, stališa...iz...

DATI						IMATI					
DOBA			fr.	n.	fr.	n.	DOBA			fr.	n.	fr.	n.
1877		Za namirenje staroga duga do 31 Kolovoza 1877	100	5	—	—	1878						
Rujan	5	Za prodane i izručene dvie vriećе kukuruznoga brašna svaka po 15 f.	30	—	—	—	Veljače	3	Platjeno na račun	100	—	—	—
							Lipanj	8	isto — isto	150	—	—	—
Studena	20	Za šest vriećah pšeničnoga brašna, po 18 f	108	—	—	—			Ostali dug . .	37	55		
										—	—	287	55
1878													
Sječnja	4	Za petdeset kil. mekinah, po 3 nov.	1	50	—	—							
Travnja	6	Za osamdeset kil. kafe Rio, po 60 nov. .	48	—	—	—							
			—	—	287	55							
			—	—	37	55							

U Zadru 4 Srpnja 1878.

Ivan N.

Digitized by Google

Bul. V. *Računi* u Bular. Tarifi.

94. Račun zanatlie za opravljena djela.

Račun.

Nikola P. Jovin štališa... iz... duguje postolaru Šimunu D. iz... za sliedeća djela i robu.

1877		for.	nov.
10 Prosinca	Za jedan par škornjah (čižamah) iz teletje kože, za Nikolu P.	12	—
1878			
2 Veljače	Za jedan par kordovanskih čižmicah, za sina mu Rafaila	6	—
25 Ožujka	Za dva para Topankah kravje kože, za slugu Bogdana R.	5	40
2 Travnja	Za jedan par postolah (cipelah) od crnoga sukna, za ospoju P.	2	60
8 Lipnja	Za počivenje i nabrukvanje jednog para škornjah, za unuka Smiljana Z.	1	80
		27	80
	U Karlovcu, 15 Kolovoza 1878.		
	Šimun D.		

Digitized by Google

Bez biljega **95. Obraznica Računa Pupilarnog, vrhu imanja jedne sirote (zakriljenika).**

Račun Pupilarni

vrhu imóvine malodobnoga Mihovila N. Perovog iz...prispjele mu od njegovoga pokoj. strica Filipa N. jurve živovračitelja u Zlatnom Pragu, umršeg dana 2 listopada 1875 u... (1).

Br. tek.	Prilozi	DOBA	DOHODAK (Prihod).	fr.	n.
		1877			
1		5 Ožujka	Upjenezeni (utjerani) od Ivana B. iz... u ime najamnine od kuće Br. 10 u... unajmljene za 200 for. na godinu — za prvi predplatni tromjesec 1877	50	—
2		1 Srpnja	Primljeni od Smiljana P. iz.. u ime 6 % kamatah, za drugi polugodišnji predplatni obrok, na glavnicu od 4000 for. a v. zavisnu iz zajamne pogodbe od 1 Sječnja 1876	120	—
3	*A.*		Ostanak novčani (višak), danom 4 Ožujka 1877, polag odluke Pupilarne Oblasti pod *A*, odobravajuće zadnji račun	8000	—
			i t. d. Ukupno	8170	—
		1877	**IZDATAK (Razhod).**		
4	*B.*	5 Sječnja	Izplatjeno polag namire pod B. Petru Z. iz... za podanu hranu i kvartir (konak), malodobniku, tečajem mjesecah Studena i Prosinca 1876	60	—
5	*C.*	8 Veljače	Platjeno šivaču (krojaču) Mihajlu M. iz... za obućtvu malodob. ujedno sa robom i šitbom, glasom namire pod *C.*	100	—
6	*D.* *E.*	5 Ožujka	Platjeno Benku C. iz... polag namire pod *D.* za glasovir kupljeni za malodobnika, uslied pupilarne dozvole pod *E*	400	—
			i t. d. Ukupno	560	
			Ako se od dohodka i novčanog ostatka od fr. 8170 odbije izdatak od . . . . . „ 560		
			Ostanu fr. 7610		
	F.		Koj iznos od forintah *sedam hiljada šeststo i deset* a. v. bio je ukamatjen kod Vicka A. iz .. polag odnosne pogodbe od 25 Srpnja 1877 pod *F.* koja se za pupilarno čuvanje podnaša		
			U Rogoznici 4 Travnja 1878.		
			Božo F Zakrilnik malodobnoga Mihovila N.		

(1) Polag previš. Odlukah od 11 Studena 1826, i 19 Lipnja 1835, sirote ili zakriljenici, kada postanu punolietni, ili kad se proglase za punolietne, mogu oprostiti svoje zakrilnike ili tutore, od podnešenja sudu, zaključnoga pupilarnog računa.

Digitized by Google

O Svjedočbah.

Pod imenom *Svjedočbe*, razumjevaju se ona pisma, kojimi se potvrdjuje, da jedna osoba ili stvar se nalazi u kakovom stanju, ili da jedna stvar se je na taj, ili na onaj način dogodila (pripetila). Ovakova pisma moraju biti sastavljena u kratko i najmogućnijom istinitostju i točnostju; a kad su izdana od strane kakovog javnog ureda, kao n. p. župničkoga ili občinskoga ureda i t. d. moraju biti providjena uredovnim pečatom, osim podpisa imena, predimena, i svojstva osobe po kojoj su izdana. Udarenje pečata na svjedočbe, koje se izdavaju po privatnimi osobami, ako je koristno i svrsi shodno, nije ipak po zakonu propisano.

Bul. 50 *novč.* **96. Svjedočba o čudorednom ponašanju jedne osobe.**

Svjedočba.

Potvrdjuje se od strane podpisanoga župničkoga ureda (*ili* od strane ureda ove Plovanie), da Nikola N. pokojnog Jerka, stališa...iz... nastanjen jur deset godinah u ovom selu: izkazao se je neprestano i za sve ovo vrieme, kao mladić hvalevriednoga ponašanja (*ili* se je uvjek dobro ponašao).

Župnički Ured

U... dana 5 Travnja 1878. (L.S.) Bare N. Župnik.

Bez biljega. **97. Svjedočba Siromaštva.**

Svjedočba.

Ja podpisani prvak (*ili* glava) ulice, drugog odjela ovog grada, tvrdim i izpovjedam, da Vjekoslava N. rodjena Z. udovica pokoj. Danila N. nastanjena u ovom gradu; kao mat petere djetce (ili sirotah), i lišena svakog, budi pokretnog budi nepokretnog imanja, nalazi se u najvećem siromaštvu.

U... 8 Lipnja 1878.

Dragoilo D. Prvak ulice.

Digitized by Google

Bez biljega **98. Svjedočba siromaštva za postignutje oprostjenja od bularine, i službenog branitelja (odvjetnika) u kakovoj pravdi.**

Svjedočba.

Potvrdjuje se *(ili* posvjedočuje se) od strane podpisanoga župničkoga Ureda *(ili* prvaka gradske ulice, *ili* občinskoga Ureda — *ili* poglavarstvo občine... ovim uredovno posvjedočuje) da Lovro sin živućega Ivana N. zanatom...rodjen i nastanjen u ovom selu, neimade ikakovoga vlastitoga budi pokretnoga, budi nepokretnoga imetka: a kukavna nadnica (ili drugi dnevni dohodak) koju prima (vuče) kao dnevničar kod ovdašnjeg c. k. kotar. suda, nenadilazi ovomjestnu običajnu dnevnu zaslužbinu ili nadnicu; česa radi smatrati morase kao siromah.

Budući on ipak, kao kaže, namjerava podignuti pravdu proti Jerku Z. pokoj. R. iz... *(ili* mora braniti se u pravdi suprot njemu povedenoj po Jerku Z. pokoj. R. iz...), pred ovdašnjim c. k. kotar. sudom, radi izplate zajma od for. 400 a. v. sa pripadci, na temelju Obveznice od dana 6 Kolovoza 1877 (ili drugu pravdu); i nenalazeći se polag navedenih, u stanju da uzdrži trošak za potriebnu bularinu, i za namirenje dotičnoga branitelja: toga radi pravedno je da se u istoj pravdi od upitne bularine oprosti, i da se za njegovu obranu službeni odvjetnik *(ili* uredovni branitelj) imenuje.

Župnički Ured

U... dana 15 Lipnja 1878. (L.S.) Špiro B. Župnik.

Vidjeno i potvrdjeno,
Od strane Občinskog Ureda
U... dne 17 Lipnja 1878.
(L.S.) Nikola B. Občinski Načelnik.

Potvrdjuje se.
C. K. Kotarsko Satničtvo (kapetanat)
U... dana 20 Lipnja 1878.
(L.S.) Vilim F. Kotarski Satnik

Glasom Naredbe Financ. Ministar. od 5 Rujna 1850 Br. 12561, svjedočbe koje se za gorinavedenu svrhu po župničkom Uredu izdavaju, moraju biti potvrdjene od strane občinskog Ureda, i c. k. (dotično kr.) političke kotarske oblasti. U ovih svjedočbah pako mora biti potvrdjeno, da dohodak ili platja, koju prima (vuče) uboga osoba, nije veća od mjestne običajne nadnice, ili dnevne zaslužbine; pak moraju biti naznačeni pravdeni predmet i ime pravdačah; dodatkom da ista osoba zaslužuje oproštenje od bularine, i službenoga branitelja.

Digitized by Google

Bul 50 *novć.* **99. Liečnička Svjedočba.**

Svjedočba.

Potvrdjuje se ovom svjedočbom, kao pravu i nedvojbenu istinu, da Nikola N. pokoj. Ivana, stališa...iz... u dobi po prilici od 25 godinah,

a. nalazi se u podpunom zdravju, kao mladić baš jakoga i kriepkoga tjelesnog sastava. (ili)

b. tako je osakatjen (ranjen) na desnomu laktu, zbog ozlede koju je zadobio oštrim oružjem, da se ga svakako očitovati mora, kao nesposobnoga sa desnom rukom za ikakovu radnju.

(Za *a. b.*) U vjeru česa, podpisani občinski liečnik i vidar, izdaje mu ovu svjedočbu, za svaku zgodnu porabu.

Bul. 50 *novć.* **100. Odpravna svjedočba (odpravnica) za gospodštinskoga dvornika.**

Odpravnica.

Budući Svetozar N. Josipov iz... u dobi od okolo 30 godinah, zbog obiteljnih okolnostih, mora obustaviti službu dvornika ili djelovodje, koju on jur od prošlih 10 (deset) godinah obnaša u mojoj gospodštini: toga radi ja mu tom prigodom izjavljam podpuno moje zadovoljstvo radi njegove marljivosti, poštenosti i drugih osobnih svojstvah, izkazanih u ovršenju njegovih dužnostih; koja, a navlastito podpuno njegovo poznanje jezikah hrvatskog, talianskog i niemačkog, kaonemanje redka sposobnost, kojom je on uvjek sam po sebi obavljao sva dopisivanja i upravne poslove rečene moje gospodštine: nemogu inače nego prieporučiti ga svakomu kao odličnu osobu.

Bul. 15 *novć.* **101. Odpravna svjedočba za jednog kočijaša.**

Odpravnica.

Ja podpisani svjedočim (potvrdujem *ili* očitujem) da Mihajlo N. pokoj. Josipa, rodom iz... u dobi od četrdeset godinah po prilici, čovjek kriepak i zdrav; bio je kod mene kao kočijaš za vrieme od dvijuh godinah: kroz kojih, on je izkazao, da je dovoljno sposoban *(ili* podpunoma

Digitized by Google

sposoban, *ili* nesposoban) u tom svojem zanatu, brižljiv za dobrostanje živinah njemu povjerenih, a navlastito pak marljiv za čistoću, umiljen i krotak, te na svaku zapovjed poslušan.

Bul. 50 novč. **102. Svjedočba vrhu sagradjenog broda.**

Svjedočba.

Očitujem ja podpisani brodogradnik Mate G. pokojnog Vicka, rodom iz... da sam sagradio na mojem brodogradilištu u Martinšćici, dana 15 Lipnja 1878, ter učinio porinuti u more, po zapovjedi i na račun brodovlastnika Filipa D. Markovog iz... potriebnim čuncem (bompresso) providjeni brod, na fožu ili poput klipera, na dva jambora, jednom krovnicom (ponte), kljunom na pramcu (pulena a prua), i bez pavlana ili ogradice (galleria) na krmi, kojemu biaše postavljeno ime " *Zvonimir* „ od držanja jedne hiljade bačavah, dug od okruga na pramcu do onoga na krmi metarah..., širok metarah... a dubok metarah...; ter istodobno potvrdjujem, da koliko se tiče sagradjenja istoga broda, ja sam bio podpunoma namiren.

Bul. 50 novč. **103. Rodokrstna svjedočba (rodokrstni list).**

Rodokrstna Svjedočba.

Na temelju maticah ove plovanije *(ili* župe, *oli* na temelju ovih župničkih maticah) posvjedočuje se *(ili* potvrdjuje se), da Miroslav N. c. k. sudbeni Pristav, zakoniti sin živućih muža i žene (suprugah, *ili* zakonitih drugovah) Ivana N. Matovog, i Dragoile rodjene Z. stališa...rimokatoličkog vjeroizpovjedanja, stanujući u... pod kućnim Br. 15, rodio se je u ovom gradu (ili u selu... spadajućem pod ovu plovaniju), dana 5 Svibnja 1848, petoga Svibnja, godine hiljada osam sto četrdeset osme; ter da je bio krštjen dana desetog Lipnja iste godine, po niže podpisanom plovanu *(ili* po duhovnom pomoćniku M. M. iz... *oli* ex licentia po začastnom kanoniku F. F. iz...), polag obreda rimokatoličkog vjerozakona, prisustvovanjem kumovah Pavla N. pokojnog Jerka, stališa...iz...i Bogomile R. rodjene P. stališa...iz... oba rimokatolika.

(Ured Plovanije *ili* Župnički Ured)

U Puli 10 Kolovoza 1878. (L.S.) Mirko P. Plovan ili Župnik

Digitized by Google

Bul 50 *novč.*

104. Ista rodokrstna svjedočba, drugako sastavljena.

Rodokrstna Svjedočba.

Broj tekući	Dan, mjesec i godina		Rodjeno-krštjenoga		Roditeljah			Kumovah ime, predime, boravište, vjeroizpovjedanje i stališ.	Krstioca ime, predime, i značaj (svojstvo ili službena zadaća).	OPAZKE
	rodjenja	krštjenja	ime, predime, stališ i obitalište	Ako je zakonit ili nezakonit	ime, predime i stališ	vjerozakon	mjesto obitališta i kućni Br.			
1	5 Svibnja 1848 (pet svibnja hiljada osamstočetrdeset osam).	10 Lipnja 1848 (slovom)	Miroslav N. c. k. sudbeni pristav u Zadru	Zakonit *(ili* nezakonit)	Ivan N brodovlastnik i Dragoila rodjena Z.	Rimokatolici	Pula kbr. 5	Paval N. kolar iz... i Bogomila R. gradjanka iz... oba rimokatolika	Mirko P. Plovan Župničke crkve u Puli.	

U vjeri česa, izdaje se ova vlastoručno pisana i podpisana, te župničkim pečatom providjena svjedočba.

Ured Plovanije

U Puli 10 Kolovoza 1878.

(L S.) Mirko P. Plovan *(ili* Župnik).

Digitized by Google

Bul. V. *Svjedoćbe u Bular. Tarifi.*

105. Svjedočba Župnička o djetci rodjenoj iz kakove ženitbe.

Svjedočba.

Na temelju maticah ove Plovanije *(ili* Župe, *oli* na temelju ovih župničkih maticah) uredovno posvjedočuje se *(ili* potvrdjuje se), da iz ženitbe zakonitih drugovah (*ili* suprugah) Ivana N. pokojnog Josipa, stališa... rodom iz... i Jelene N. kćeri živućeg Marka B. iz... porodiše se *(ili* rodila su se) sliedeća djetca. najme:

Jerko, rodjen dana 5 Ožujka 1850, živući.

Dmitar, rodjen dne 8 Travnja 1854, živi.

Gavde, rodjen 12 Rujna 1859, umro *(ili* preminuo) neoženjen (ledičan), dana 2 Listopada 1860.

Maria, rodjena 4 Lipnja 1862, udata u Karlovcu za Ivanom D. pokojnog Mata.

Radovan, rodjen 3 Srpnja 1864, oženjen sa Dragoilom F. hćerom suprugah Lavdana i Kate R. iz...

Ured Plovanije (ili Župnički Ured)

U Rogoznici 10 Kolovoza 1878.

(L.S.) Bogoslav P. Plovan (ili Župnik).

Digitized by Google

Bul. 50 *novč.*

106. Smrtna Svjedočba.

Broj tekući	POKOJNIKA								Jeli bio svetohajstvi providjen, ili nije	Mjesto i doba zakopanja	Zakopajućega ime, predime i značaj	OPAZKE
	Dan, mjesec i godina smrti	Ime, predime i stališ	Roditeljah ime predime i stališ	Rodno mjesto	Obitalište i kućni broj	Vjerozakon	Doba života	Bolest ili vrst smrti				
1	22 Lipnja 1878 slovom...	Božo N. učitelj, udovac	Josip N. stolar, i Darinka N. rodjena Z.	Rieka	Knin bk. 5	Rimokatolik	Godinah 69	Groznica	jest.	U Občinskom cimiteru, dne 24 Lipnja 1878.	Jerko R. mjestni župnik	——

Županički Ured

U Kninu 30 Lipnja 1878.

(L.S.) Jerko R. Župnik.

Digitized by Google

Bul V. *Svjedoćbe* u Bular. Tarifi.

107. Izvadak rodjenih, vjenčanih i umrših jedne porodice.

Izvadak.

iz župničkih maticah rodjenih, vjenčanih (udatih ili oženjenih) i umrših u župi Sinjskoj obiteljt, (*ili* porodice) Dmitra N. pokojnog R. iz... pod kuć. Br. 10.

Ime, predime i slučajni nadjevak	Dan, mjesec i godina			Vjerozakon	Stališ ili zanat	OPAZKE
	rodjenja	vjenčanja	smrti			
Dmitar N. vulgo Popović	22 Svibnja 1810	1 Travnja 1840	——	Grčkone-sjedinjenog obreda	Sudbeni prisjednik u miru	——
Smiljana rodjena Z. žena mu (supruga)	5 Ožujka 1815	isto	6 Travnja 1870	isto	.——	——
Špiro, sin	4 Ožujka 1842	Oženjen 8 Rujna 1868 sa Nemesijom rodjenom M. iz...	——	isto	urar	živi zasebno sa svojom obitelju
Božana hći	8 Srpnja 1848	Udata 6 Listopada 1869 za Atanasijom P. iz..	——	isto	pećarica	——
Milanko, sin	3 Veljače 1854	neoženjen (ledičan)	——	isto	vojnik 4.te pukovnije Baruna Kuševića	——

Zupnički Ured

U Sinju 8 Lipnja 1878.

(L.S) Monojlo F. Župnik

Digitized by Google

Poglavje XXIV.

O zastari i dosjelosti (*ili* zagodi i zasvojbi).

Budući je više putah potriebno znati, koja prava, kako, i nakon koje dobe, mogu biti za uvjek izgubljena, ako dotični vlastnik ili gospodar, ih zapuštja, oli ih nerabi za vriemena zakonom ustanovljena: toga radi budu ovdie u kratko navedeni odnosni propisi i dotični slučajevi za shodno znanje i ravnanje svakoga, i to kao sliedi.

1. Zastara jest gubitak prava kakovog, koje se nije vršilo (upotriebljavalo) u vrieme zakonom ustanovljeno.

2. Ako se zastarielo pravo, uslied posjeda zakonitoga prenosi u isto vrieme na koga drugoga; zove se pravo dosjedjeno (zasvojeno), a način taj stečenja zove se dosjelost.

3. Tko je sposoban steći (zadobiti), taj može takodjer dosjelostju steći vlastnost ili druga prava.

4. Da se steče kroz dosjelost, nije dosta da je osoba sposobna steći, a stvar da se može steći; nego je još potriebno, da onaj koj ovjem načinom ima steći, doisto posjeduje rečenu stvar ili pravo; a uz to valja da mu je posjed zakonit, pošten ili dobre vjere, i istinit, i da je trajao (neprestano obdurao) kroz cjelo vrieme zakonom odredjeno.

5. Zakonit i dovoljan za dosjelost jest svaki posjed utemeljen na naslovu, koj bi bio dovoljan da se zadobije vlastnost, da je ova pristojala predavaocu (ustupniku). Takovi su naslovi na pr. zapis, darovanje, zajam, kupilo i prodaja, promjena, izplata i t. d.

Digitized by Google

6. Vjerovnici, posudnici, čuvari, ili uživaoci, nemogu s nedostatka zakonitog naslova, nigda dosjesti (zasvojiti) stvari založene, posudjene, položene, ili dane im na uživanje. Njihovi nasliednici, koji ih predstavljaju (zastupaju), nemaju boljega naslova. Samo tretjemu zakonitom posjedniku može pomoći vrieme dosjelosti.

7. Posjed mora biti pošten (dobre vjere). Nepoštenje priašnjega posjednika nesmeta poštenomu nastupniku ili baštenіku, da započme dosjelost od dana posjeda svojeg (toč. 28).

8. Posjed mora takodjer biti istinit. Ako tko posvoji kakovu stvar silom ili lukavstvom, ili ako se uvuče u posjed potajno, ili ako posjeduje stvar samo na izmoljeni način (t. j. uvjetom da se mora povratiti); ni on sam, ni njegovi baštenici nemogu dosjesti takovu stvar.

9. Pravo vlastničtva *pokretne* stvari, zadobije se dosjelostju, kroz *trogodišnji* pravi posjed.

10. Glede stvarih *nepokretnih*, onaj na čije su ime te stvari *upisane u javnih knjigah*, zadobije dosjelostju (zasvojbom), nakon *tri godine*, podpuno pravo proti svakomu prigovoru. Ograničenja posjeda, prosudjuju se polag posjeda uknjiženoga.

11. U onih mjestih, gdie nema još javnih (zemljišnih ili gruntovnih) knjigah, i gdie stečenje nepokretnih stvarih, mora se dokazati kroz sudbene spise, ili druge izprave; ili ako nepokretna stvar nije upisana na ime onoga, koj nju doisto posjeduje, dosjelost svršuje se tekar poslie *trideset* godinah.

12. Služnosti i druga osobita prava, vršena na tudjem zemljištu, zadobiva kroz dosjelost istotako kao pravo vlastnosti, u *tri godine* onaj, na čije su ime upisana u javnih knjigah (točk. 26).

13. Gdie još niješu redovito ustanovljene javne knjige, ili gdie takova prava nijesu u njih upisana: pošteni posjednik može ta prava dosjelostju zadobiti tekar poslie *trideset* godinah.

14. Glede onih pravah, koja se redko vršiti mogu, kao n. p. pravo podjeliti nadarbinu (prebendu), ili nagnati

Digitized by Google

koga da pomože uzdržati troškove za popravak kakovoga mosta: onaj koj tvrdi da je zadobio što kroz dosjelost, mora osim iztečenja trideset godinah, takodjer dokazati, da se je kroz to vrieme, pružala prilika vršenja toga prava, barem za tri puta, i da je on to pravo vršio svaki put.

15. Suprot državnom Eraru (Fiškusu), to jest suprot upraviteljem državnih dobarah i državne imovine, u koliko zastari imade mjesta, kao nemanje suprot upraviteljem dobarah crkvenih, občinskih, i drugih dopuštenih sborovah, nije dovoljno obće redovito vrieme dosjelosti. U ovom slučaju, posjed stvarih *pokretnih*, a i *nepokretnih*, ili posjed *služnostih*, i drugih pravah na pomenutim stvarma vršenih, i na ime posjednika upisanih u javnih knjigah, mora se produljiti (trajati) kroz *šest* godinah. Prava pomenute vrsti, kad nijesu upisana u javnih knjigah na ime posjednika, i sva druga prava, mogu se proti državnom Eraru i gorenaznačenim povlaštenim osobam, zadobiti samo posjedom od *četrdeset* godinah.

16. Vlastnost porodične povjerbe i dobarah podanih u ime nasliednoga zakupa, i nasliedne daćevine, gubi se jedino slobodnim vlastitim posjedom od *četrdeset* godinah.

17. Ako vlastnik nestanuje u pokrajini, u kojoj se nalazi stvar, odsutnost (udaljenost) njegova smeta u toliko redovitoj dosjelosti i zastari, što se vrieme svojevoljne odsutnosti, i kojoj on nije kriv, računa za polovicu, dakle jedna godina, samo za šest mjesecah. Ali neima se nimalo gledati na odsutnosti za kratko vrieme, koje nijesu cielu godinu neprekidno trajale; a u obće pomenuto vrieme, na taj način računato, nemože se nigda produljiti sve zajedno, prieko trideset godinah. Ako odsutnost proizhadja iz vlastite krivine, neimade mjesta ikakvoj iznimki, u obziru redovitoga vriemena zastare.

18. I onaj koj je neposriedno dobio kakovu stvar *pokretnu*, od sumnjiva ili nepoštena posjednika, ili koj nemože kazati od koga je pribavio stvar: valja da čeka, da dvostruko vrieme, od redovito propisanoga, izteče za dosjelost.

Digitized by Google

19. Tko dosjelost svojeg posjeda osniva na vrieme od trideset ili četrdeset godinah, taj nije dužan pridonieti zakonitog naslova vrhu zadobijenog istog posjeda. Ali ako bi suprot njemu dokazano bilo nepoštenje posjeda; tad dosjelost neuživotvara se niti iztečenjem pomenutog duljeg vriemena.

20. Ako svaka dosjelost sadržava u sebi zastaru, obadvie svršuju se u isto vrieme onda samo, ako obstoje potriebni uvjeti. Ali za zastaru u pravom smislu, dovoljno je da se kroz trideset godinah ne vrši kakova prava, koje po svojoj naravi, mogaše biti vršeno (upotriebljeno).

21. Sva prava suprot tretjemu, bila upisana ili neupisana u javnih knjigah, prestaju redovito ili utrnu, ako se kroz trideset godinah neuporabe, ili ako se je mučalo (šutilo) tečajem ovog vriemena.

22. Tražbine zaostalih ili zavlačnih godišnjih danakah (najme što se dava ili izplatjiva u novcu, u žitu i t. d.), daćah (zakupninah, najamninah, glavničnih kamatah ili interesah) (1), dohodakah i zaslužbah (najme dnevne radnje ljudih, sa ili bez vozovah i marve), prestaju ili utrnu poslie *tri* godine. Pravo dotično zastara, ako so ne uporablja kroz *trideset* godinah.

Kamati državnih obveznicah, i kamatovnih papirah, izključeni su od navedenoga propisa, ter je trogodišnji rok zagode glede *pojedinih* kamatnih obrokah, produljen na rok od *trideset* godinah (Nared. Dvor. Komore od 25 Ožujka 1812, i Previš. Nared. 5 Travnja 1815). Istotako izključeni su kamati od glavnicah položenih kod štedionicah (casse di risparmio). Vlad. Naredba od 10 Prosinca 1844.

Trogodišnja zagoda uporabiva je takodjer proti državnom Eraru, u pogledu javnih porezah, dohodakah ili kamatah, i proti javnim zavodom i občinam (Vlad. Okruž. od 28 Studena 1825, i 27 Prosinca 1826). Ali nije uporabiva na platju, koja pripada služinčadi: no, drži se da je namirena, kad je iztekao trogodišnji rok; prosto ipak vjerovniku (slugi), da može protivnost tomu dokazati (Dvor. Nared. 10 Travnja 1839).

---

(1) Dvorsk. Nared od 21 Studena 1812, i 22 Kolovoza 1836.

Digitized by Google

23. Dokle god vjerovnik ima zalog u rukah, nemože mu se predbaciti da je propustio vršenje prava zaloga, i to pravo nemože zastarati. Takodjer pravo dužnika, da odkupi svoj zalog, nezastara. Ali ako je vjeresija veća nego što vriedi zalog: tad ona može utrnuti zastarom.

24. Glede zastaranja takovih pravah, koja se redko vršiti mogu, zahtieva se, da tečajem vriemena zastare od trideset godinah, onaj kojemu je pravo pripadalo, nije upotriebio sgodu, za tri puta pripetivšu se, vršenja toga prava.

25. Pravo traženja ništetnosti očitovanja posliednje volje (oporukah); traženja djela zakonitoga, ili njegovog nadopunjenja; opozvanja darovnice radi nezahvalnosti nadarenika; uništenja pogodbe uz naplatu; radi oštetjenja prieko polovice; ili traženja ništetnosti učinjenog razdjeljenja zajedničkoga dobra; istotako i pravo podnešenja tužbe radi straha ili bludnje dogo- divše se u pogodbi, u kojoj drugi pogodbenik nije kriv kakove prevare: sva ova prava moraju biti zaiskana u vrieme od *triuh* godinah. Kad projde ovo doba, zastaraju ili nemogu se više potražiti.

Koliko se tiče navlastito pobijanja oporukah, i uknjiženih izpravah, zagoda prekida se jedino tužbom u istinu podnešenom; ter zato gole rokovnice ili odvlačne molbe za podnešenje takove tužbe, neimaju ikakve krieposti, a ni sud nemože dozvoljeti produljenje roka u tu svrhu (Dvors. Naredba 30 Sječnja 1819).

26. Pravo služnosti zastara neuporabom, ako stranka koja je dužna trpiti služnost, protivila se je vršenju toga prava, a stranka kojoj je pravo pripadalo, nije ga upotriebila za tri godine neprekidno (točk. 12 i 13).

27. Svako tužbovno pravo (tražbina) o naknadi štete, utrne poslie tri godine, računajući od vriemena, kada je oštetjenik došao do znanja štete. Ako pak nije znao da mu je šteta učinjena, ili ako je ova postala iz kakova zločinstva: tuzbovno pravo zastara samo nakon trideset godinah.

Digitized by Google

28. Tko načinom poštenim primi kakovu stvar od zakonitoga i poštenoga posjednika, taj ima pravo kao nastupnik uračunati u svoje vrieme dosielosti, vrieme svojeg prednika (toč. 7). To isto valja takodjer za vrieme zastare. Glede dosjelosti od trideset ili četrdeset godinah, može se ovo uračunanje učiniti i bez zakonitoga naslova, a glede zastare u pravom smislu, može se učiniti i bez dobre vjere, ili bez neznanstva, koje bi bilo bez krivnje.

29. Suprot osobam, koje radi slabe pameti, nemogu same da brane svoja prava, kao što su sirote (malodobnici), ludi (munjeni) i slaboumni; vrieme dosjelosti ili zastare nemože započeti, doklie tim osobam nije postavljen zakoniti zastupnik. Vrieme dosjelosti ili zastare, kad je započelo, teče istina, ali nemože ikad dokončati, nego dvie godine kašnje, od kad su zaprieke bile uklonjene.

30. Odsutnost radi službe gradjanske ili vojničke, oli podpuno obustavljenje sudbene uprave, n. p. u vrieme kuge ili rata, služe kao zaprieka nesamo da započeti može vrieme dosjelosti ili zastare, dapače da i to vrieme može napriedovati, doklie ista zaprieka obstoji.

31. Dosjelost i zastara prekidaju se, ako onaj koji se na njih hoće da nasloni, prije nego je prošlo vrime zastare, priznao je izrično ili mučke tudje pravo; ili ako ga je onaj, komu to pravo pripada, pozvao na sud, i pravdenim postupkom redovito se naprieduje. No ako pravomočnom osudom tužbeno pravo bilo je izrečeno kao netemeljito, zastara smatra se neprekinuta.

32. Tko je dosjelostju zadobio kakovu stvar ili pravo, taj može proti onomu koj je bio vlastnik, tražiti sudbenim putem (tužbom), da se priznaje njegovo vlastničtvo, i ako priznano pravo, sačinjava predmet, koj se u javne knjige upisati može, mogao bude učiniti da se u iste knjige upiše.

33. Na isti način obvezani može, nakon izminutja vriemena zastare, tražiti da se uknjižena njegova obveza, iz javnih knjigah izbriše, ili da se izreče kao ništetno, pravo koje je do ono doba pripadalo vjerovniku, i ništetne izprave sastavljene vrhu toga prava.

Digitized by Google

34. Ali pravo, koje je stečeno dosjelostju ili zastarom, nemože štetovati onome, koj oslanjajući se na javne knjige, zadobio je, prije upisanja toga prava, kakovu stvar ili kakovo pravo.

35. Zastare nemože se nitko odreći napried, niti može ugovoriti dulje vrieme zastare, nego je po zakonu ustanovljeno.

Digitized by Google

Poglavje XXV.

O Mjenicah.

1. Polag Mjenbenog Zakona od 25 Sječnja 1850, valjanog za sve Austrijske pokrajine t. j. iz ove strane Litave, svaki koj može pogodbe sklapati, može se i mjenbeno obvezati. Ako se na mjenici kojoj nalaze podpisi osobah, sasvim nesposobnih za mjenbene obvezanosti, ili takovih, koje se pravnovaljano nemogu obvezati, to neima ikakva upliva na druge mjenbene obvezanike.

Mjenbeni Zakon od 5 Lipnja 1876 (Zak. Član. XXVII god. 1876), kriepostan za pokrajine Ugarske krune, ustanovljuje u navedenom pogledu što sliedi, u § 1.

„Pasivnu mjenbenu sposobnost ima svatko, tko se pravovaljano može obvezati pogodbom. — Nepunolietni imadu samo onda pasivnu mjenbenu sposobnost, ako obrt samostalno tjeraju (§ 2 Zak. Član. VIII god. 1872). I u slučaju punolietnosti ustanovljene u § 2 Zak. Član. XXIII godine 1874. imadu žene — na koliko samostalna obrta netjeraju — pasivnu mjenbenu sposobnost samo onda, ako su 24 godinu života svoga navršile.“

I. Potriebštine mjenicah.

2. Bitne potriebštine svake mjenice, jesu sliedeće.

a. Da se naznači (nazove) kao „*mjenica*“ u sadržaju iste mjenice; ili ako je pisana u drugom jeziku, da se naznači sličnim izrazom.

Digitized by Google

b. Naznačenje novčane svote, koja se platiti ima. (1).

c. Ime osobe, ili tvrdke, kojoj, ili po naredbi koje ima se platiti, mjenični naredbenik, ili poslatnik *(rimettente)*.

d. Naznačenje vriemena ili roka, kad se ima platiti; ovo vrieme može se ustanoviti samo na urečeni (stanoviti) dan, za svukoliku mjenbenu svotu, na vid (na pokaz, po volji i t. d.), ili na ustanovljeno vrieme poslie vida; na ustanovljeno vrieme poslie dana izdatbe (od datuma); na koj sajam ili tržište.

e. Podpis imena (i predimena) osobe ili tvrdke, koja je mjenicu izdala, najme *izdatnika* ili *teznika (traente)* (2).

f. Naznačenje mjesta, dana, mjeseca i godine (datum), kad je mjenica izdana.

g. Ime osobe ili tvrdke koja ima platiti, najme *tezovnik*, ili *prihvatnik* mjenice (*trattario, trassato* o *accettante*). (3).

h. Naznačenje mjesta gdje se ima platiti; a ako ovo nije obsebi naznačeno, tad mjesto postavljeno pred imenom ili tvrdkom tezovnika, valja za mjenicu, kao mjesto platišta, i takodjer kao prebivalište tezovnika.

3. Ako je na mjenici svota platežna i slovom i brojevi naznačena, tada, u slučaju razlike, (prigovora), valja svota izražena slovom. Ako li je svota izražena više putah budi slovom, budi brojevi, tada u slučaju razlike valja manja svota.

4. Izdatnik može naredbenikom mjeničnim (rimettente) i sama sebe imenovati *(mjenica na naredbu vlastitu)*. Može takodjer imenovati sama sebe i tezovnikom (točk. 2 g.), ako se mjenica ima platiti na drugom mjestu, različnom od onoga, gdie je izdana (tezica vlastita).

5. Iz izprave kojoj manjka koja bitna potriebština mjebena (član. 2), ili u kojoj sadržava se obećanje o iz-

(1) V. točk. 5 str. 251, i Opaz. (1) str. 252.
(2) V. točk. 93
(3) V. točk. 94.

Digitized by Google

plati kamatah (1); nenastaje nikakova mjenbena obveza. Istotako neimaju ikakve mjenbene krieposti izjave „*krenuta, prihvatjena, mjenično poručanstvo*“ koje bi bile na mjenici postavljene.

Mjebeni Zakon za pokrajine Ugarske Krune, propisuje u gorinavedenom pogledu, u § 3. toč. 2; da ako se iznad svote mjenbene, ugovore još i pripadci, da takov se ugovor smatra kao da nepostoji.

II. O dužnosti izdatnika mjenice.

6. Izdatnik mjenice (teznik) jamči mjenbeno za prihvat i izplatu njenu.

III. O naledji (ili krenutju).

7. Naredbenik mjenični (remitent) može prenieti mjenicu naledjom (indossamento) na drugoga. Ali ako je izdatnik zabranio u mjenici, njein prenos riečmi „*ne po naredbi*“ ili drugim isto znamenujućim izrazom, tad naledja neima mjenbene krieposti.

8. Naledjom prelaze na naledjenika (giratario) sva prava zavisna iz mjenice, a osobito i pravo mjenicu i dalje naledjiti ili prenieti (krenuti) ju na drugoga. Mjenica može se valjano naledjiti i na izdatnika, tezovnika, prihvatnika, ili na predidućega kojega naleđnika (kretnika), i oni je istotako mogu dalje naledjiti.

9. Naledje ima se napisati na hrbtu (ledja) mjenice, ili na prepis nje, oli takodjer na list (prodiljku) skopčan s mjenicom ili s prepisom njeinim.

10. Naledja je valjana i onda, ako naleđnik samo svoje ime (i predime) ili svoju tvrdku napiše na hrbtu mjenice, ili na hrbtu prepisa nje, oli prodiljke *(naledja na čisto, u bielo).*

---

(1). Dodatak u pogledu kamatah, utemeljen je u Ministr. Propisu od 2 Studena 1858.

Digitized by Google

11. Svaki posjednik mjenice vlastan je popuniti biele naledje (girate), koje se na mjenici nahode. Ali i bez toga, on može naledjiti mjenicu na drugu osobu ili tvrdku.

12. Nalednik jamči po pravu mjenbenom, svakomu sliedećemu posjedniku mjenice, za prihvat i izplatu njemu. Ali ako pridodaje naledji izreku „*bez jamstva, ili bez obveze*“ oli drugi koj slični pridržaj, tada je prost od svake obveze iz svoje naledje.

13. Kad je nalednik zabranio riečmi „*ne po naredbi*“ ili kojim drugim isto znamenujućim izrazom, daljni prenos mjenice, tada proti njemu neimaju ikakva prava zavrate oni, na koje, iz rukah naledjenika prelazi mjenica.

14. Kad se mjenica naledji iza kako mine rok, ustanovljen za dignutje prosvjeda radi neizplate, tad naledjenik (giratario, indossato) dobije prama tezovniku prava iz prihvate odvisna, koja bi slučajno bila sliedila, i prava zavrate prama onim, koji poslie rečenog roka, naledjili (krenuli) su mjenicu. No, ako je mjenica zbog neizplate, bila prosvjedovana prije krenutja (naledjenja) nje, tad naledjenik neimade van prava svoga naledjnika (kretnika), prama prihvatniku, izdatniku (tezniku), i onim koji su mjenicu naledjili (krenuli) do učinjenog prosvjeda. U ovom slučaju nalednik takodjer nije obvezan polag mjenbenog prava.

§ 14. Mjenb. Zak. za pokrajine Ugarske Krune, propisuje u ovom pogledu sliedeća„ Kad se mjenica naledji, iza kako mine rok ustanovljen za dignutje prosvjeda radi neizplate, tad naledjovnik (naledjenik) dobije prava naledjnika (naledjnika). Naledjnik sam nije u slučaju ovom, mjenbeno obvezan.

15. Doda li se naledji opazka „*za upjenezenje* ili *utjeranje* (per l'incasso) - “ *sa punomoćjem*“ ili druga koja opazka, punovlaštje naznačujuća: onda naledja neprenaša vlastničtva mjenice, nego ovlaštjuje naledjenika da izplatu potraži, da prosvjed digne, i da obavjesti prednika (naledjnika ili kretnika) koj stoji pred svojim naledjnikom, o neizplati, kao nemanje da tužbu podnese za namirenje neizplatjene svote, i digne mjenbeni iznos, ako bi bio gdjegod u pologu.

Digitized by Google

Takov naledjenik može takodjer prava svoja, sličnom naledjom, i na drugoga prenieti. No nije vlastan kroz formalno naledjenje prenieti na drugoga vlastničtvo mjenice, niti u slučaju kad bi naledji sa punovlaštjem, bio dodan izraz „*ili po naredbi.*“

IV. O Predočbi radi prihvata.

16. Posjednik mjenice ima pravo predočiti ju odmah tezovniku za prihvat, ter u slučaju neprihvata, dignuti prosvjed. Protivan ugovor neima mjenbeno pravne krieposti.

No mjenice izplative na sajmove, ili na kakovo tržište, izključene su od ovoga propisa, i nemogu biti predočene za prihvat i prosvjedovane radi neprihvate, prije vriemena zakonom ustanovljenog u mjestu sajma ili tržišta za predočenje (točk. 33).

Prosti posjed mjenice ovlaštjuje na predočbu nje, i na dignutje prosvjeda radi neprihvate.

17. Posjednik mjenice nije dužan predočiti ju za prihvat, nego kad se radi o mjenici, koju valja platiti na stanovito vrieme poslie vida. Ovakove mjenice moraju se za prihvat predočiti u roku u istoj mjenici ustanovljenom, a u pomankanju osobite ustanove, *u dvie godine*, iza kako je izdana mjenica, pod izbiegom gubitka prava mjenbene zavrate prama naleđnikom i izdatniku. Ako je naledjnik koj, u svojoj naledji ustanovio osobiti rok predočbe, njegova mjenbenopravna obveza utrnjuje čim mjenica u taj rok nebude za prihvatu predočena.

18. Ako se prihvat mjenice, koju valja na stanovito vrieme poslie vida platiti, nemože izposlovati, ili ako tezovnik neće da postavi datak (dobu) svoga prihvata, dužan je posjednik mjenice, pod gubitak prava zavrate proti naledjnikom i izdatniku, dokazati prosvjedom, dignutim u roku propisanom za predočbu (točk. 17), da je predočba mjenice pravodobno učinjena. Dan prosvjeda smatra se u tom slučaju, kao dan predočbe. Ako se prosvjed nedigne, tad se suprot prihvatniku, koj nije prihvat datovao, broji dospjetak mjenice, počam od posliednjega dana predočbenoga roka.

Digitized by Google

V. O Prihvati.

19. Prihvat mjenice ima se učiniti na samoj mjenici, pismeno. Svaka izjava napisana na mjenicu i podpisana po tezovniku, smatra se kao prihvat bezuvjetan, ako u njoj nebude izrikom rečeno, da tezovnik ili u obće neće, ili da samo pod stanovitim ograničenjem hoće da prihvati.

Istotako smatra se kao bezuvjetan prihvat, ako tezovnik bez svakoga drugoga dodatka, na prednju stran mjenice, napiše svoje ime ili svoju tvrdku. Prihvat jednom učinjen, nemože se opozvati.

20. Tezovnik može stegnuti (ograničiti) prihvat svoj, na jedan dio svote zapisane u mjenici. Svako drugo ograničenje, smatra se kao podpuno uzkratjenje prihvata. Prihvatnik ipak jamči mjenbenopravno i u ovom slučaju po sadržaju svoga prihvata.

21. Prihvatom je tezovnik mjenbenopravno obvezan izplatiti kad mine rok, svotu koju je prihvatio. Iz prihvata jamči tezovnik i izdatniku mjenbenopravno. Usuprot tezovniku nepripada na temelju prihvata njegova, ikakvo pravo mjenbeno protiva izdatniku.

22. Ako je izplatno mjesto u mjenici naznačeno *(prebivališna mjenica)*, različno od mjesta prebivališta tezovnika (toč. 2. *h)*, tad, ako se iz mjenice nevidi tko će ju u plativom mjestu izplatiti, tezovnik je ovlaštjen prigodom prihvata, naznačiti platnika. Ako se to neučini, držati će se da tezovnik sam kani izplatiti mjenicu u mjestu platišta. Izdatnik prebivališne mjenice (cambiale a domicilio), može u njoj odrediti predočbu radi prihvata. Nedrži li se taj propis, to se gubi zavrata proti izdatniku i nalednikom.

VI. O Zavrati za postignutje sjegurnosti.

23. Ako mjenica u obće nebude prihvatjena, ili bude prihvatjena pod ograničenjem kojim, ili ne za cielu svotu, tad su nalednici i izdatnik mjenbenopravno dužni uz izručenje dignutoga prosvjeda radi neprihvate, dovoljnu sje-

Digitized by Google

gurnost podati, za izplatu u ustanovljenom roku, svote u u mjenici zapisane, ili neprihvatjenog iznosa, kao nemanje za naknadu troškovah neprihvatom prouzročenih.

Način sjegurnosti, i mjesto u kojem se stvari za sjegurnost predane, imaju čuvati, mogu dotične stranke same sporazumno ustanoviti.

Odnosni propis § 25 Mjenbenog Zak. za pohrajine Ugarske krune glasi ovako „Način i količinu sjegurnosti mogu dotične stranke same sporazumno ustanoviti„

Ako se u tom nemogu pogoditi, tad valja iznos, koj se ima osjegurati, položiti u gotovu pri sudu.

Mjenbenom vjerovniku pripada pravo zaloga na stvari za sjegurnost položene, ako i nije mu bilo izrično dozvoljeno.

24. Naredbenik mjenični (remitent), kao i svaki naledjenik posjedom prosvjeda, radi neprihvate dignutoga, ovlaštjeni su iskati sjegurnost, putem mjenbene tužbe od izdatnika i od drugih prednikah.

Tko se služi prava zavrate, nije obvezan držati se postupnoga reda naledjah i izbora koga je jurve učinio.

Pridonešenje mjenice, i dokaz da je zavratnik sliednikom svojim dao sjegurnost, pri tom netrieba.

25. Dana sjegurnost jamči ne samo onomu koji vrši pravo zavrate, nego i svim ostalim sliednikom onoga, koj ju dade, u koliko proti njemu vrše isto pravo za postignuti sjegurnost. Oni imadu samo onda pravo iskati još i veću sjegurnost, ako mogu temeljito prigovarati načinu ili količini podane sjegurnosti.

26. Sjegurnost podana ima se vratiti:

a. ako se mjenica naknadno podpunoma prihvati;

b. ako se proti onomu, koj je dao sjegurnost, budući je zavrati podvržen, ne podnese tužba za izplatu mjenice, u rok od godine danah, računajući od dospjetka mjenice;

c. kad je mjenica bila izplatjena, ili je mjenbena kriepost nje utrnula.

Digitized by Google

27. Za mjenicu koja je posvema ili djelom prihvatjena, može se sjegurnost tražiti odnosno na svotu za koju je bila prihvatjena, jedino u sliedećih slučajevih:

a. ako je prihvatnik pod stečaj pao, ili takodjer kad je samo obustavio izplatu svojih dugovah;

b. ako je poslie izdatbe mjenice, ostala bez uspjeha ovrha povedena na dobra prihvatnika.

U ovih slučajevih, ako prihvatnik nedaje sjegurnosti, i ako se toga radi prosvjed digne proti njemu, ter ako se uslied prosvjeda, nemože prihvat mjenice postići niti od onih, koji bi na mjenici bili imenovani kao nuždovnici: tad posjednik mjenice i svaki naledjenik, mogu, prama izručenju prosvjeda, iskati sjegurnost od njihovih prednikah.

Prosti posjed mjenice služi na mjesto punomoćja, za iskati sjegurnost od prihvatnika u slučajevih pod *a. b.*, i za dignuti prosvjed ako je nepoda.

VII. O izpunjenju mjenbene obveze.

28. Ako je naznačen u mjenici kao dan platežni, stanoviti koj dan, tad pada dospjetak na taj dan. Ako je rok platežni ustanovljen na polovicu mjeseca, tad dospjeva mjenica na 15 onoga mjeseca. Akoli je rok ustanovljen na početak ili na svršetak kojega mjeseca, tim se mora razumjeti prvi, ili zadnji dan mjeseca.

29. Mjenice *na vid* glaseće, dospjevaju onaj čas kad se pokažu (predoče). Mjenice takove valja pod gubitak prava zavrate proti naledniko m i izdatniku, predočiti radi izplate, po glasu osobitih u mjenici sadržanih ustanovah, a ako takovih neima, u *dvie godine*, računajući od dana izdatbe.

Ako je na mjenici na vid glasećoj, naledni k koj primetnuo naledji svojoj, osobiti koj rok za predočbu, to njegova mjenbena obveza utrnjuje, ako mjenica u taj rok nije bila predočena.

30. Mjenice koje glase na stanovito vrieme poslie vida ili datuma, dospjevaju:

a. na zadnji dan roka, ako je ovaj na dane ustanovljen. Pri uračunanju roka, neuzima se u račun dan iz-

Digitized by Google

datbe, kod mjenice izplative na nieko vrieme poslie izdatbe, niti dan predočbe radi prihvate, kod mjenice plative na nieko vrieme poslie vida;

b. na onaj dan tjedana ili mjeseca, koj po svojem nazovu ili broju, odgovara dnevu izdatbe ili predočbe, ako je rok ustanovljen na tjedane, na mjesece, ili na dobu koja sadržava više mjesecah (godina, polugodišće, tromjesec); a na zadnji dan mjeseca, ako toga dana nebi bilo u mjesecu za izplatu ustanovljenom.

Nažnačenje „*pol mjeseca*“ odgovara dobi od 15 danah. Ako je rok ustanovljen na jedan ili više podpunih mjesecah, i na jednu polovinu mjeseca, tad se 15 danah najzad računaju.

31. Neima mjesta daljemu roku ili dnevu, od onoga, koj je bio ustanovljen.

Namjesto ovog propisa, Mjenbeni Zakon za Ugarske pokrajine ustanovljuje u § 33 „da platež valja obaviti na dan platežni, do 12 satah u podne.“

32. Ako je mjenica, glaseća na rok iza date, koja se ima platiti u ovoj državi, izdana u zemlji kojoj, gdie se broji po starom kalendaru, te nebude na mjenici naznačeno, da je datovana po novom kalendaru, il ako bude datovana po kalendaru i jednom i drugom: tad se broji dospjetak, počam od onoga dana po kalendaru novom, koj odgovara danu izdatbe, naznačenu po starom.

33. Mjenice plative na sajmove ili tržišta, dospjevaju u roku ustanovljenom po zakonih sajma ili tržišta; a u pomankanju takove ustanove, jedan dan prije, nego se po zakonu zatvori sajam ili tržište. Ako sajam ili tržište traje sam jedan dan, tad mjenica dospjeva išti dan.

§ 35 Mjenb. Zakona za Ugarske pokrajine, propisuje u navedenom pogledu što sliedi:

„Mjenice, izdane na sajmove domaće, dospjevaju:

a. na dan sajma, ako sajam jedan dan traje;

b. na dan sajma, ako sajam dulje no jedan dan, ali najdulje 8 danah traje;

c. na osmi dan sajma, ako sajam traje dulje od osam danah“

Digitized by Google

34. Pokazatelj (posjednik) naledjene mjenice, dokaže da je vlastnik nje, kroz neprekinuti red naledjah, koje od ozgor nizidju do njega. Prva naledja, mora dakle biti podpisana imenom mjeničnog naredbenika (remitente), a svaka sliedeća naledja, imenom onoga, kojega neposredno prediduća naledja naznačuje naledjenikom. Kad za bjelom naledjom kojom, sliedi još koja naledja, tad stoji predmjeva, da je izdatnik zadnje naledje, zadobio mjenicu kroz naledju u bjelom. Izbrisane naledje, smatraju se pri izpitivanju prava vlastničtva mjenice, kao da ne postoje.

Platac nije dužan izpitivati istinitosti naledjah.

35. Ako mjenica glasi na takovu vrstu novca, koja nije u tečaj u mjestu izplate mjenice, ili glasi na vriednotu računsku: tad, ako izdatnik riečju „*effectivno*“ ili drugim kojim sličnim izrazom nebude ustanovio, da se mjenica ima izplatiti vrstom novca u njoj imenovana — može se platež učiniti u vrsti novca, koja je u zemlji u tiečaj, polag vriednosti, koju imade mjenični iznos u vrieme dospjelosti.

Za Ugar. Krunov. ciena tečaja ustanovljuje se za dotičnu vrstu novca, polag vriednote, koja je najposliednji put, prije dana platežnoga, zabilježena na Budimpeštanskoj novčari ili burzi (§ 37 Mjenb. Zak. za Ugar. pokraj).

36. Posjednik mjenice nesmije dionoga plateža, kad mu se ponudi, odbiti, ma ako i je prihvat sliedio za cielu dužnu svotu.

37. Dužnik mjenbeni dužan je platiti samo, kad mu se izruči mjenica, namirom providjena (saldata). Ako je izplatio jedan dio mjeničnoga duga, vlastan je samo iskati, da se učinjeni platež na mjenici zabilježi, ter da mu se na prepisu nje, odnosna namira izdaje.

38. Kad se platež mjenice o dopjetku nezaište, tad prihvatnik, nakon roka odredjena za dignutje prosvjeda radi neizplate, vlastan je položiti svotu mjenbenu pri sudu, na pogibelj i trošak posjednika mjenice. Nije potriebno pozvati posjednika mjenice pred sud.

Digitized by Google

VIII. O zavrati radi neplateža.

39. Za uzdržanje prava zavrate, izvirajućeg iz neplateža, proti izdatniku (tezniku) i naslednikom, potriebno je:

a. da mjenica bude bila predočena radi plateža; i

b. da toliko ova predočba, koliko nepostignuti platež, budu dokazani prosvjedom vrhu toga, pravodobno dignutim.

Prosvjed može se dignuti na dan izplate, a mora se učiniti najkašnje *drugi dan djelatni*, nakon onoga, koj je za platež ustanovljen.

Mjenb. Zak. za pokraj. Ugarske krune, u tom pogledu glasi ovako „ Dignutje prosvjeda dopuštja se poslie 12 satih u podne na dan platežni, a mora se učiniti najdulje u drugi djelatnik iza platežnoga dana (§ 41).

40. Zahtjev, da se prosvjed neima dignuti (*bez prosvjeda, bez troškovah*, i t. d.), oprašća od dužnosti dignutja prosvjeda, ali ne od one, da se mjenica u stanovito vrieme predoči, Ako mjenbeni obvezanik, koj je to zahtjevao, zanieči da je predočba pravodobno učinjena: dužan je to dokazati.

Takov zahtjev ne opraštja od dužnosti naknade prosvjednih troškovah.

41. Mjenice plative u *mjestu prebivališta*, valja izplate radi predočiti prebivališniku, ili, ako ovaj nije imenovan, samomu tezovniku, i to u mjestu gdje je mjenica udomljena (domiciliata): a ondje takodjer valja dignuti prosvjed ako nebude izplatjena.

Ako se pri prebivališniku, propusti pravodobno dignuti prosvjed, tad se izgubi pravo mjenbene tražbe nesamo proti izdatniku mjenice (tezniku) i naslednikom, dapače i suprot prihvatniku.

42. Za uzdržanje prava mjenbenoga proti prihvatniku, nije potriebno, izuzam slučaj napomenut u točki 41, da se mjenica predoči na platežni dan, nit da se prosvjed digne.

Digitized by Google

Mjenb. Zakon za Ugar. krunov. dodaje ovomu propisu, još sliedeća najme: „Ova ustanova proteže se i na one obitovane (udomljene) mjenice, na kojih kao obitovaoc nije naznačena osoba od tezovnika različita, ili gdje je obitovaoc podjedno posjednik mjenice (§ 44).“

43. Posjednik mjenice prosvjedovane radi neplateža, držan je u *dva dana*, računajuć od dana dignuta prosvjeda, neposriednog prednika svoga, *pismeno* obavjestiti, (doznaniti mu) o neplatežu mjenice; u tu je svrhu ipak dovoljno, da pismo obavjestno, bude u taj rok pošti predano.

Svaki obavješteni prednik mora na isti način, u roku od dva dana, računajuć od dana primljene objave, obavjestiti neposriednoga prednika svoga.

Posjednik mjenice ili naledjenik, koj takovu obavjest propusti, ili ju neupravi na neposriednoga prednika svoga, držan je odatle proizličuću štetu naknaditi svim prednikom, dotično onim, koji budu preskočeni. K tomu on gubi još proti ovim osobam pravo na kamate i troškove, tako da imade pravo tražiti jedino mjeničnu svotu.

44. Za dokaz da je pismena obavjest pravodobno učinjena predniku svojem, dovoljno je dokazati svjedočbom poštanskom, da je zauzeta stranka, rečenoga dana, za dotičnoga prednika dostavila (predala) pismo, izim ako se dokaže, da pismo o neplatežu mjenice negovori. A i dan primljene obavjesti može se dokazati poštanskom svjedočbom.

45. Ako nalednik koj, prenesao je mjenicu na drugoga, bez naznačenja mjesta, tad se neplatež mora javiti neposriednom predniku nalednika.

46. Svaki mjenbeni dužnik, kad plati svotu mjenbenu s kamati i troškovi, ima pravo zahtievati od posjednika, da mu izruči mjenicu providjenu namirom, i prosvjed dignut radi neplateža.

47. Posjednik mjenice prosvjedovane radi neplateža, vlastan je podići tužbu dotično zavratu, proti svimkolikim mjenbenim obvezanikom, ili takodjer proti njekoličini, ili proti jednomu od njih, bez da bi zato izgubio svoje tražbinsko pravo proti obvezanikom ne tuženim.

Digitized by Google

Posjednik mjenice nije vezan na postupni red naledjah.

48. Prava zavrate posjednika mjenice, koj je radi neizplate učinio prosvjedovati mjenicu, protežu se:

a. na neplatjenu svotu mjenbenu sa 6 % godišnjimi kamati, računajuć od dana dospjetka mjenice;

b. na prosvjedne i ostale troškove.

c. na providbinu od ⅓ po sto.

Ovi se iznosci, ako stranka putem zavrate obvezana, stanuje u mjestu, od platišta različnu, imadu platiti po onom poprièčnom mjenbenom tečaju, štono imadu mjenice na vid glaseće, potegnute s platišta, na prebivalište goripomenute stranke. Ako se nebilježi mjenbeni tečaj med mjestom platišta, i onim gdje stanuje obvezanik putem zavrate, ima se uzeti tečaj onoga trga (piazza), koj je najbližji ovom zadnjemu mjestu. Tečaj mora biti dokazan, na zahtiev stranke obvezane putem zavrate, tečajnim listom (listino), izdanim pod vlaštju javnom, ili svjedočbom zapriseženog mešetara (sansira), ili u pomankanju njih, svjedočbom dvojice trgovacah.

Mjenbeni zakon za pokrajine Ugarske krune, ne propisuje svjedočbu mešetara (§ 50).

49. Nalednik, koj je mjenicu odkupio, ili ju je primio kroz poslatak, imade pravo tražiti od kakovoga priašnjeg nalednika, ili od izdatnika mjenice (teznika):

a. svotu koju je on platio, ujedno sa 6 % godišnjimi kamati, računajuć od dana izplate;

b. troškove koje je imao;

c. mjenbenu providbinu od ⅓ po sto.

Mjenb. Zakon za pokrajine Ugarske Krune, podjeljuje navedeno pravo, i suprot prihvatniku (§ 51),

Ako stranka kroz zavratu obvezana, stanuje u mjestu različnom od onoga, gdie stanuje onaj koj zavratom postupa, tad gorinavedeni iznosi imadu se izplatiti, po poprièčnom mjenbenom tečaju, štono imadu mjenice na vid glaseće, potegnute s prebivališta onoga, koj vrši pravo zavrate, na mjesto prebivališta zavratom obvezanoga.

Digitized by Google

Ako se nebilježi mjenbeni tečaj med mjestom prebivališta onog koj zavratom postupa, i mjestom prebivališta zavratom obvezanoga, tad ima se uzeti tečaj onoga trga, koj je najbližji ovom zadnjem mjestu. Glede dokaza mjenbenog tečaja, valjaju ustanove točk. 48.

50. Ustanovami sadržanimi u točk. 48 i 49 slov. *a. c.* nije izključeno, da se u slučaju zavrate u inozemstvo uporavljene, zaračunaju tamo dopuštene višje pristojbe.

51. Tko vrši pravo zavrate, vlastan je do iznosa tražbine svoje, potegnuti uzmjenicu (cambiale di rivalsa) na onog, koj je zavratom obvezan.

U ovom slučaju, svojoj vjeresiji, dodaju se takodjer, sa tržitbom uzmjenice, skopčane mešetarske (sansirske), i možebitne biljegovne pristojbe.

Uzmjenica mora biti izdana, kao plativa na vid, i neposriedno.

52. Stranka zavratom obvezana, dužna je platiti samo, ako njoj se izruči mjenica, prosvjed, i zavratni račun namirom providjen.

53. Svaki naledník, koj je namirio jednoga od onih, koji dojdu za njim, vlastan je izbrisati naledju svoju, i naledje sliednikah svojih.

IX O Posriedbi.

54. Kad je na mjenici prosvjedovanoj radi neprihvate, postavljen nuždovni naslov glaseći na izplatno mjesto, tad posjednik mjenice, prije nego sjegurnost potraži, mora zahtjevati prihvat od onoga, koj je za slučaj nužde naveden.

Izmedju više, za slučaj nužde navedenih, trieba odabrati onoga, koj svojim platežom, oprašća veći broj obvezanikah.

Mjenb. Zak. za pokrajine Ugarske Krune, u navedenom pogledu glasi ovako: Izmedju više nuždovnikah trieba mjenicu najprije onomu predočiti, koj je po prijašnjem predniku označen; ako li se ovo pako iz mjenice nemože razabrati, to predočba nije vezana na nikakov red (§ 56).

Digitized by Google

55. Posjednik mjenice nije dužan dopuštjati prihvat počastni osobe, koja nije u mjenici naznačena, za platiti ju u slučaju potriebe.

56. Počastnik mora iskati, da mu se uz naknadu troškovah, izruči prosvjed, dignut radi neprihvata, i u dodatku k istomu, ubilježi njegov počastni prihvat.

K tomu je držan, poslav mu prosvjed, obavjestiti počastjenika o posriedbi, i predati na poštu tu obavjest ujedno sa prosvjedom, u *dva dana*, računajuć od dana dignuta prosvjeda. Ako toga neučini, on odgovara za štetu odatle proizticuću.

57. Kad je počastnik propustio naznačiti u prihvatu svom, komu na čast (ili u korist) je mjenicu prihvatio, tad se izdatnik mjenice (teznik) smatra kao počaštjen.

58. Počastnik, svojim prihvatom obveže se mjenbenopravno prama svim onim, koji sliede počaštjenika. Obveza ova utrnjuje, ako se mjenica prihvatniku za čast, za izplatu nepredoči, najkašnje *drugi djelatni dan*, poslie dana izplate.

59. Kad mjenicu prihvati počasti radi, nuždovnik, ili drugi koj posriednik, tad neima prava zavrate za postignutje sjegurnosti ni posjednik mjenice, ni sliednici počaštjenoga. Ali se mogu tom zavratom poslužiti počaštjenik i njegovi prednici.

60. Kad se na izvornoj mjenici neizplatjenoj, ili na prepisu njenom, nalaze nuždovni naslovi (indirizzi al bisogno), ili počastni prihvat na izplatno mjesto, tad posjednik mjenice, prije izmaka drugog djelatnog dana, nakon dana platežnoga, mora predočiti ju za platež, svim naznačenim nuždovnikom, i počastnom prihvatniku, i činiti ubilježiti uspjeh predočbe u prosvjedu dignutom radi neplateža, ili u dodatku k njemu.

Ako toga neučini, gubi pravo zavrate proti onomu, koj je mjenicu naslovio za slučaj nužde (potriebe), ili koj je bio počaštjen, i proti njihovim sliednikom.

Posjednik mjenice, koj odbije počastnu izplatu, ponudjenu po drugom posriedniku, gubi pravo zavrate proti onim, koji sliede počaštjenoga.

Digitized by Google

61. Onomu, koj plati iz počasti, moraju se izručiti, prema naknadi troškovah, mjenica, i prosvjed radi neplateža. Platežom on dobije prava posjednika mjenice (točk. 48 i 50) suprot počaštjenomu, svojim prednikom i prihvatniku.

62. Izmed više njih, koji nude platež počastni, mora biti preodabran onaj, čijom se izplatom odrieši najveći dio obvezanikah.

Posriednik koj plati, premda se vidi iz sadržaja mjenice ili prosvjeda, da je drugi tko, koj bi uslied toga imao prvenstvo, bio pripravan izplatiti mjenicu, neima prava zavrate proti onim naslednikom, koji bi se obvezanosti svoje bili odriešili, da je onaj drugi prvenstvo imajući nuditelj, mjenicu izplatio.

63. Počastni prihvatnik, koj nemože platiti zato, što je izplatio tezovnik, ili drugi koj posriednik, imade pravo iskati od platca, mjenbenu providbinu od ½ po sto.

X. O Pomnožaju mjenicah.

64. Izdatnik mjenice tegnute, dužan je na zahtjev mjeničnoga naredbenika (remitenta), izdati mu mjenicu u više jednakih primjerakah. Ti se primjerci imaju u sadržaju mjenice, naznačiti kao „*prva-druga-treća*“ mjenica i t. d. jer se inače svaki primjerak smatra kao mjenica ob sebi postojeća (mjenica jedina).

Izdatbu dvogubka (duplicato) vlastan je iskati i naledjenik. U tu svrhu on se mora obratiti na naposriednoga svoga prednika, a ovaj na svoga, i tako dalje sve do izdatnika. Svaki naledjenik može zahtjevati od svoga prednika, da predhodne naledje budu na dvogubku opetovane (napisane).

65. Kad se od više izdanih primjerakah, jedan izplati, tad ostali izgube svoju kriepost. Ostaju ipak obvezani, kriepostju drugih primjerakah:

a. obzirom na dotične naledje, onaj koj je naledio na različite osobe, više primjerakah od iste mjenice, pak svi potonji naslednici, čiji se podpisi nalaze na primjerke nepovratjene prigodom izplate;

Digitized by Google

b. onaj, koj je prihvatio više primjerakah od iste mjenice, pogledom na prihvate postavljene na primjerke prigodom izplate nepovratjene.

66. Tko pošlje za prihvat jedan, od više primjerakah mjenice, držan je naznačiti na ostale primjerke u koga se onaj primjerak nalazi. Propust ove naznake, mjenici ipak krieposti neotima.

Čuvaoc primjerka poslana za prihvat, držan je izdati ga onomu, koj kao naledjenik (točk. 34), ili na drugi način dokaže, da imade pravo primiti ga.

67. Posjednik dvogubka mjenice, na kojem je naznačeno u koga se nalazi primjerak poslan za prihvat, nemože vršiti pravo zavrate, budi za postignutje sjegurnosti radi neprihvate, budi za postignutje plateža u pomankanju istoga, doklegod prosvjedom nedokaže:

a. da mu od čuvaoca nije izručen primjerak poslan za prihvat, i

b. da na dvogubku nije mogao zadobiti prihvata, dotično plateža.

68. Prepisi mjenice imaju sadržavati čitavi sadržaj mjenice, ujedno sa naledjami i bilježkami, koje bi se na njoj slučajno nalazile. Uz to valja na prepisu naznačiti, dokle ide *kao prepis.*

Na prepisu trieba naznačiti, kod koga se nalazi izvornik mjenice poslani za prihvat. Propust ove bilježke neotima ipak naledjenom prepisu, krieposti mjenbene.

69. Svaka izvorna naledja, nalazeća se na prepisu, obvezuje naleđnika upravo tako, kao da je izvornu mjenicu naledjio.

70. Čuvaoc izvorne mjenice, držan je izdati ju posjedniku prepisa, na kojem se nalazi jedna ili više izvornih naledjah, samo da ovaj dokaže svoje pravo na prijetak, kao naledjenik, ili na drugi način. Ako čuvaoc neće da izruči izvorne mjenice, tad posjednik prepisa, vlastan je proti onim naleđnikom, kojih se izvorne naledje na prepisu nalaze, vršiti pravo zavrate za sjegurnost samo nakon dignutog prosvjeda (točk. 67 *a.*), a za platež, nakon dneva na prepisu naznačenog, kao dana dospjelosti.

Digitized by Google

XI. O Mjenicah izgubljenih.

71. Vlastnik izgubljene mjenice, može pred nadležnim sudom platišta, zaiskati usmrtbu (ammortizzazione) iste. Sud kojem je predana molba za usmrtbu mjenice, proglasiti će izrok, kojim bude pozvan držalac mjenice, da ju istomu sudu podnese u rok od 45 danah, računati imajućih se od prvog dana, koj sliedio bude poslie dospjelosti mjenice, ako ova nije još dospjela. Iza kako se povede usmrtbeni postupak, ako je mjenica dospjela, vlastnik mjenice može zaiskati od prihvatnika platež mjenbene svote, ako dotle, dok se mjenica usmrti, poda sjegurnost. Bez podanja sjegurnosti, vlastnik mjenice, ima samo pravo zahtjevati, da se mjenbena svota, kriepostju prihvata dužna, položi u sudbene ruke.

Mjenbeni Zakon za pokrajine Ugarske Krune, ustanovljuje u gornjem pogledu, osim navedenih, što sliedi.

Molitelj dužan je pridonieti prepisak mjenice, ili barem naznačiti bitni sadržaj iste, ter izkazati se (dokazati) da je prije u posjedu mjenice bio. Pronajde li sud podnešene podatke dovoljnimi, tad zabrani prihvatniku platež, ter izdaje izrok, kojim se uzaziva posjednik mjenice, da svoje zahtjeve uz predlog mjenice u roku od 45 danah prijavi. Rok od 45 danah, računa se, ako mjenica još nije dospjela, od prvoga dana, sliedećega iza dospjetka; ako je pako mjenica jurve dospjela, tad od dana sliedećega, na onaj dan, kad je u službenom listu prvi put izašao izrok, izdan radi započetka usmrtbenoga postupka (§ 77). Vlastnik mjenice može usmrtbu onakih obitovanih mjenicah (camb. domiciliate), na kojih je kao obitovnik naznačena osoba od tezovnika različita, samo onda zaiskati, ako prosvjedom dokaže, da je predočba obitovniku u valjano doba učinjena (§ 78). Ako se uslied proglašena izroka, nitko kao posjednik mjenice nejavi, mjenica izreći će se uništenom. Ako posjednik pridonese mjenicu u rok ustanovljeni, usmrtbeni se postupak ukida, a molitelj će se uz dokinutje njemu u korist odredjene zabrane uputiti; da vlastnička prava svoja proti posjedniku mjenice izvede putem zakona gradjanskoga. Nakon usmrtbe mjenice, sudbeno priznan vlastnik iste, vlastan je iskati od prihvatnika izplatu mjenice putem mjenbeno-pravnim (§ 79).

Digitized by Google

72. Tko se izkaže kao posjednik mjenice, polag ustanove točk. 34, može na izručbu mjenice biti prisiljen samo onda, kad je zlovjerno dobio mjenicu, ili ako se u dobitku nje, može okriviti velikom nemarnostju.

XII. O Mjenicah lažnih.

73. Prihvat istiniti, i naledje istinite uzdržavaju njihovu mjenbeno-pravnu moć, takodjer onda kad su postavljeni na kakovoj mjenici, na kojoj, podpis izdatnika je lažan ili krivotvoren.

74. Svi nalednici i izdatnik jesu mjenbeno-pravno obvezani, uslied podpisah istinitih po njima postavljenih na kakovoj mjenici, na kojoj se nalaze prihvat ili naledje lažni oli krivotvoreni.

U ovom obziru, Mjenb. Zak. za pokrajine Ugarske Krune propisuje: da ako je mjenica krivotvorena, to su oni nalednici, koji su mjenicu dalje podali prije krivotvorenja, obvezani prema izvornomu sadržaju mjenice; usuprot nalednici oni, koji su mjenicu iza krivotvorenja naledjili, obvezani su prema krivotvorenom sadržaju. U slučaju dvojbe pako, da stoji predmnjeva, da su naledje učinjene prije krivotvorenja (§ 82). -- Nadalje propisuje: da prediduće ustanove valjaju u slučaju krivotvorenja, i u pogledu na prihvatnika, kao što i na jamca (§ 83).

XIII. O Zastari mjenice.

75. Pravo mjenbene tužbe proti prihvatniku zastaruje u *tri godine,* računajuć od dana dospjetka mjenice.

76. Prava zavratna posjednika mjenice (točk. 48) proti izdatniku i ostalim prednikom zastaruju:

a. u *tri mjeseca,* ako se je mjenica imala platiti u Europi, izuzam Islandiju i otoke Farojske;

b. u *šest mjesecah* ako se je mjenica imala platiti u primorskih zemaljah Azije i Afrike, pokraj (uzduž) sriedozemnoga i crnoga mora, ili na otocih ovih morah, k napomenutim pokrajinam spadajućih;

c. u *osamnaest mjesecah,* ako se je mjenica imala platiti u drugoj kojoj zemlji izvan Europe, ili u Islandiji, ili na otocih Farojskih.

Digitized by Google

Suprot posjedniku mjenice, zastara počima od dana dignuta prosvjeda.

77. Prava zavratna naleđnika (točk. 49) proti izdatniku i ostalim prednikom zastaruju:

a. u *tri mjeseca*, ako onaj koj vrši pravo zavrate stanuje u Europi, izuzam Izlandiju i otoke Farojske;

b. u *šest mjesecah*, ako stanuje u primorskih zemaljah Azie i Afrike, pokraj sriedozemnoga i crnoga mora, ili na otocih ovih morah, k napomenutim pokrajinam spadajućih.

c. u *osamnaest mjesecah*, ako stanuje u drugoj kojoj zemlji izvan Europe, ili u Islandiji, ili na otocih Farojskih.

Proti naleđniku rok počima, ako plati prije, nego se proti njemu tužba mjenbena podnese, od dana izplate; u svakom drugom slučaju pako, od dana uručenja tužbe.

78. Zastara (točk. 75-77) prekida se jedino kroz uručenje tužbe, i odnosno na samoga tuženika.

U tu svrhu ipak, objava pravde po tuženiku učinjena, smatra se kao tužba.

Mjenb. Zakon za pokrajine Ugarske Krune, propisuje sliedeća u pogledu prekinutja zastare.

Zastara prekida se dignutjem tužbe, ali samo u pogledu onoga mjenbenoga obvezanika, proti komu je tužba upravljena.

Naleđjenik, napadnut mjenbenom zavratom, vlastan je, da osjegura svoje zavratno pravo proti zastari, poslužiti se mjesto tužbe sa ubavještju o tužbi (objava tužbe) proti predniku svojem. Zastara zavratnih pravah ubavjestitelja o tužbi, počima sa časom, kada je proti njemu donešena sudbena odluka, pravnu moć zadobila (§ 87).

Ureda radi se zastara u obzir neuzimlje (§ 88).

Za trajanja stečaja, otvorena proti mjenbenom dužniku, zastara nepočima, a prekida se, kada je jur započela (§ 89).

XIV. Prava vjerovnika mjenbenoga.

79. Mjenbeno obvezani jesu izdatnik, prihvatnik i naleđnici mjenice, kao nemanje svaki, koj je postavio svoj podpis na mjenici, na prepisu nje, na prihvatu ili na naleđji, takodjer u slučaju kad se je nazvao samo kao po-

Digitized by Google

ruk ili jamac (putem mjenbenog poručanstva). Obvezanost ovih osobah proteže se na sve, što je posjednik mjenice radi neizpunjene mjenbene obveze vlastan iskati.

§ 91 Mjenb. Zak. za pokrajine Ugarske Krune, naročito ustanovljuje, da sve gorinavedene osobe, solidarno su obvezane, prema svakomu posjedniku mjenice.

Posjednik mjenice držati more se jednoga samoga mjenbenog obvezanika, za cielu svoju vjeresiju, i zavisi od njega, proti komu hoće da najprije postupa.

80. Dužnik mjenbeni, može se poslužiti samo takovimi prigovori, koji se temelje na pravo mjenbeno, ili koji mu pristoje neposriedno proti tužitelju.

Ovoj ustanovi, Mjenb. Zakon. za pokrajine Ugarske Krune, dodaje još sliedeća. „Dužnik se mjenbeni s prigovorom, da je na mjenici onda, kad je prihvat ili ina koja izjava na nju se napisala, bitna potriebština koja manjkala, u obće nemože služiti proti tretjemu posjedniku mjenice, koj je istu dobrom vjerom stekao; a proti drugim može se s rečenim prigovorom samo u toliko služiti, na koliko je kadar dokazati, da je naknadna izpuna učinjena proti ustanovljenoj pogodbi (§ 93).

Obračunu uzajamnih tražbinah ima samo onda mjesta, kada dužniku proti svagdašnjemu tužitelju pripada istinita i dospjela novčana tražbina budi mjenbena, budi ustanovljena pravovaljanom sudbenom odlukom, ili sudbenom nagodom“ (§ 94).

81. Ako mjenbena obvezanost izdatnika ili prihvatnika mjenice, utrne kriepostju zastare, ili zato, jer su zakonom propisani čini, za občuvanje mjenbenih pravah propušteni: to sad pomenuti ostaju obvezani prema posjedniku mjenice jedino u toliko, na koliko bi se njegovom štetom obogatili. Proti naslednikom, kojih je mjenbena obveza utrnula, neima mjesta takovom tužbovnom pravu.

XV. O Zakonarstvu inozemskomu.

82. Akoli je inozemac sposoban ili ne, mjenbeno obvezati se, ima se polag zakonah one države prosuditi, kojoj on pripada. Obvezan je ipak inostranac, koj je polag

Digitized by Google

zakonah domovine svoje mjenbeno nesposoban, s mjenbenih obvezah, koje je u ovozemstvu na se uzeo, ako je polag ovdie obstojećih zakonah sposoban.

83. Bitne potriebštine u inozemstvu izdanih mjenicah i mjenbenih izjavah, imadu se prosuditi polag zakonah onoga mjesta, gdje su izdane.

Nego ako izjave učinjene u inozemstvu odgovaraju zahtjevom zakona Austrianske državе, tad se nemože na temelju zakona inozemnoga pobijati valjanost pravna izjavah, koje budu kašnje na mjenicu napisane, u ovoj državi. Isto tako imadu mjenbeno-pravnu kriepost i one izjave koje nastanu medju ovozemci, u zemlji inostranoj, makar ove izjave odgovarale samo i propisom austrianskoga zakona.

84. Formalne potriebštine cinah, poduzeti imajućih se u inozemstvu za vršenje ili občuvanje mjenbenih pravah, imadu se prosudjivati polag zakonah onoga mjesta gdje su ti čini poduzeti.

XVI. O Prosvjedu.

85. Svaki prosvjed mora biti učinjen po javnom bilježniku, ili po sudbenom činovniku. K ovom činu nije potriebno svjedokah, ili osobite osobe koja bi to pismo učinila.

86. Prosvjed ima sadržavati:

a. vjerni prepis mjenice ili prepisa, i svih naledjah i bilježakah, koje se na mjenici ili na prepisu nalaze;

b. ime ili tvrdku onih osobah, za koje i proti kojim se diže prosvjed;

c. poziv upravljen na osobu, proti kojoj se prosvjeduje, njein odgovor, ili opazku, da nije dala nikakova odgovora, ili da se nije mogla naći;

d. naznačenje mjesta, dana, mjeseca i godine, gdje i kada se je poziv učinio (slovo *c.*), ili bezuspješno pokušao;

e. u slučaju počastnoga prihvata ili plateža, naznaku: tko je počast ponudio i dao? za koga? i kako?;

Digitized by Google

f. podpis bilježnika ili sudbenog činovnika, koj je prosvjed dignuo, i udarenje službenoga pečata.

87. Kad se izpuna iste mjenbeno-pravne obveze ima iskati od više osobah, tad je za više takovih pozivah, dovoljna jedna prosvjedna izprava.

88. Bilježnici i sudbeni činovnici dužni su podignute prosvjede, podpunim sadržajem, dan po dan, i redom datah, prepisati u osobiti u tu svrhu vodjeni, od lista do lista tekućimi brojevi providjeni zapisnik.

Mjenb. Zak. za pokraj. Ugar. Krune, dodaje rečenim propisom, još to, najme: da su prosvjedujuće osobe dužne izvorni prosvjed, bezodvlačno posjedniku mjenice, ili ovlaštjeniku njegovom izdati; te istotako izdati dotičnim strankam ili pravnim nasliednikom njihovim, uz naknadu troškovah, kad god zaištu, budi jednostavni, budi ovjerovljeni prepisak prosvjeda (§ 101).

XVII. Mjesto i vrieme predočbe i drugih mjenbenih činah.

89. Predočba radi prihvata ili plateža, prosvjed zahtjevanje o izdanju dvogubka mjenice, i u obće svi drugi čini obaviti imajući se pri kakovoj stanovitoj osobi, imadu se učiniti u poslovnici (najme u pisarni, dućanu i t. d.), u kojoj ona vrši svoje poslove, a u pomankanju takove, u njeinom stanu. Takovi se čini mogu u drugom mjestu, na primjer u novčari (burzi), obaviti samo uz medjusobno sporazumljenje.

Polag. § 102 Mjenb. Zak. za Ugar. Krunovinu, osim gorenavedenih, propisano je takodjer, da se rečeni čini preduzeti imaju prije podne, izmedju 9 do 12 satah, a poslie podne pako izmedju 2 do 5 satah.

Onda samo držati će se da je poznato, da se nije moglo pronaći poslovno mjesto ili stan, kad je postalo bezuspješno takodjer razpitivanje u tu svrhu učinjeno, po bilježniku ili sudbenom činovniku, kod mjestne redarstvene oblasti; što se mora zabilježiti u prosvjed.

90. Kad mjenica dospjeva u nedjelju, ili koj obći blagdan, tad najbližnji djelatni dan, je onaj na kojem se mora platiti. Istotako može se zahtjevati jedino na djelatni

Digitized by Google

dan, izdanje dvogubah mjenice, izjava glede prihvata, i svako drugo očitovanje. Ako zadnji rok u kojem se je moralo zaiskati obavljenje jednoga od rečenih činah, pade u nedjelju ili koj obći blagdan, tad se to mora zaiskati na najbližnji dan dielatni. Ova ustanova proteže se takodjer na dignutje prosvjeda.

91. Ako u kojem mjenbenom tržištu obstoje dnevi općih izplatjivanjah (giorni di cassa), dovoljno je da se mjenica, koja dospije na dan medjutomni, izplati na dojdući dan općih izplatjivanjah, samo ako mjenica nije izplativa na vid. No, nije ipak slobodno priekoračiti rok ustanovljen u točk. 39, za dignutje prosvjeda radi neizplate.

XVIII. O manjkavih podpisih.

92. Izjave mjenbene, koje na mjesto podpisa imena, obskrbljene su križom ili drugim rukoznakom, imadu mjenbeno-pravnu kriepost samo onda, kad su ovi križi ili rukoznaci ovjerovljeni po sudu ili javnom bilježniku.

93. Tko podpiše mjenbenu izjavu koju, kao punovlastnik čiji, a k tomu neima punovlasti, odgovoran je osobno, na isti način, kao bi bio tobožni vlastodovac, da je podjelio punovlast. To isto valja takodjer za zakrilnike (tutori) i druge zastupnike, koji priekoračujuć vlast svoju, podpišu kakovu mjenbenu izjavu.

XIX. O mjenici vlastitoj.

94. Bitne potriebštine *mjenice vlastite (cambiale propria o secca)* jesu:

a. da se naznači kao „*mjenica*“ u sadržaju nje, ili ako je sastavljena u inostranom jeziku, da se naznači izrazom takovim, koj onoj naznaki odgovara;

b. naznaka novčane svote, koja se platiti ima (1);

c. ime osobe ili tvrdke, kojoj ili po naredbi koje, onaj koj izdaje mjenicu, ima platiti;

(1) V. točk. 5, i Opaz. (1) str. 252.

Digitized by Google

d. ustanovljenje vriemena kad se ima platiti (točk. 2 slov. *d*);

e. podpis izdatnika sa njegovim imenom ili tvrdkom (1).

f. naznaka mjesta, dana, mjeseca i godine izdatbe.

95. Kod vlastitih mjenicah, na kojih nebude osobito mjesto za izplatu naznačeno, smatra se mjesto izdatbe, kao mjesto za izplatu, ter ujedno kao prebivalište izdatnika.

96. Sliedeće od predidućih ustanovah, kriepostnih za mjenice tegnute, valjaju i za mjenice vlastite:

a. točk. 3 i 5 o sastavu mjenice;

b. točk. 7 do 15 o naledji;

c. točk. 17 i 18 o predočbi mjenicah, plativih na stanovito vrieme poslie vida, tom ipak razlikom, da se vlastita mjenica mora predočiti izdatniku;

d. točk. 27 o zavrati za postignutje sjegurnosti, opazkom da joj ima mjesta u slučaju nesjegurnosti izdatnika;

e. točk. 28 do 38 glede izplate i vlasti o položenju iznosa dospjele mjenice, tom ipak razlikom, da svotu mjenbenu položiti može izdatnik;

f. točk. 39 i 40, i točk. 43 do 53, o zavrati prama nalednikom radi neizplate;

g. točk. 60 do 63 o izplati počastnoj;

h. točk. 68 do 70 o prepisih mjenice;

i. točk. 71 do 74 o mjenicah izgubljenih i lažnih, s razlikom da u slučaju točk. 71, ima platiti izdatnik;

k. točk. 76 do 93 o obćih načelih mjenbene zastare, o zastari pravah zavratnih proti nalednikom, o tužbenom pravu mjenbenoga vjerovnika, o mjenbenom zakonarstvu inozemskom, o prosvjedu, o mjestu i vriemenu predočbe, i ostalih mjenbenih činih, te napokon o manjkavih podpisih.

Obzirom na pokrajine Ugarske Krune, ovdie spadaju takodjer ustanove: o mjenbenom jamstvu, i o pravu založnom i pridržanja (stran. 275, 276, 277), razlikom tom u pogledu jamstva, da se ovo, ako nije u mjenici napisano, za koga da je preuzeto, smatra preuzetim za izdatnika (§ 112 br. 8 i 11).

(1) V. točk. 92. 93.

Digitized by Google

97. Vlastitu obitališnu mjenicu valja predočiti radi plateža, prebivališniku (domiciliatario), ili ako ovaj nije imenovan, samomu izdatniku, u onom mjestu, gdie je mjenica udomljena, i ondie valja takodjer dignuti prosvjed, ako mjenica nebude izplatjena. Ako se u prebivališnika pravodobno nedigne prosvjeda, gubi se pravo tužbovno i zavrate prama izdatniku i naledníkom (1).

U ovom pogledu ustanovljeno je za zemlje Ugarske Krune što sliedi. „Mjenicu neobitovanu (neudomljenu), zatim obitovanu mjenicu takovu, na kojoj nije posebita osoba kao obitovaoc naznačena, napokon onu obitovanu mjenicu, na kojoj je obitovaoc podjeno posjednik mjenice, netrieba na dospjetku prosvjedovati radi občuvanja mjenbene tužbe proti izdatniku.

98. Mjenbeno pravo proti izdatniku mjenice vlastite, zastaruje u *tri godine*, računajuć od dospjetka mjenice.

U pokrajinah Ugarske Krune, dopuštjeno je polag Mjenbenog Zakona od 5 Lipnja 1876, onamo u krieposti, *mjenbeno jamstvo* ili *sjegurnost*, i *pravo založno i pridržanja*, odnosno na mjenice; ter u navedenih predmetih, osim propisah u točk. 23 do 27 uključivo, ustanovljeno je što sliedi.

I. O mjenbenom jamstvu.

a. Jamstvo mora biti napisano na samu mjenicu ili na prepisak njen, ili na prodiljku skopčanu s mjenicom, ili sa prepiskom, ter podpisano na način ustanovljeni u točk. 2. slov. *e*, jer inače neradja mjenbeno-pravnom obvezanošću.

b. Mjenbeno jamstvo, koje osnuje solidarnu obvezu na platež, pravovaljano je i onda, ako onaj, za koga je jamstvo preuzeto, neima pasivne mjenbene sposobnosti. Ako nije jasno naznačeno, za koga da je jamstvo preuzeto, to se uzimlje, da je jamstvo preuzeto za prihvatnika, ili ako mjenica još nije prihvatjena, za izdatnika.

---

(1) Polag Naredbe Pravosud. Minist. od 2 Studena 1858, za uzdržanje prava mjenbenoga suprot izdatniku, nije potriebno da se mjenica predoči na dan izplate, nit da se prosvjed digne.

Digitized by Google

c. Vlastnik mjenice dužan je, da steče i občuva proti jamcu, prava mjenbene tužbe dotično zavrate, učiniti sve ono, što zakon ovaj odredjuje za občuvanje prava tužbenoga dotično zavratnoga, proti onim mjenbenim obvezanikom, za koje je jamstvo preuzeto.

d. Kad jamac izplati mjenicu, tad stiče mjenbeno-pravnu tužbu proti onomu, za koga je platio. Proti ostalim mjenbenim obvezanikom pripada mu pravo tužbe ili zavrate samo u toliko, u koliko bi pravo ovo, u slučaju plateža i onomu pripadalo, za koga je jamac platio.

II. O pravu založnom.

Posjednik mjenice može se iz predmetah, na koje je putem prihvatnim stekao pravo založno, ako dužnik obvezi svojoj u valjano doba nezadovolji, namiriti putem mjenbenim, ter u tu svrhu:

a. pokretnine polag propisah mjenbenoga postupnika, upotriebiti na podmirenje svoje;

b. papire na burzi (novčari) tečaj imajuće, može na dan dospjetka na mjestnoj burzi, ako li pako na mjestu dospjetka neima burze, na tretji dan iza dana dospjetka, na najbližjoj burzi prodati dati, ili pridržati jih polag tečaja onoga dana, do iznosa tražbine svoje. Držan je ipak obavjestiti o tom dužnika u *dvadeset i četiri* sata, sliedeća nakon izvršenja jednoga od pomenutih činah. Kao najbliža burza smatra se za cjenite papire, koje se na tuzemskoj burzi bilježe, burza tuzemska, a za ine cjenite papire, burza inozemska;

c. mjenbene ili ostale tražbine može utjerati, ili do iznosa tražbine svoje pridržati.

Posjedniku mjenice pripadaju ova prava i za taj slučaj, ako je dužnik medjutim pod stečaj pao.

Dužan je ipak u svakom slučaju, u koliko je podpuno podmirenje našao, predati dužniku, dotično stečajnoj imovini, mjenicu izvornu, kao što i možebitni višak.

Skrivi li posjednik propust takav, koj ima posliedicu, da se izgubi predmet založni ili tražbina založna, budi sasvim budi dielomice, tad je držan dužniku štetu naknaditi.

III. O pravu pridržanja.

Posjednik mjenice može se u pogledu dospjele mjenbene tražbine svoje, služiti pravom pridržanja onoga novca, te onih pokretninah i cjenitih papirah dužnika svoga, koji su zakonitim putem u faktični mu posjed, ili pod razpoložbu njegovu dospjeli.

Digitized by Google

Ovo se pravo ipak nemože izvršiti, ako je gore spomenute predmete budi dužnik budi treći koj, prije predaje ili prigodom predaje, izručio, opredjeljene razpoložbe radi, u posjed vjerovniku.

Posjednik mjenice može se i glede nedospjele tražbine svoje poslužiti pravom pridržanja, kada je dužnik pao pod stečaj, ili kad je bez uspjeha ostala ovrha koja, vodjena proti dužniku radi novčanoga duga kakovoga.

U tom slučaju niti naputak dužnikov, niti opredjeljena razpoložba neizključuju vršenje prava pridržanja, ako su spomenuti učini nastali iza preuzetja predmetah.

Posjednik mjenice, kojemu u smislu navedenih pripada pravo pridržanja, dužan je, kada se posluži tim pravom, odmah obavjestiti dužnika.

Pravo pridržanja može se i putem tužbe izvesti, a glede pravne krieposti, jednako je s ručnim zalogom.

Bul. V. *Mjenice* u Bular. Tarifi. **108. Obraznica Mjenice na vlastitu naredbu (odredbu).**

Prva. U Zadru 5 Srpnja 1878. Za fr. 5000 A. V.

Na dan *(ili* dana) 8 Listopada 1878, izplatite za ovu *prvu (drugu, tretju* i t. d). *Mjenicu*, na moju vlastitu naredbu *(ili* odredbu) iznos od forintah pethiljada aust. vried. za primljenu vriednost, staviv ga u račun polag objave.

Gospodinu Josipu N. Perovom u Zadru

Ivan P. Lovrov (izdatnik *ili* teznik).

Prihvatjam, Josip N. Perov (prihvatnik *ili* tezovnik).

Bul. V. *Mjenice* u Bular. Tarifi. **109. Obraznica iste gorinavedene Mjenice, obzirom na različite vrsti izplatnoga roka.**

Na dan 8 Listopada 1878 *(ili* za tri mjeseca — do tri mjeseca — na tri mjeseca — u rok od triuh mjesecah — nakon tri mjeseca — na četvrt godine — za jedan tromjesec — na vid — od danas do dvadeset danah — za dva tjedana — do jednog mjeseca — za pol godine — nakon polugodišća — do godine danah — do jedne godine — u rok od jedne godine — do petnaest danah — do pol mjeseca — na polovicu mjeseca Srpnja 1879

Digitized by Google

— za četiri i pol mjeseca — na dan sajma Sv. Lovrenca u Krku — na početak *(ili* o početku) mjeseca Kolovoza 1879 — na svršetak *(ili* na koncu) Travnja 1879), izplatite za ovu *prvu Mjenicu*, na moju vlastitu naredbu i t. d. (kao u obraznici 108).

Bul. V. *Mjenice* u Bular. Tarifi

110. Mjenica prebivališna (udomljena *ili* obitovana).

U Belovaru 20 Kolovoza 1878.

Za 1000 pravih *(ili* efektivnih) Bavar. Talirah.

Do tri mjeseca, izplatite za ovu *Mjenicu*, u prebivalištu Nikole N. Jerkovog, trgovca u Trstu, u ulici *Val di Rivo*, kb. 8, prvi pod, svotu od jedne hiljade pravih *(ili* efektivnih) Bavarskih Talirah, za primljenu vriednost, staviv ih na moj račun polag objave.

Gospodinu Vilimu N. Jovinom u Trstu.

Bogdan R. Pavlov.

Prihvatjam, Vilim N. Jovin.

Bul. V. *Mjenice* u Bular. Tarifi.

111. Obraznica drugako sastavljene prebivališne Mjenice.

U Dubrovniku 20 Srpnja 1878.

Za fr. 400 A. V.

Dana 4 Studena 1878, izplatite na temelju ove Mjenice, na odredbu tvrdke ZZ. u Kotoru, iznos od četiristotine forintah a. v. za primljenu vriednost u gotovom novcu, staviv ga u račun, bez objave.

Gospodinu Iliji N. Markovom u Zagrebu.

Plativa u Rieci kod trgovca gosp Filipa R. na Jelačićev Trg. kb. 50.

Danilo F.

Prihvatjam Ilija N. Markov.

Digitized by Google

Bul. V. *Mjenice* u Bular. Tarifi. **112. Mjenica sa naledjom (krenutjem).**

U Puli 2 Kolovoza 1878. Za fr. 500 A. V.

Na svršetak mjeseca Listopada 1879, izplatite za ovu *Mjenicu jedinu*, na moju vlastitu naredbu, iznos od forintah petstotinah a. v. za primljenu vriednost.

Gospodinu Filipu N. Markovom u Ljubljani.

Jerko B. pokoj Z.

Prihvatjam Filip N. Markov.

(Naledja postaviti imajuća se na hrbtu, ili na drugoj strani mjenice).

Na mjesto mene, platite tvrdki P. P. u Zadru.

U Puli 2 Kolovoza 1878.

Jerko B. pokoj. Z.

Bul. V. *Mjenice* u Bular. Tarifi. **113. Obraznica iste mjenice sa naledjom, bez jamstva.**

U Puli 2 Kolovoza 1878. Za fr. 500 A. V.

Na svršetak mjeseca Listopada 1879, izplatite za ovu *Mjenicu jedinu*, na moju vlastitu naredbu, iznos od petstotinah forintah a. v. za primljenu vriednost.

Gospodinu Filipu N. Markovom u Ljubljani.

Jerko B. pokojnog Z.

Prihvatjam, Filip N. Markov.

(Na hrbtu, ili na drugoj strani mjenice).

Na mjesto mene, platite tvrdki P. P. u Zadru.

Bez jamstva i obveze.

U Puli 2 Kolovoza 1878.

Jerko B. pokoj. Z.

Digitized by Google

Bul. V. *Mjenice* u Bular. Tarifi.

114. Obraznica iste mjenice, sa naledjem za punovlastje, ili za upjenezenje (utjeranje) iznosa.

U Puli 2 Kolovoza 1878. Za fr. 500 A. V.

Na svršetak mjeseca Listopada 1879, izplatite za ovu *Mjenicu jedinu*, na moju vlastitu naredbu, iznos od petsto forintah a. v. Vriednost primljena.

Gospodinu Filipu N. Markovom u Ljubljani.

Jerko B. pokoj. Z.

Prihvatjam, Filip N. Markov.

(Na hrbtu ili na ledja).

Platite za me *(ili* namjesto mene) tvrdki P. P. u Zadru, za punomoćje *(ili morda,* za upjenezenje).

U Puli 2 Kolovoza 1878.

Jerko B. pokoj. Z.

Bul. V. *Mjenice* u Bular. Tarifi.

115. Mjenica u kojoj je njein prenos na drugoga, ili naledje zabranjeno.

U Dubrovniku 5 Rujna 1878. Za fr. 2000 A. V.

Dana 6 Prosinca 1878, izplatite na temelju ove *prve Mjenice*, trgovačkoj tvrdki NN. iz Kotora, iznos od dvie hiljade forintah a. v. — Vriednost primljena.

Prenos mjenice zabranjen, *(ili)* Ne po naredbi.

Gospodinu Juraju B. Pavlovom u Dubrovniku.

Miroslav R. Matov.

Prihvatjam Juraj B. Pavlov.

Digitized by Google

Bul. V. *Mjenice* u Bular. Tarifi. **116. Mjenica sa nuždovnim naslovom, ili prihvatom iz počasti, po izdatniku naredjenom.**

Na Rieci 10 Kolovoza 1878. Za 200 Zlat. Napulion. od 20 Fran. efektiv.

U prvoj polovici mjeseca Listopada 1878, izplatite za ovu *jedinu Mjenicu*, trgovačkoj tvrdki NN. iz Trsta, iznos od dviestotine zlatnih Napulionah od 20 Franakah, efektivnih, za primljene trgovine.

Štovanoj trgovačkoj tvrdki DD. u Bakru, ili za slučaj potriebe, gospodinu Jerku R. Perovom, iz istog mjesta.

Juraj B. Ivanov.
Prihvatjam Jerko R. Perov, iz počasti tvrdke DD. u Bakru.

Bul. V. *Mjenice* u Bular. Tarifi. **117. Ista gorinavedena Mjenica, sa nuždovnim naslovom, po naledniku odredjenom.**

Na Rieci 10 Kolovoza 1878. Za 200 Zlat. Napulion. od 20 Fran. efektiv.

O prvoj polovici mjeseca Listopada 1878, izplatite za ovu *jedinu Mjenicu*, trgovačkoj tvrdki NN. iz Trsta, iznos od dviestotine Zlatnih Napulionah od 20 Franakah, efektivnih, za primljene trgovine.

Štovanoj trgovačkoj tvrdki DD. u Bakru, i za slučaj potriebe, gospodinu Jerku R. Perovom iz istog mjesta.

Juraj B. Ivanov.
Prihvatja, tvrdka D. D.
Prihvatja Jerko R Perov.

Namjesto nas (t. j. tvrdke NN), platite Nikoli F. pokoj. Marka iz Kopra, koj za slučaj potriebe, obratiti će se Jerku R. Perovom u Bakru.

tvrdka NN.

Bul. V. *Mjenice* u Bular. Tarifi. **118. Mjenica uz poručanstvo (jamstvo).**

U Karlovcu dana 20 Lipnja 1878. Za 300 fr. A. V.

Na dojdući sajam Sv. Margarete (Mare) u Bakru, izplatite za ovu Mjenicu, Jakovu N. Perovom trgovcu u onom gradu, iznos od tristotine forintah a. v. Vriednost primljena.

Gospodinu Nikoli P. Gabrovom u Rieci.

Andria F. Ivanov.
Prihvatjam, Nikola P. Gabrov.

Miroslav Z. Jerkov, poruk (jamac) *ili*
Miroslav Z. Jerkov, poruk za Nikolu P. *ili morda*
Miroslav Z. Jerkov, poruk za Andriu F.

Digitized by Google

Bul. V. *Mjenice* u Bular. Tarifi.

119. Obraznica Mjenice vlastite (cambiale propria o secca).

U Kotoru 4 Kolovoza 1878. Za fr. 1000 A. V.

Na temelju ove vlastite Mjenice, platiti ću dana 2 Rujna 1878, trgovačkoj tvrdki N. N. u Zadru, iznos od jedne hiljade forintah a. v. za primljene trgovine.

Bogdan R. Vukov.

Digitized by Google

DIO II.

O MOLBAH (TUŽBAH, UTOKAH I T. D.) U OBĆE.

Svaka redovita molba, prosbenica, predstavka, tužba, utok, priziv i t. d. sastojati moraju iz *dviuh* stranah, najme: *a). unutrnja* stran, koja sadržava dotični predmet; *b). vanjska* stran, to jest tako zvani *napis (napisak, nadpis).* Koliko se tiče nutarnje strane takovih spisah, mora se opaziti u obće što sliedi.

Molbe, predstavke, tužbe, utoci, prizivi i t. d. pišu se navadno na cielom arku papira, t. j. po svoj širini, od lieve do desne strane araka; a prosbenice (suppliche) pako, složiv arak papira, u svojoj polovici, od ozgor do dolie, pišu se na *desnu* polovicu ili stupac araka (in colonna) (1).

Pismo mora biti u koliko je moguće, *liepo*, *čitljivo* i *čisto*, bez popravakah, prekrižajah i t. d.

Na čelo, svakoga od navedenih pisamah, a to upravo dva i pol prsta niže, od gornjega kraja, mora se napisati *naslov* dotične oblasti.

Ovaj naslov je različit, polag oblasti, na koju je pismo ravnano ili upravljeno; a u tom obziru služi kao pravilo, da svim javnim oblastim *prve* molbe, pripada naslov „*Slavni*“ kao n. p. *Slavni c. k.* (dotično kr.) *Kotarski Sud — Okružno Sudište — Kotarsko Satničtvo* ili *Kapetanat — Državno Odvjetničtvo — Financialno Kotarko Ravnateljstvo — Porezni Ured — Gradjevni Ured -- Občinski Ured — Gradsko Redarstvo* i t. d.). Naslov „*Veleslavni*“ pripada javnim zemaljskim oblastim, ili *druge* molbe, kao n. p. *Ve-*

(1) U pogledu *veličine* ili *mjere* araka papira, i priliepljivanja bularinskih bilježicah. Vidi rieč. „*Papir*“ u Kazalu na koncu knjige.

Digitized by Google

leslavno Namjestničtvo — Zemaljska Vlada — Gubernium — Prizivni ili *Apelatorialni Sud — Banski Stol — Nadodvjetničtvo — Zemaljsko Financialno Ravnateljstvo i t. d.*; a naslov „*Visoki*“ pripada Ministarstvu ili Popečiteljstvu, i oblastim *tretje* molbe, n. p. *Visoko Ministarstvo — Visoki Previdni i Ukidateljni Sud — Visoki Stol Sedmorice* i t. d. — Cesaru, dotično kralju pak, pripada naslov „*Vaše c. k. (ili kr.) Apoštolsko Veličanstvo*“ — „*Vaše Veličanstvo*“

Nakon što je naslov napisan, *dva i pol* prsta izpod njega, (u prosbenicah napose, i više od tri prsta), počme se pisati sadržaj ili predmet molbe, predstavke i t. d. od lieve strane, dva prsta daleko od kraja, pišuć sve do skoro samoga kraja desne strane, i tako dalje, sve doklie na doljnu stran ili nožje araka, ostanu dva i pol prsta čistoga prostora — a isto tako (izim naslova), piše se i na drugu stran araka, pak sve do konca. Poslie kako se je izpisao cieli sadržaj molbe, predstavke i t. d. postaviti će se *datum*, najme dan, mjesec i godina, kad je spis učinjen, i napokon podpis imena i predimena molitelja, na isti onaj način, kaošto je za izprave na str. 10, 11, 14 i 15 propisano.

U pogledu sadržaja, ili samoga predmeta molbe, i t. d. ovaj mora biti koliko je moguće kratak, jasan i razgovjetan, bez da bi se u njemu štogod nepotriebnoga opetovalo; a opisanje stvari ili predmeta, mora biti polag slučajah, podupreno i dokazano sa izpravami, u izvoru ili ovjerovljenom prepisu (1), k molbi priložiti se imajućimi pod slova *A. B. C.* i t. d. ili pod brojeve 1. 2. 3. i t. d. sa svjedočanstvi, ili utemeljeno na zakonske propise; koje pak polag volje dotične stranke, mogu biti navedene (pozvane) ili ne. Ako bi pak pomenute izprave bile sastavljene u inostranom ili neslužbenom jeziku, tad bi se morali doprinieti vjerodostojni prevodi njih. Nakon što bude indi

(1) Ako se molba ima od strane dotične oblasti, riešiti *prvomašnom odlukom (ex primo decreto)* tad se moraju izprave ili prilozi, u izvoru, ili u ovjerovljenom prepisu k molbi priložiti; a u protivnom slučaju pako, kaošto u tužbah i drugih prepornih spisih, prilažu se u prostom ili jednostavnom prepisu (copia semplice).

Digitized by Google

predmet molbe u kratko opisan i obrazložen, zaglaviti će se molba kroz jezgrovit i kratak zaključak, sadržavajući odnosni zahtiev ili pitanje, kaošto se bude vidjelo u dotičnih obraznicah.

Što se tiče pako vanjske strane, ili *napisa* molbah, predstavkah, prosbenicah, tužbah, utokah, prizivah i t. d. ovaj sadržavati mora:

a. na čelu svoj naziv, najme *Jednopis*, *Dvopis*, *Tropis* i t. d. ako su to primjerci (esemplari) molbe, predstavke i t. d.; a *Napis*, ako je to prosti napis (Rubrica);

b. nakon toga i malo niže, točno naznačenje dotične oblasti, na koju je pismo upravljeno, sa naslovom koj njoj pripada n. p. „*Slavnom c. k. Kotarskom Sudu u Puli*“

c. zakoniti nazov spisa, najme: *Molba*, *Predstavka*, *Utok* i t. d.

d. ime, predime i slučajni nadjevak, rodbinstvo (krstno ime otca, ili slučajno matere), gradjanski stališ ili zanat, rodno mjesto, prebivalište, ulica i kućni broj molitelja, i slučajno protustranke, kao nemanje i drugih sranakah, koje bi se morda imale o riešenju stvari ubavjestiti;

e. malo niže pak, jezgrovito i kratko opisanje molbenoga zahtjeva;

f. naznačenje prilogah sa slovi *A. B. C. D.* i t. d. ili sa brojevi 1. 2. 3. i t. d. opaziv, ako su *izvornici (matice)*, *ovjerovljeni* prepisi, ili samo *prosti* prepisi; i napokon

g. na samo dno ili nožje, ako je potriebno polag slučaja, naznačenje imena, predimena i prebivališta osobe, ili morda ureda, kojim bi se odnosna odluka morala uručiti ili dostaviti, kao se sve to iz dotičnih obraznicah vidi.

Ako bi pak stvar bila prešna, ili bi prietio pogibelj, oli šteta u odvlaci, tad na nožje *napisa*, moći će se to opaziti sa riečmi „*Prešno*“ — „*Silno*“ — „*Velepreśno*“ — „*Velesilno*“ — „*Pogibelj u odvlaci*“ — (ili „*Periculum in mora)*“ — „*Šteta i pogibelj u odvlaci*“ (ili „*Damnum et periculum in mora*“).

Digitized by Google

Molbe u *neprepornih* ili *nepravdenih* poslovih, dakle i prosbenice, predstavke i utoci, tičući se tih poslovah, podnašaju se u načelu, u *jednom primjerku* (esemplare), i toliko *napisah* (rubriche), koliko imade stranakah (brojiv i molitelja), koje se o riešenju stvari moraju ubavjestiti; a nije potriebno da budu po odvjetniku podpisane.

Utoci pako i predstavke u *neprepornih* poslovih, proti odlukam sudbenih oblastih, pak i utoci proti odlukam drugih oblastih, moraju biti navadno podnešeni u rok od *14 danah* (izim niekojih slučajevah po osebnih zakonih naročito ustanovljenih, kao bude rečeno na svoje mjesto), računajući od dana uručenja odluke; a to onoj istoj oblasti, koja je odluku izrekla, koja pak predloži utok sa odnosnimi spisi višjoj oblasti, za dotično riešenje.

U *Prepornih* poslovih pako, u obće, pismene tužbe, i pismeni odgovori, protuodgovori, drugotnice, zaglavnice, protuzaglavnice, molbe, rokovnice, prizivi, i previdi redoviti i izvanredni, moraju biti sudu podnešeni u jednaka *dva primjerka*, sa prilozi kao je jurve rečeno, u *prostom* prepisu i *jednom* primjerku njih (esemplare). Nu ako bi tužene stranke, bile više od jedne (najme dvie, tri, četiri i više), tad *jedina tužba*, bi morala biti podnešena u *tri* primjerka (a kašnje molbe i t. d. u *dva* primjerka), najme *jednopis, dvopis* i *tropis*, sa toliko *napisi*, koliko bi bilo stranakah, o riešenju ubavjestiti imajućih se, izim tužitelja; a prilozi u *dva primjerka*, od kojih se jedan primjerak njih priklopi u *jednopisu*, koj idje u tužbi prvoimenovanomu tuženiku, a drugi primjerak njih, priklopi se u *tropisu* tužbe, koj ostane kod suda, za slučajno uvidjenje od strane onih, kojih se tiče; dočim se *dvopis* tužbe, bez prilogah tužitelju po sudu povratja.

Tužbe ipak podnešene proti *više* tuženikah, kojimi traži se izdanje *platežnoga naloga*, na temelju uknjiženih obveznicah, ili kakove mjenice, moraju biti podnešene u toliko primjerakah, shodno *obloženih* (najme sa prepisi prilogah, osim izvornikah njih), koliko imade utuženih stranakah; služiv ga pravilo, da svaka od njih dobiti mora jedan primjerah tužbe sa prilozi u prepisu, dočim se jedan primjerak za izvornimi prilozi, tužitelju povratja.

Digitized by Google

Koliko se tiče pako sastava *tužbe i drugih prepornih spisah*, i podpisanja ili nepodpisanja njih od strane odvjetnikah, to bude rečeno na svoje mjesto.

O nadležnosti dotičnih oblastih, kojim se molbe i t. d. imaju podnašati.

Molbe, predstavke i t. d. (izim tužbah i drugih prepornih spisah), moraju biti upravljene i podnešene onoj oblasti, koja je nadležna ili kojoj pripada riešenje predmeta o kojem se radi; a to može zavisiti polag slučajevah: iz stalnoga ili privriemenoga prebivališta one osobe, proti kojoj molba i t. d. je naperena, ili iz prebivališta samoga molitelja; iz osobnih svojstvah i odnošajah toliko molitelja, koliko protustranke; iz posla, koj sačinjava molbeni predmet, te iz posebnih zakonskih ustanovah, kao bude rečeno na svoje mjesto.

Budući dakle nije moguće posebno naznačiti *nadležnost* dotičnih oblastih, za sve neizbrojne slučajeve, koji se pripetiti mogu: to bude ovdie naznačena za niekoje od rečenih slučajevah, glede kojih nije lahko poznati je; dočim u ostalih ili nije dvojbena (kao za poslove zemljišne, političke, financialne i t. d.), il se bude opazila u raznovrstnih obraznicah.

Nadležnost u ostavinskih, tutorstvenih i skrbničkih poslovih.

1. U obće, razpravljat ostavine, vlastan je u pravilu onaj sud kotarski (takodjer delegirani, i pretura), u kojega je kotaru pokojnik imao svoje redovito prebivalište; ter zato i dotične molbe moraju biti njemu podnešene.

2. Nego ako u kojoj zaostavini, ima *nepokretnih* dobarah, glede kojih, dotične zemljišne knjige vodjene su po kakovom sudištu (sudbenom stolu, ili tribunalu) *prve* molbe: tad razprava pripada onomu sudištu prve molbe, u kojega je kotaru pokojnik redovito prebivao.

Ovoj istoj nadležnosti pripadaju takodjer one zaostavštine u pokrajinah Ugarske Krune, u kojih se nalaze plemićka (gospodštinska) dobra, s posjedovanjem kojih, skopčano je bilo do god. 1848, izvršivanje sudbenosti.

Digitized by Google

Za druge ostavine, koje obuzimaju znatan posjed dobarah, ili drugoga imetka, može na prošnju stranakah, višji sud delegirati koje sudište prve molbe, da sasvim obavi razpravu zaostavštinsku.

3. Ako je austro-ugarski državljanin umro u inozemstvu, pripada razprava ostavine, kotarskomu sudu njegovog posliednjega u ovozemstvu *redovitoga* prebivališta, a ako se ovo pronaći neda, onomu kotarskomu sudu, ili sudištu prve molbe, u kojega se okolišu nalaze njegova *nepokretna* dobra, sasvim ili većom stranom; a ako je posjedovao imetka samo *pokretnoga*, u kojega se okolišu nalazi veći dio istoga — U slučaju dvojbe, odlučuje predteka.

4. Ako prinadležnik inostrane države umre u državi austro-ugarskoj, ili ako je ovdje ostavio imetka, ima se inostranoj vlasti sudbenoj, u obziru *pokretne* ostavine pokojnikove, u koliko izvržba zamjenitosti (reciprocità) ne iziskuje drugoga postupka, ustupit kako razpravljanje nasliedja, tako i odlučivanje o svih prepornih zahtievih prava nasliednoga.

5. Glede dobarah *nepokretnih*, ležećih u državi austro-ugarskoj, koja spadaju u ostavini inostranca, pripada razprava zaostavštinska svagda onomu austro-ugarskomu sudu kotarskomu, ili sudištu prve molbe (točk. 2), u kojega se okolišu nalaze ta nepokretna dobra sasvim ili većom stranom, ako sa državom kojoj pokojnik prinadleži, nije sklopljen drugi kakov ugovor.

6. Tutora (zakrilnika) ili skrbnika naredjivat, i obskrbljivat sve poslove, koji su po zakonu naloženi vlastima tutorstvenim i skrbstvenim, vlastan je u pravilu onaj sud kotarski (takodjer i delegirani, pretura, i sirotinski odbor gdje obstoji), kojega je osobnoj sudbenosti, malolietnik ili obskrbljenik podvržen u parnicah.

Nego *odlučivat* o onih odredbah sudovah kotarskih (dakle na ove sudove morajuse se upravljati molbe i t. d. za prve koračaje u niženavedenih predmetih, izim posinovljenja punolietnikak, glede kojih, molbe podnašaju se ravno sudištu prve molbe), kojima se radi mahnitosti ili slaboumnosti, ili radi razsipnosti (palikućtva) ima skrbstvo na-

Digitized by Google

metnut ili opet ukinut, otčinska vlast ili tutorstvo i prieko vriemena malolietnosti produljiti, zatim *konačno riešavat* prošnje posinovljenja, i napokon *odobravat* prodaju nepokretnih stvarih od sirotah i obskrbljenikah — pripada samo sudištu (sudbenom stolu ili tribunalu) prve molbe, kojemu dakle sudovi kotarski, u tu svrhu pošiljat imaju činjene svoje razprave.

7. Kao vlast tutorstvena ili skrbstvena o malolietnoj djetci onih ostavnikah, u kojih zaostavštini ima takovih nepokretnih dobarah, o kojih je govor u 2.oj točki; i o takovih malolietnicih i obskrbljenicih, koji sami takova dobra posjeduje ili steku: pozvano je ono sudište prve molbe (sudbeni stol ili tribunal), kojega osobnoj sudbenosti, podvržen je malodobnik ili obskrbljenik u parnicama. — Za druge poslove tutorstvene i skrbstvene od veće znamenitosti, može se pod uvjetima u točk. 2.oj, koje sudište prve molbe naredit, kao vlast tutorsvena ili skrbstvena, putem delegacie.

8. Sud, koj je započeo izvršivat svoju sudbenost kao vlast tutorstvena ili skrbstvena, ostaje, izim slučajevah pomenutih u prvoj stavki točk. 7, nadležan do dospjetka tutorstva ili skrbstva, ako malodobnik ili obskrbljenik i bude medjutim prošao pod sudbenost kojega drugoga suda.

Nadležnost u stečajih.

Molbe za otvorenje stečaja, moraju u pravilu biti podnešene onom kotarskom sudu, pod kojim osobno podpada prezaduženik ili propalica. Ako se radi o kakovom trgovcu, tvorničaru (fabbricante), brodovlastniku, o kakovom družtvu trgovačkom ili rudarskom, tad moraju biti podnešene nadležnom sudištu (sudbenom stolu ili tribunalu) prve molbe.

Nadležnost za usmrtbu izpravah.

Molbe za usmrtbu (ammortizzazione) *državnih obveznicah* i *vjeresijskih papirah*, kao nemanje *zemljišnih razteretnih obveznicah*, moraju biti podnešene onom sudištu prve

Digitized by Google

molbe, u kojega sjedištu, vodjene su dotične vjeresijske knjige. Za usmrtbu *mjenicah*, trieba ih podnieti trgovačkom sudištu prve molbe, u čijoj okolici se nalazi mjesto izplate dotične mjenice — Molbe za usmrtbu *cienitih papirah (izpravah)*, izdanih od strane družtvah dioničarskih, ili naručbenih družtvah uz dionice, zadružbah, zavodah ili poduzetjah, utemeljenih odobrenjem vlade, i pod nadzorom nje stojećih; moraju biti podnešene onom zemaljskom ili okružnom sudištu prve molbe, u čijoj okolici imadu svoje sjedište rečena družtva, zadružbe i t. d. dotično podružnice (figliali), koje izdadoše upitne izprave usmrtiti imajuće se. Molbe pako za usmrtbu *cienitih papirah u obće,* izdanih po drugih zborovih, spadaju u nadležnost onoga zemaljskog ili okružnog sudišta prve molbe, u čijoj se okolici nalazi mjesto izdanja usmrtiti imajuće se izprave, ili ako bi bilo više izdatnih mjestah, mjesto prvoimenovano. Napokon usmrtba ostalih izpravah, najme *privatnih obveznicah* i t. d. može se zamoliti ili kod kotarskog suda (delegiranog suda, ili preture), u čijem okolišu molitelj ima svoje stalno prebivalište, ili kod onoga gdje stalno prebiva osoba, proti kojoj izprava bi služiti morala kao dokaz.

Nadležnost za dokaz na vjekovitu uspomenu.

Molbe, da se dopusti dokaz za vjekovitu uspomenu, moraju biti podnešene onom sudu, kojem pripada sudbenost u glavnoj stvari; a kad to nebi bilo poznato, ili ako bi silna pogibelj skopčana bila s odgodom, tad onom sudu kotarskomu, u kojega se okolišu nalazi svjedok koj se saslušati ima, ili stvar glede koje mora se očevid (kroz vještake) obaviti.

Nadležnost za dokaz o preminutju i proglašenju smrti koje osobe.

Molbe za dokaz o preminutju i proglašenju smrti koje odsutne osobe u obće, moraju biti podnešene onom sudu, koj bi bio nadležan za razpravu ostavine tobože umrle

Digitized by Google

osobe. Ako pak tko namjerava zaiskati proglašenje smrti svoga nestaloga (izgubljenoga) ženitbenoga druga (muža ili žene), u svrhu da bi se opet mogao oženiti, dotično udati: u tom slučaju molba shodno obložena, morala bi biti upravljena, nadležnomu ženitbenom sudištu.

Digitized by Google

ODSJEK I.

Obće ustanove u ostavinskih poslovih, i odnosni postupak.

1. Nitko nesmije ostavine samovlastno uzeti u posjed. Pravo nasliedovanje trieba dokazati pred sudom, i od njega zaiskati uručenje ili dosudjenje ostavine, to jest postavljenje u posjed zakoniti.

2. Tko hoće da ostavinu uzme u posjed, mora dokazati pred sudom naslov zakoniti, to jest, dali mu ostavina pripada po razredbi posliednje volje, po valjanoj nasliedovnoj pogodbi, ili po zakonu; i mora izrično očitovati, da prihvatja ili prima ostavinu (nasliedno očitovanje).

Budući se i prosti *uživatelj* (usufruttuario) ciele ostavine, ili jednog diela nje, po glasu §§ 757.758 i 799 O. G. Z. smatrati mora kao nasliednik: to je i on dužan podnieti svoje nasliedno očitovanje. Nu nijesu na to obvezani niti zapisovnici (legatarj), niti oni, koji iz kakova ustupa ili prodaje, sbivših se tečajem razprave, zadobiju ostavinska nepokretna dobra, upisana u javnih knjigah, ili vjeresie na teret njih uknjižene; dapače moraju izprositi od ostavinsko-razpravnog suda ovlaštjenje, da mogu rečene nepokretnine, dotično vjeresie na njihovo ime razpisati učinit (§ 535 O. G. Z. i § 178 Car. Pat. 9 Kolovoza 1854).

3. Kada tko prihvatja ostavinu, ili kad se očituje za nasliednika, trieba zajedno da kaže, dali prihvatja ostavinu *bezuvjetno*, ili *uvjetno* t. j. *priuzdržanjem pravnoga dobročinstva inventara* (popisa ili nadjevnika).

Nasliedno očitovanje, budi uvjetno ili bezuvjetno, mora biti vlastoručno podpisano (V. strane 10 i 11) po istomu nasliedniku, ili po njegovom punomoćniku, koj se za to mora opravdati *punovlaštjem*, koje za slučaj *bezuvjetnoga* očitovanja, valja da sadržava naročitu dozvolu za takovo očitovanje. Ako se pak nasliednik nalazi izvan krunovine, gdie imade svoje sjedište ostavinski sud, tad njegov podpis mora biti ovjerovljen ili po kakovom sudu, ili

Digitized by Google

javnom bilježniku; a ako bi se nalazio u inozemstvu, to ovjerovljenje slieditи mora ili od strane austro-ugarskoga poslaničtva, oli konzularne oblasti (§ 1008 O. G. Z. i § 122 Car. Pat. 9 Kolovoza 1854).

4. *Bezuvjetno* očitovanje donaša tu posliedicu, da nasliednik postaje obvezan prama svim vjerovnikom (creditori) pokojnika, obzirom na dugove, i prama svim zapisovnikom, obzirom na zapise, akoprem ostavinski imetak nije dostatan za ih namiriti.

5. *Uvjetno* očitovanje, najme ako se ostavina prihvatja *dobročinstvom inventara*, donaša za sobom posliedicu, da je nasliednik obvezan prama vjerovnikom i zapisovnikom, samo do toliko, u koliko je ostavinski imetak dostatan za pokritje njihovih tražbinah, i za svoje vlastite tražbine, koje mu pripadaju neodvisno iz prava na ostavinu (V. točk. 18).

6. I onaj, komu pripada dio zakonit, može zahtjevati, da se učini popis ili inventar ostavine.

7. Tko može sam svojimi pravi razpolagati, može ostavinu prihvatiti ili *bezuvjetno*, ili priuzdržajem zakonitog dobročinstva inventara, *(uvjetno)*, oli ju može odbaciti.

8. Tutor i skrbnik, nemogu odbaciti ostavine, niti očitovati se kao *bezuvjetni* nasliednici, prvi na ime malodobnika, drugi na ime obskrbljenika, bez dozvole tutorstvene, dotično skrbničke oblasti; a niti mogu to učiniti moralna tjela (skupštine), bez dozvole zemaljskih političkih oblastih (zemalj. vlade ili guberniuma).

9. Kad je nasliednik jurve podao na sud svoje nasliedno očitovanje, on ga nemože više opozvati, niti može ako se je očitovao bezuvjetno, preinačiti to očitovanje sa uvjetnim, ili dobročinstvom inventara.

10. Ako medju više nasliednikah, nieki se očituje kao *bezuvjetni* nasliednici, a nieki, ili i sam jedan od njih, kao uvjetni, to jest dobročinstvom inventara: tad ima se učiniti inventar, a uvjetno to očitovanje, uzima se za temelj u razpravi ostavine. U ovom i u svih drugih slučajevih, u kojih se popis ima učiniti, i onaj, koj se je očitovao bez-

Digitized by Google

uvjetnim nasliednikom, uživa pravno dobročinstvo inventara, sve dok mu ostavina nebude izručena.

11. Ako je tko postavljen za nasliednika, komu bi i bez očitovanja posliednje volje pripadalo pravo nasliedovati sa svim ili stranom: taj nemože, pozvav se na zakonito nasliedstvo, bezuspješiti razredbu posliednje volje, dapače mora ili prihvatiti ostavinu na temelju oporučne razredbe, ili sasvim odreći se nje. Ali baštenici kojim pripada zakoniti dio, mogu odbaciti ostavinu, pridržavajuć sebi dio zakoniti.

12. Ako nasliednik umre prije nego je prihvatio ili odbacio ostavinu, koja bi mu pripadala, njegovi nasliednici, ako ih oporučitelj nije izključio, ili ako nije druge postavio namjesto njih, ulaze u pravo da ostavinu prihvate ili odbace.

13. Ako nasliednik, kad se očituje nasliednikom, dokaže dovoljno svoje pravo nasliedovanja, ima mu se dozvoljeti upravljanje i uživanje zaostavine.

14. Za osjeguranje i namirenje vjerovnikah pokojnika, sud ne skrbi više nego oni zahtievaju. Ali vjerovnici nijesu dužni čekati očitovanja nasliednika, nego slobodno im je prijaviti svoje tražbine proti ukupnoj ostavini, i iskati da se za njeinu obranu skrbnik postavi, da uzmognu njegovim udioničtvovanjem, izvesti svoja prava (1).

15. Ako se koj vjerovnik prama ostavimi, ili zapisovnik, ili nuždni nasliednik boji, da bi pravo njegovo moglo biti u pogibelju, radi smešanja ostavine, sa vlastitom imovinom nasliednika, tad može prije nego se uruči ostavina, iskati da se ova, od imovine nasliednika razluči, da se čuva od strane suda, ili po skrbniku upravlja, da se njegovo pravo na nju predbilježi, ter da se on namiri. Ali u ovom slučaju nasliednik nije više obvezan svojom imovinom prama vjerovniku, premda se je bezuvjetnim nasliednikom očitovao.

16. Da nasliednik, ili skrbnik za ostavinu postavljen, mogu poznati stanje dugovah, slobodno im je iskati, da

(1) V. točk. 11. str. 205, i Opaz. (1) str. 206.

Digitized by Google

se izrok proglasi, kojim se svi vjerovnici imaju sazvati, da prijave i dokažu njihova prava, u rok okolnostim primjeran, a medjutim, dok neprojde rečeni rok, da se obustavi namirenje vjerovnikah.

17. Za posliedicu ovog sudbenog poziva, vjerovnici, koji se nijesu prijavili u rok ustanovljeni, ako je ostavina bila izcrpljena namirenjem prijavljenih vjeresijah: neimaju ikakova prava proti njoj, nego u koliko bi bili pravom zaloga osjegurani.

18. Ako nasliednik zanemari dozvoljenu mu opreznost (opaznost) o sudbenom pozivu, ili ako odmah izplati niekoje od prijavljenih vjerovnikah, bez obzira na prava drugih, pa nieki vjerovnici radi nedostatnosti ostavine ostanu neizplatjeni: tad on, akoprem bi se bio uvjetnim nasliednikom očitovao, obvezan je prama njim sa cielim svojim imetkom u toliko, u koliko bi oni bili namireni, da je ostavina po zakonu bila upotriebljena u namirenje vjerovnikah (V. točk. 5).

19. Ako je oporučitelj imenovao izvršioca svoje posliednje volje, stoji mu na volju, da posao na se uzme ili ne. Ali kad ga je primio, dužan je ili sam, kao punovlastnik, da izvrši razredbe oporučitelja, ili da nemarnoga nasliednika prisili da ih izvrši.

20. Ako nije naimenovan izvršioc posliednje volje, ili ako naimenovani neće da posal primi: dužan je nasliednik da volju oporučitelja, koliko je moguće sam izpuni, ili da podaje jamstvo (sjegurnost) za njeino izpunjenje, ter da dokaže pred sudom da je to ovršio. U pogledu stanovitih zapisovnikah dokazat će samo, da ih je ubavjestio (obznanio) o zapisih na njihovu korist odredjenih.

21. Kad je više nasliednikah prihvatilo zajedničku ostavinu, bez pravnoga dobročinstva inventara (bezuvjetno), tad su obvezani i poslie uručenja ostavine, svi za jednoga, a pojedini za sve, najme zajednički (solidarno), prama svim ostavinskim vjerovnikom i zapisovnikom. Medju sobom pak dužni su izplatom pomoći, po razmjerju dielovah od ostavine primljenih.

Digitized by Google

22. Sunasliednici, koji su se poslužili zakonitim dobročinstvom inventara, obvezani su prije uručenja ostavine, prama ostavinskim vjerovnikom i zapisovnikom, zajednički ili solidarno, kao sama jedna osoba. Poslie uručenja pako, svaki od njih obvezan je i za one terete, koje neprelaze ostavinsku imovinu, samo po razmjerju svojega diela.

23. Vjerovnici nasliednika, mogu još i prije nego mu se uruči ostavina njemu pripadajuća, izprositi da se na ostavinske stvari postavi zabrana (sequestro), da budu zalogom obteretjene, ili da se predbilježba na nje učini. Ali takovo osjeguranje nemože se dozvolieti, nego pod naročitim priuzdržkom, da nimalo neškodi tražbinam, koje bi mogle biti prijavljene tečajem razprave ostavine, ter da svoj uspjeh zadobije samo od vriemena postignute uručbe.

24. I poslie jur uručene ostavine, onaj koj misli da imade jednako, ili jačje pravo za nasliedovati, može postupati suprot posjedniku ostavine, u svrhu da mu ju ustupi, ili da ju s njim razdieli. Za postignuti vlastnost stvarih pojedinih na ostavinu spadajućih, valja postupati, ne kao da bi se iskala ostavina, nego tužbom radi ustupa stvari.

25. Ako je tuženik obsudjen, da zaostavinu ustupi sa svim ili stranom, prava odnoseća se na povratak plodovah, koje je pobirao (izvadio) posjednik, ili na naknadu troškovah u ostavini po njemu učinjenih; prosudjuju se polag načelah u obće po zakonu ustanovljenih, u pogledu poštenog (dobrovjernog), ili nepoštenog posjeda. Tretji pošteni posjednik, nije odgovoran prama nikomu, za ostavinske stvari, u to medjuvrieme dobivene.

Postupak u ostavinah.

1. Na proglašenje slučajnih razredbah posliednje volje (oporukah), sud nije dužan pozvati zauzete stranke (interessati); ali ovim nije zabranjeno doći k tomu i bez poziva.

2. Za pobijati nasliedno pravo, onaj čiji se zahtiev temelji jedino na razredbu posliednje volje, ili na zako-

Digitized by Google

nito nasliedstvo: mora ustati kao tužitelj proti nasliedniku ili bašteniku, koj imade na svoju korist nasliednu pogodbu, obskrbljenu sa potriebnimi formalnostmi, i neprigovorive istinitosti; a istotako i onaj, koj svoja prava naslanja jedino na zakonito nasliedstvo, mora postupati kao tužitelj, proti onom, koj je nasliednik, kriepostju razredbe posliednje volje, pravovaljano sastavljene, čija se istinitost nepobija.

Ako pak očitovanja oporučnih nasliednikah, i zakonitih nasliednikah, bila bi medju sobom u protuslovju, sud, saslušav obe stranke, naložiti će podnešenje tužbe onomu od prepirajućih se nasliednikah, koj za dokazanje svojega prava na ostavinu, morao bi prije pobiti ili nevaljanim učiniti jačji ostavinski naslov svoga protivnika.

3. Kad stranke uputjene na put pravde, budu predale tužbu u opredjeljeni rok (1), obustaviti će se razprava ostavine do riešenja pravde. No svaka stranka vlastna je zamoliti medjutim sudbeno uzaptjenje (sekvestraciu) ostavine.

Ako se uzaptjenje sudbeno ostavine, po kojoj stranki potraži proti drugoj, koja je jurve od suda zadobila upravljanje nje, tad uzaptjenje može biti dozvoljeno jedino polag propisah Gradjanskog Postupnika.

Gradj. Postup. propisuje u tom pogledu: da kad se tužitelj prepira (prigovara) o kakovoj stvari ili pravu, koj se u tom vriemenu nalazi u posjed tuženika, i kad bude dokazao pogibelj, da bi ih mogao tuženik otudjiti (razdati), ili ostaviti da poginu ili se oštete: da tad on, uz podanje dovoljne sjegurnosti za slučajnu štetu, koja bi se tuženiku mogla pripetiti, mogao bude uzaptjenje potražiti.

4. Sud će ostaviti brigu i upravu ostavine, nasliedniku ili njegovom zakonitom zastupniku, kad bude dovoljno dokazano njegovo nasliedno pravo (točk. 13 str. 294) Baštenik ili skrbnik ostavine imade pravo uz sudbeno odobrenje, prodati ili zalogom obteretiti pokretne i nepokretne stvari, ustupiti vjeresije, ili primati novce od dužnikah, kad su ove providbe odredjene u razredbi posliednje volje, ili potriebne

(1) V. str. 247 točk. 25.

Digitized by Google

za uzdržanje troškovah bolesti ili sprovoda, ili drugih prešnih platežah, oli za ukloniti očevidnu štetu; a navlastito kad pokretnine nemogu se uzdržati bez pogibelja štete ili priekorednih troškovah. U ovom zadnjem slučaju nesamo razpravni sud, nego polag okolnostih, i sud koj je, poduzeo smrtovnicu ili inventar, imade pravo odrediti dražbu, i ustanoviti da stvari koje se nemogu čuvati, moraju biti prodane, makar i izpod procienbene ciene.

Ostavinsko razpravni sud može i prije nego se razprava dovrši, dozvolieti nasliedniku ili njegovom zakonitom zastupniku, zakoniti posjed pojedinih glavnicah i drugih pokretnih stvarih k ostavini spadajućih, samo da bude dokazano do on imade *neograničeno* i *izključivo* pravo nasliednika, i vlast slobodnog razpolaganja sa svojim imetkom, ali to u koliko pristojba platiti imajuća se vrhu ostavine, i izpunjenje razredbe posliednje volje, budu osjegurana s onim što ostane, ili da zauzete stranke k tomu privole; a istotako moći će mu se dopustiti, da one stvari sudbeno ili izvansudbeno razprodaje.

5. Kad su u nasliedstvo zauzeti baštenici, za čija prava, sud mora od strane ureda skrbiti, prodaja sliedila bude kroz javnu (sudbenu) dražbu.

6. Kad se radi o neznatnih (malenih) ostavinah, i koje nemaju u sebi velikih potežkoćah, kotarski sudovi skrbiti će po mogućnosti, da budu zauzeti u samom jednom neprekidnom zapisniku, svi ostavinski spisi, najme: smrtovnica, inventar, nasliedno očitovanje, medjusobno priznanje ostavinskoga prava, pregled u pogledu dužnostih baštenikom nadležećih, i polag okolnostih, takodjer dioba ostavine, ili konačni pregled vrhu nje, i skrbiti će nadalje da se pridošavšim nasliednikom ne prouzrokuje bezpotriebnoga gubitka vriemena, navlastito ako su ubozi.

7. Ako se to učiniti nemože, kotarski sud, odrediv što bi predhodno bilo potriebito, pozvati će baštenike i saslušati imajuće se stranke na posebno ročište, za sastaviti s njimi izkaz (pregled) vrhu ostavine — Ako se radi o znatnih

Digitized by Google

(velikih) ostavinah, ili uslied molbe stranakah, kotarski sudovi mogli budu takodjer zahtievati od njih pismeni izkazi, ili dopustiti da ih sobom na ročište donesu.

U pogledu ostavinah seljačkih stanovnikah, nebudu se zahtievali pismeni izkazi, i dopuštjati će se podnešenje ovakovih, jedino uslied izričnog zahtievanja stranakah.

8. U pregledu vrhu oporuke, nasliednik mora izkazati točku po točku, u koliko su se izvršile odredbe po pokojniku učinjene oporukom ili zapisjem (codicillo).

9. Zamjene povjerbene i slične odrebe, moraju biti upisane u javne knjige na teret obvezanih nepokretninah. Ako te odredbe ili zamjene, imaju za predmet glavnice ili druga nepokretna dobra, izdati imajuća se postavljenom nasliedniku ili zapisovniku: tad ova moraju biti pupilarnim jamstvom osjegurana, kad se razredbom posliednje volje nije oprostilo koga se tiče od jamstva, ili se zauzetnici toga pravnovaljano ne odreku — Ova načela valjaju takodjer u pogledu uživanja ostavine, ili jednog djela nje.

U pogledu jamstva ili sjegurnosti, zakon propisuje u obće: da nitko nije dužan prijeti u zalog u ime *jamstva*, jednu kuću za vriednost veću od *polovice*, niti zemljište ili pokretne stvari, za vriednost veću od *dvie tretjine*, od prociene (stima) § 1374 O. G. Z.

10. Za postignuti uručenje ostavine, nasliednik trieba da valjano dokaže njegovo pravo nasliedstva, a osim toga, da je izplatio pristojbu ostavinsku, ter da je izpunio polag okolnostih, sve dužnosti naložene mu po zakonu ili po pokojniku; u koju svrhu valja da nadalje dokaže namirenje ili osjeguranje zapisah (legati) odredjenih za siromahe, zavode, crkve, učione, duhovne zborove (manastire i t. d.), javne zavode, ili za druge blagotvorne svrhe ol javne koristi — Ipak, zakladna (osnovna) izprava za takove zapise, može biti učinjena i poslie uručbe ostavine.

Polag Naredbe Ministar. Pravosud. i Financ. od 18 Veljače 1857 Br. 3673, kad zapisi blagotvorni, i javne koristi, pak i ostavinska pristojba, budu valjano osjegurana (kroz uknjižbu, polog, valjano poručanstvo i t. d.): uručenje ostavine moglo bude slieditи i prije.

Digitized by Google

11. Kad bi se kakov zapisovnik nalazio pod tutorstvo ili skrbničtvo, oli njegova osoba nebi još bila poznata, tad se zapis mora položiti u sud, ili shodno osjegurati. Zapisovnikom, čije prebivalište bi bilo nepoznato, doznaniti će se kroz izrok, učinjeno polozenje u sud, ili osjeguranje zapisa.

12. U pogledu drugih zapisah, dovoljno je da se dokaže, da su zapisovnici bili sudbeno ili izvansudbeno obznanjeni. Sa svim tim zapisovnici imaju pravo, toli prije, koli poslie uručenja ostavine, zahtievati zakonito osjeguranje za godišnja trajna izplatjivanja, i za druge zapise, namirenje kojih, nemože se još zahtievati, zbog nedospjelosti zakonitog roka (str. 190, točk 5), ili zbog kakovog ustanovljenja vriemena ili uvjeta, dodanog u razredbi posliednje volje.

13. Ako je pokojnik imenovao izvršioca oporuke, pregledi napomenuti u točk. 8 do 12, moraju biti podnešeni zajedno po njemu i nasliedniku.

14. Dokončanje ostavinske razprave, u načelu, nebude se moglo produljiti do razdjelenja ostavine, niti u slučaju da bi bili u njoj zauzeti malodobnici ili obskrbljenici. Sa svim tim, ako nema zapriekah, navlastito ako se radi o malenih ostavinah, sastojećih iz gotovog novca, vjeresijah ili pokretnih stvarih, poduzeto bude razdieljenje, pozvav k tomu takodjer zakonite zastupnike malodobnih ili obskrbljenikah (a istotako i ubozih, zavodah, zborovah, crkvah, javnih zavodah, erara, feudah, povjerbah i ostavinah obteretjenih povjerbenom zamjenom).

15. Ako se radi o ostavinah znatnijih (većih) ili zapletenih, u kojih bi bili zauzeti malodobnici, ili obskrbljenici, sami, ili zajedno sa punolietnici: dioba ostavine bit će učinjena, polag okolnostih. prije ili poslie uručbe, i odobrena po ostavinsko-razpravnoj oblasti, ili polag slučaja, priobćena pupilarnoj oblasti za odobrenje.

16. U proračunanje čiste ostavine, za ostavinsko razdjelenje, izkazana bude najprije imovina, kaošto izlazi iz inventara, pak u stanje kao se je nahajala na dan smrti pokojnika koj je pustio ostavinu; nakon toga bude na-

Digitized by Google

značeno sliedivše umnoženje ili umanjenje, kaonemanje iznos dugovah i teretah. U pogledu pokretnih i nepokretnih stvarih razprodanih, uračunati će se prodajna ciena. Vriednost nepokretninah i pokretninah neprodanih, koje zajednički zapadaju više nasliednikom, u razmjerju njihovih ostavinskih djelovah, može se računati polag inventara, i onda, ako se je za temelj ovoga, uzela prociena u drugo vrieme učinjena, prodajna ciena u kakovom priednjem prenosu posjeda, ili kakovo proračunanje polag poreznih registarah. Ali ako u pregledu vrhu zakonitog djela, ili u diobnoj osnovi ostavine, pojedine stvari neprisudjuju se porazmjerno svakom nasliedniku, tad se vriednost dobarah pronašla bude kroz sudbenu procienu, poduzetu uslied pozvanja zauzetnikah, kad bi se to potriebno ukazalo za korist malodobnih ili obskrbljenikah, oli bude zahtjevano po kakovom drugom nasliedniku.

17. Ostavljeno je razboritosti tutorstvene ili skrbničke oblasti riešenje, obzirom na korist malodobnikah ili obskrbljenikah, ako se imade takodjer učiniti dioba u naravi (V. str. 216 toč. 5).

18. Kad u kakovoj ostavini dolaze jedino punolietni nasliednici, koji su sposobni pravno obvezati se, zavisi od njihove volje, učiniti diobu kroz sud, ili bez njega, prije ili poslie uručenja ostavine.

19. Ako ovi budu zahtievali sudbenu diobu ostavine, uslied njihove molbe, bude ustanovljen dan na kojem će se ta dioba udioničtvovanjem nasliednikah obaviti, u koliko se mogli budu prijateljski načiniti, i poduzeti će se točan zapisnik vrhu nje.

Ako nasliednici budu donieli sobom na ročiste kakovu diobnu razpravu jurve učinjenu (gotovu) ter ju priznaju kao odgovarajuću njihovoj volji, sud dodati će izpravi posvjedočenje, da je upitno priznanje pred njim bilo učinjeno, i čuvati će izpravu ujedno sa ostavinskimi spisi u sud.

Namire vrhu izplatjenih troškovah bolesti i pogreba, i vrhu ostavinskih dugovah jurve izplatjenih, ter i druge izprave sudu nepotriebne, budu povratjene dotičnom vlastniku.

Digitized by Google

20. Upis uručbene odluke u javnih knjigah, za prenos vlastničtva nepokretninah na ostavinu spadajućih, ili vjeresijah uknjiženih na teret istih nepokretninah, može se potražiti po nasliedniku, jedino kod ostavinsko-razpravne oblasti; koja bude taj upis dozvoliela, kad je uručbena odluka postala pravomoćna, a kad bi nepokretnost podpadala drugomu kojem sudu, zamoliti će ga za uživotvorenje (1).

21. Kad nakon jur sliedivše uručbe ostavine, pronadju se ostavinska dobra prije nepoznata, poduzeti budu naknadno, potriebni odnosni spisi od strane ureda, a skrbiti će se navlastito za namirenje ili osjeguranje zakonskih pristojbah. Nije ipak potriebno novo nasliedno očitovanje i uručba.

22. Ako se nakon uručenja ostavine, pronajde kakova razredba posliednje volje, ta mora biti podnešena onoj istoj oblasti, koja je razpravu obavila, a ova proglasiti će ju i pridržati medju spise, izdav prepise nje, na zahtievanje zauzetih stranakah. Neimade mjesta novoj ostavinskoj razpravi; ali osobe, za koje bi izviralo kakovo pravo iz proglašene razredbe posliednje volje, i koje nebi k tomu proglašenju bile prisutne: moraju biti ubavještjene, i vlastne su njihova prava gradjanskim putem potražiti proti posjedniku ostavine.

---

(1). V. str. 292 točk. 2. i opazku.

Digitized by Google

Bul. 36 *novć.* (1). *za Austr. i Ugar.*

120. Obraznica Molbe za povedenje ostavinske razprave.

Slavnom c. k. *(ili* kr.) kotarskom Sudu

u

Pazinu.

Molba

Jerka N pokoj. Josipa, zanatom *(ili* stališa) zlatara, iz... nastanjenog u Trstu, u ulici... pod kb. 10.

za povedenje razprave ostavine rečenog pokojnika.

Jednopis.

Slavni c. k. Kotarski *(ili* okružni) Sude! *(ili* kr. Kot. Sude, *ili* Županjski Sudbeni Stole)

Umro *(ili* preminuo) je bezoporučno *(ili* oporukom dana 26 Kolovoza t. g. u tom (ili u ovom) gradu, u ulici... pod kućnim Br. 5, moj otac Josip N. pokojnog P. zanatom kolar, rodom iz... ostaviv za sobom mene jedinoga sina *(ili* još drugu djetcu) i prilično imanje, sastojeće iz dragocienostih, novacah, i drugih pokretninah *(ili morda* i nepokretninah nalazećih se u...).

Budući nije dosad bio učinjen ikakov sudbeni korak za razpravu njegove ostavine: zato ja podpisani molim taj slavni c. k. *(ili* kr.) kotarski sud, kao nadležnu razpravnu oblast, da razpravu upitne ostavine povesti izvoli.

Datum Jerko N.

---

(1) U Rubr. 13, točk. 1, str. 123, Bular. Tarife nalazeće se u knjigi G. W. Henninga (Kološvar god. 1873), priobćene po kr. Ugar. Financ. Minist. podčinjenim financ. oblastim za obdržavanje, uvukla se je očevidno znatna pogreška, jer u njoj je rečeno, da i molbe u *neprepornih* poslovih, kaošto su ostavinski, tutorstveni, skrbnički i t. d.. podvržene su bularini od 50 *novćićah;* što ipak ne stoji, jer i za pokrajine Ugar. Krune, kao i za cislaitansku, podvržene su bularini od samih 36 *novćićah* — I zbilja nit Zak. Član. XXIII god 1868, nit § 2 Zak. Član. IX god. 1873 (u kojem su naročito naznačene jedino molbe u *prepornih* poslovih), a niti drugi koj, budi prišnji, budi kašnji zakon za prvopomenute pokrajine, toga nepropisuju; dočim pako iz druge strane, nit Ministarstvo, koje razposlanjem one knjige, mučke ju je odobrilo, nije vlastno, kao svaki znade, povekšavati bularinu i nove namete na teret občinstva postavljati, dapače vlastan je to učiniti jedino sabor. — Nu čuditi se je, da kr. Ugar. Ministarstvo, jur od god. 1873. pak sve do danas, nije rečenu pogrešku veoma štetonosnu za občinstvo, naknadnim zakonom popravilo.

Digitized by Google

Bul. 36 *novč.* **121. Obraznica bezuvjetnog nasliednog očitovanja.** (1).

Slavni Sude!

Slavnom i t. d. (kao u Obraz. 120).

Umro je bezoporučno *(ili* oporukom od dana...), u ovom gradu dne 20 Svibnja t. g. moj otac Filip N. pokoj. B. zanatom... rodom...iz... ostaviv jednu kuću u selu... pod Br. 10, i nešto pokretnoga imanja.

Pozvan po zakonu ja podpisani da mu nasliedim, kao jedini sin (ili je ostavio više dietce), glasom jur poduzete smrtovnice nalazeće se med sudbene spise: očitujem se, na temelju zakonitog nasliedstva *(ili* na temelju morda nalazeće se oporuke od dana...), njegovim *bezuvjetnim* nasliednikom *(ili* baštenikom), primiv *(ili* prihvativ) ostavinu *bez zakonitog dobročinstva inventara* (nadjevnika ili popisa); i molim slavni sud, da ovo moje *bezuvjetno očitovanje* primiti, ter na temelju istoga i mnoga naslova, meni u smislu § 810 O. G. Z. upravljanje i uživanje ostavljenog imetka dozvolieti dostoji se *(ili* podjeliti izvoli).

kojom se očituje *bezuvjetnim* nasliednikom svoga pokoj. otca Filipa N.

Jednopis i 1 jedan *Napis.*

Bul. 36 *novč.* **122. Uvjetno nasliedno očitovanje.**

Slavni Sude!

Uslied odluke tog Slavnog Suda od 15 Srpnja t. g. Br. 600, očitujem se ja podpisani, na temelju zakonitog nasliedstva *(ili* na temelju oporuke od dana...) *uvjetnim*

(1) U pogledu posliedicah *bezuvjetnog* i *uvjetnog* očitovanja V. str. 293 točk. 4 i 5; a u pogledu podpisanja istoga V. str. 292 točk. 3 i opazku.

Digitized by Google

Slavnom i t. d. (kao u Obraz. 120).

kojom se očituje *uvjetnim* nasliednikom svoje pokoj. matere Kate N.

Jednopis i 1 *Napis.*

nasliedstva *(ili* na temelju oporuke od dana...) *uvjetnim* nasliednikom moje pokojne matere Kate N. rodjene B. iz... preminuvše u selu... dana... primiv *(ili* prihvativ) četvrti dio (manje ili više) njeine ostavine, *sa zakonitim dobročinstvom inventara* (nadjevnika ili popisa); ter molim Slavni Sud, da ovo moje *uvjetno očitovanje*, za dosliedne zakonske posliedice primiti izvoli.

Bul 36 *novč.* **123. Nasliedno očitovanje, u slučaju navedenom u §§ 537 i 809 O. G. Z.**

Slavni Sude!

Napis kao u Obraz. 121.

Dana 4 Rujna t. g. umro je bezoporučno u ovom gradu, moj muž *(ili* suprug) Juraj N. pokoj. P. stališa... rodom iz... ostaviv za sobom pokretna i nepokretna dobra u... i jedinu zakonitu kćer (ili više djetce) s amnom porodjenu, imenom Mariu, u dobi od pet godinah, (manje ili više), kao sve to izlazi iz dotične smrtovnice u spisih kod suda.

Budući je šest mjesecah nakon smrti rečenog mojeg muža, preminula takodjer ista naša hći, gla-
A. som smrtnog lista ovdie pod *A*, bez da bi se prije bila primila (prihvatila) ili odbila na njeino ime, otčinska ostavina (ili dio nje), koja bi bila njoj pripadala; uslied česa, ja kao mati i jedina nasliednica, stupljam u njeina prava, glasom §§ 537. 735. 737 i 809 O. G. Z. -- toga radi očitujem se, na temelju zakonitog nasliedstva mjesto iste moje hćeri *bezuvjetnom* (ili pak *uvjetnom*) nasliednicom goripomenutog pokojnog mojeg muža, prihvativ cielu njegovu ostavinu (ili jedan dio nje) bez zakonitog dobročinstva inventara; ter molim Slavni Sud, da primiv nazočno moje nasliedno očitovanje, meni dozvoli upravljanje i uživanje ostavine na temelju § 810 O. G. Z.

Digitized by Google

Bul. 36 *nově.* **124. Nasliedno očitovanje uvjetno, temeljom zakona, uporabom § 125 Car. Pat. 9 Kolovoza 1854.**

Slavnom i t. d. (kao u Obraz. 120).

Slavni Sude!

Dana 8 Sječnja t. g. preminuo je u ovom gradu, ostaviv u ovoj okolici pokretna i nepokretna dobra, Danilo N. pokojnog Marka, stališa... iz.... bez zakonitog poroda, roditeljah, ili druge rodbine, izim mene samoga, koj, kao prenetjak njegovog prešukundjeda Mojsije N. Perovog, biah s njim u šestom rodbinskom kolienu, (šestoj lozi), kao izlazi iz rodoslovnog stabla (albero genealogico) ovdie u izvoru pod *A.*

kojom se očituje uvjetnim nasliednikom pokoj. Danila N. Markovog, i moli da se ročište ustanovi, za nutrinavedene zakonske posliedice.

Prilog A u izvoru

Nieki Pave B. Gabrov, stališa... iz... niti rodjak, a niti bližnik rečenog pokojnika, nasloniv se na tobožnu njegovu oporuku od dana 20 Listopada 1877, kojom bi bio imenovan kao obći baštenik: očitovao se je bezuvjetnim (ili pak uvjetnim) oporučnim nasliednikom istog pokojnog Danila N., prihvativ bez zakonitog dobročinstva inventara, cielu njegovu ostavinu.

Jednopis i 1 Napis.

Budući ista oporuka nevalja nit šupoga boba, jer neima u njoj propisanog broja svjedokah, osim što je liešena i bitnih drugih formalnostih takove izprave, česa radi nakanio sam ustati proti njoj: to ja, kao rodjak rečenog pokojnika, očitujem se predbježno njegovim *uvjetnim* nasliednikom na temelju zakona, prihvativ njegovu ostavinu sa dobročinstvom inventara; a budući tim načinom, nasliedna naša očitovanja stoje u protuslovju, molim Slavni Sud, da izvoli ustanoviti ročiste, u smislu § 125 Car. Pat. od 9 Kolovoza 1854, za nas saslušati pak odlučiti: koj od nas dva ustati mora proti drugomu kao tužitelj, u budućoj pravdi, za uništenje gorinavedene oporuke.

Digitized by Google

Bul. 36 *nově.* **125. Molba za uzaptjenje (sequestrazione) ostavine.**

Slavni Sude!

Dana 30 Ožujka t. g. preminuo je u ovom gradu moj otac Marko N. pokojnog Ivana, stališa... rodom iz... ostaviv za sobom pokretnog i nepokretnog dobra u ovom gradu, i dvoju zakonitu djetcu, najme: starijeg sina ili moga brata imenom Pavla, zanatom... i mene podpisanoga imenom Ladislava, kao izlazi iz dotične smrtovnice med sudbene spise.

Slavnom c. k. *(ili* kr.) kotarskom *(ili* okružnom) sudu u

Kopru.

Prešna Molba

Ladislava N. pokoj. Marka, zanatom. .iz...u ulici...kb. 8.
proti
Pavlu N Markovom, stališa... iz... nastanjenom u... u ulici... kb. 4.

radi uzaptjenja ostavine pokoj. Marka N. Ivanovog iz...

Prilozi A. do H. u izvoru, izim *A* u ovjerovljenom prepisu.

Jednopis
Dvopis
2 Napisa

Šteta u odvlaci (ili damnum in mora).

Premda isti naš pokojni otac, Bog ga pomilovao, izkazao je uvjek jednaku ljubav meni i pomenutom mojem bratu; ipak ovaj, došao je na polje sa jednom nadrioporukom, po istom pokojniku tobože učinjenom u Trstu dana 4 Lipnja 1877, ovdie priloženom u
A. ovjerovljenom prepisu pod *A*, kojom je on imenovan i postavljen za sveobćega nasliednika cielog skoro otčinskoga imetka, a meni kukavnom je ostavljen jedini zakoniti dio.

Uslied toga, moj brat očitovao se je *bezuvjetnim* i sveobćim nasliednikom pokojnog otca, *na temelju rečene tobožne oporuke*, ter je isto njegovo nasliedno očitovanje bilo i primljeno od strane tog Slavnog Suda, odlukom od 20 Travnja
B. t. g. Br. 6000 u izvoru pod *B;* dočim ja, nepripoznav upitni lažni spis, koga moj otac nije ikad vidio, a kamo pak podpisao, očitovao sam se njegovim *uvjetnim* nasliednikom, *na temelju zakona*, ter je i ovo moje nasliedno očitovanje

Digitized by Google

bilo od strane Slavnog Suda primljeno, kao izlazi iz odluke od 5 Svibnja t. g.
C. Br. 7500 pod *C.*

Budući dakle naša nasliedna očitovanja stoje jedna s drugom u protuslovju, to je meni sudbenom odlukom
D. od 2 Srpnja i. g. Br. 8000 pod *D*, bilo naloženo, da suprot bratu kao tužitelj ustanem, ter u rok od 30 danah tužbu moju podnesem, za uništenje upitne oporuke; što sam ja pravodobno jurve i učinio, glasom napisa dotične tužbe
E. pod *E*, uslied česa, bila je medjutim razprava ostavine obustavljena.

Za slučaj kad protivniku nebiaše još uprava i uživanje dozvoljeno.

1). Pošto ipak moj protivnik mogao bi nenaknadivom mojom štetom, do riešenja rečene pravde, zapušćati ili razpačati prepornu ostavinu, koja se u njegovih rukah nalazi, premda nebiaše mu, kao ni meni, dosad dozvoljena od strane Slavnog Suda, dotična uprava i uživanje po § 810 O. G. Z. — toga radi molim istoslavni Sud, da na temelju § 127 Car. Pat. od 9 Kolovoza 1854, i § 425 Gradj. Postup. medjutomno sudbeno uzaptjenje (sequestrazione) preporne ostavine odrediti, i kao zaptioca (sequestratario) Svetozara P. Ivanovog, stališa... iz... čovjeka inače poštenog i imućnog, imenovati izvoli *(ili* iskati može se, da preporna stvar bude uzeta u sudbenu pohranu).

Za slučaj kad je protivniku bila jur dozvoljena uprava i uživanje.

2). Pošto je ipak moj protivnik zadužen na sve strane, i ovrha (ili morda više tužbah) proti njemu jur povedena po Mariji B, radi izplate duga od fr. 2000 a. v. glasom sudbene odluke pod

Digitized by Google

F. *F*, te od strane Filipa *D.* Gabrovog, radi fr. 500 (i. t.
G. d.), kao svjedoči sudbena odluka pod *G;* uslied česa, budući se on u posjedu ostavine nalazi, jer mu je uprava i uživanje nje, u smislu § 810 O. G. Z. bila jur dozvoljena, mogao bi ju lahko, nenaknadivom i velikom mojom štetom nesamo zapuštjati, dapače i razpačati do riešenja pomenute pravde — toga radi ja, podav dovoljno jamstvo (sjegurnost) ovdašnjeg gruntaša Josipa E. Perovog, do iznosa od 10000 fr. a. v. glasom poručanstvenog pisma, zaporkom uknjižbe
H. providjenog pod *H*, za svaku slučajnu štetu, koja bi se protivniku pripetiti mogla, molim Slavni Sud, da na temelju § 127 Car. Pat. od 9 Kolovoza 1854, i § 427 Gradj. Post. medjutomo sudbeno uzaptjenje (i t. d. kao za slučaj 1).

Bul. 36 *nove.* **126. Molba za razpečatjenje stvarih postavljenih pod sudbeni pečat.**

Slavni Sude!

Slavnom i t. d. (kao u Obraz. 120)

Prigodom sastava smrtovnice pokojnog moga otca Nikole N. Franovog iz... biahu sudbeno zapečatjene u jednom ormaru

za razpečatjenje i izručenje sudbeno zapečatjenih stvarih.

a). nieke izvorne izprave Ivana B. pokojnog Petra, zanatom... iz... koje se odnašaju na pravdu jednu, po njemu povjerenu za branitbu, rečenom mojem otcu. *(ili)*

Prilog *A* u izvoru.

Jednopis i 1 Napis.

b). *A.* niekoje sitničarie, koje glasom odluke pod *A*, ja biah ovlaštjen razprodati. *(ili)*

Velepresno, radi štete (ili pogibelja) u odvlaci.

c). niekoliko komadah blatne rubenine (prtenine), uporabljene po pokojniku, u zadnjoj svojoj bolesti, koja biaše žalibože kužna, i prouzrokovala je njegovu smrt.

Digitized by Google

Pro *a)* Budući su Ivanu B. potriebne rečene izprave, kao izlazi iz njegovog očitovanja na nožje ove molbe postavljenog:

Pro *b)* Dolazeći prek sutra običajni sajam Sv. Trih Kraljah, držati imajući se u... na kojem bi se vjerojatno rečene sitničarie dobro (skupo) prodale:

Pro *c)* Pošto iz zaprte ove rubenine izhaja nesnosni smrdež, koj bi mogao žalostne posliedice mojoj obitelji prouzrokovati:

Pro *a) b) c)* toga radi molim Slavni Sud, da što najprešnije moguće *(ili* bez počasiti časa), sbog štete (dotično pogibelja) u odvlaci, odrediti izvoli razpečatjenje pomenutog ormara, i izručenje rečenih stvarih u moje ruke, kao jur očitovanom i pripoznatom sveobćem nasliedniku; izaslav u tu svrhu napoštnu sudbenu osobu.

Miroslav N.

Pro *a)* Goripomenute izprave veoma su potriebne podpisanomu, koj se ovoj molbi pridružuje.

Ivan B.

Bul. 36 *novč.* **127. Molba za prisežno potvrdjenje ustmene oporuke, od strane dotičnih svjedokah.**

Slavni Sude!

Slavnom (i t. d. kao u Obraz. 120.

Preminula je u Selu...dana 4 Lipnja t. g. moja pokojna mati Mande N. rodjena S. iz... razrediv ustmenom oporukom o svojem pokretnom i nepokretnom imanju, nalazećem se u ovom gradu.

da se dan ustanovi, za prisežno potvrdjenje ustmene oporuke pokoj. Mande N.

K toj ustmenoj razredbi posliednje volje, bili su prisutni kao oporučni svjedoci: Ivan D. pokojnog Pavla, zanatom... iz..., Josip F. Markov stališa... iz..., i Kuzma L. Filipov zanatom... iz..; koji biahu jur prosto u zapisnik saslušani po tom Slavnom Sudu.

Jednopis

Digitized by Google

Da ipak navedena ustmena oporuka zadobije svoju zakonitu kriepost: molim istoslavni Sud, da na temelju § 66 Car. Pat. od 9 Kolovoza 1854, i § 586 O. G. Z. izvoli ustanoviti ročiste, ter pozvati k njemu rečena tri svjedoka u svrhu, da upitnu oporuku prisegom potvrde; pridržav si dakako pravo k tomu činu prisustvovati ja i moj brat Filip, stanujući oba u ovom gradu, ter istom prigodom ili prije, posebne upitke za svjedoke predložiti.

Bul. 36 *novč.* **128. Molba za poduzetje naknadnog inventara.**

Slavni Sude!

Slavnom i t. d. (kao Obraz. 120*).*

Inventar (nadjevnik ili popis) sastavljen dana 8 Travnja t. g. po sudbenom izaslaniku javnom bilježniku gospod. Petru N. ne sadržava cielo imanje, ostavljeno po mojem pokojnom otcu Milanu B. Jerkovom iz... jer biahu izpuštena dva komada trsovate zemlje, imenom „*Zagrad*“ i „*Dolac*“ Posebine Br. 4 i 50 u obćini... okolici... Zemlj. Zapis. Br. 100 iste obćine; koja dva komada, isti pokojnik kupio je malo danah prije njegove smrti, od Pavla Z. Perovog zanatom...iz...za iznos od 1000 fr.

za poduzetje naknadnog inventara ostavine pokoj. Milana B. Jerkovog.

Jednopis i 1 *Napis.*

Molim dakle Slavni Sud, da naknadni inventar vrhu njih poduzeti učini.

Digitized by Google

Bul. 36 *novč.* (1). **129. Molba kojom se Sudu podnaša prisegomjestni Prokaz ostavine, i Izkaz nje za odmjerenje pristojbe.**

Slavnom i t. d. (kao u Obraz. 120)

kojom podnaša prisegomjestni Prokaz ostavine pokoj. Nikole N. i Izkaz nje za odmjerenje pristojbe.

Prilozi *A B.*

Jednopis i 1 Napis.

Slavni Sude!

U ovršenje Odluke tog Slavnog Suda od 4 Srpnja t. g. Br. 500, ja podpisani podnašam (podastiram ili predlažem) pod *A* prisegomjestni Prokaz *(ili* Prokaz pod vjerom prisege) ostavine mojeg pokojnog brata Nikole N. Perovog iz..; a pod *B*, Izkaz ostavine za odmjerenje pristojbe.

A.

B.

(1). Ako gorinavedenom molbom, bio bi Sudu podnešem *sami* Izkaz za odmjerenje pristojbe, tad molba (i Izkaz, kao se razumi) bila bi prosta od bularine; ali ako bi se istodobno podnieo i prisegomjestni Prokaz, tad molba i ovaj, morali bi biti obskrbljeni propisanim biljegom.

Digitized by Google

Bul. 36 nove **130. Prisegomjestni Prokaz ostavine.** (1).

Prisegomjestni Prokaz (ili Prokaz pod vjerom prisege) ostavine pokoj. Danila N. Perovog, stalisa... iz.. umrseg u.. dana 5 Svibnja 1878.

Prilozi Br. komadah	A. IMETAK OSTAVINSKI.	SVOTA diona fr.	n.	ukupna fr	n.
	I. U gotovom novcu.				
20	Forinta u srebru, od 100 novč. po svakom komadu	20	—	—	—
10	Bankah svaka od 10 fr.	100	—	120	—
	II. U državnih Austr. Obveznicah.				
1	Državna obveznica od 15 Prosinca 1849, razred B, Br. 3836, na 4 ½ %, za fr. 1000	800	—	—	—
	sa odnosnimi kamati od dana... do...	1	52	801	52
	III. Druge vjeresie (tražbine).				
1	Zudužnica Iva P. od dana...za fr. 1000, uz 4 %. .	1000	—	—	—
	Zaostali kamati od dana...do dana smrti	10	—	1010	—
	IV. U zlatu, srebru i drugih dragocienostih.				
6	Srebrne žlice sa početnimi slovi D. N.težine od 20 dekagram. po svakoj	27	—	—	—
1	Srebrna žepna ura, označena Bem. 300	30	—	57	—
	V. Halje i rubenina (prtenina).				
1	Nadhaljina zelenog sukna, polustara	5	—	—	—
12	Košuljah Platnenih, novih	24	—	—	—
12	Parah polubičvah (polučarapah)	2	—	31	—
	VI. Pokućtvo (pohišćina).				
2	Stola orešja.	10	—	—	—
8	Sjedilnicah (kantridah ili stolacah) vuninom pokrivenih	18	—	—	—
1	Ormar mehkoga drva, sa dviemi vratnicami . . .	12	—	40	—
	VII. Knjige.				
422	Komada knjigah, pobližne vriednosti od	—	—	252	—
	VIII Nepokretnine (negibivosti ili nepomičnosti).				
1	Kuća u... pod Br. 8, koja polag pogodbe od dana...				
A	pod *A*, bila je kupljena za	—	—	8000	—
	Ukupni imetak	—	—	10311	52

(1) Nasliednici moraju Sudu podnieti *prisegomjestni Prokaz*, samo u onom slučaju, kad se inventar ne sastavi; pak zato, budući stoji na mjesto njega, valja da mu bude jednak u svojem sastavu, no jedinom razlikom, da na nožje navedenog Prokaza, mora biti postavljena ova zaporka „*Da je gorinpisani ostavinski imetak, bio točno prokazan, potvrdjuje se pod vjerom prisege.*“

Digitized by Google

Prilozi	Br. komadah	B. DUGOVI.	SVOTA diona fr.	n	SVOTA ukupna fr.	n
B		Polag zemljišnog Izvadka od dana... Br. 7. pod *B*, uknjižen je na teret navedene kuće Br. 8, na temelju obveznice od dana ..na korist Marka S. uz 6 % kamate, iznos od	——	—	2000	—
		Ukupni dugovi	——	—	2000	—
		Ostavina dakle iznaša.				
		I. U gotovom novcu	120	—		
		II. U državnih austr. obveznicah	801	52		
		III. U drugih vjeresiah	1010	—		
		IV. U dragocienostih	57	—		
		V. U haljinah i rubenini.	31	—		
		VI. U pokućtvu.	40	—		
		VII. U knjigah	252	—		
		VIII. U nepokretninah	8000	—		
		Ukupno . .	——	—	10311	52
		Odbiv dugovinu od	——	—	2000	—
		Ostane čisto ostavinsko imanje od.	——	—	8311	52
		Da je goriopisani ostavinski imetak, bio točno prikazan, potvrdjuje se pod vjerom prisege.				
		Datum				
		Jerko N. Danilov.				

Digitized by Google

131. Izkaz ostavinski za odmjerenje pristojbe. (1).

Krunovina — Dalmacia. *Sudbeni Kotar* Zadar.

Izkaz ostavine pokoj. Danila N. Perovog, stališa... iz... umršeg u... pod kb. 8, *dana* 5 *Sječnja* 1878.

A. OSTAVINSKI IMETAK.

Br. tekući	Predmet	Kotar sud.	NAZNAČENJE VRIEDNOSTI — Na temelju	nepokret. fr.	nepokret. n.	papirah fr.	papirah n.	ost. imetka fr.	ost. imetka n.	ukupno fr.	ukupno n.	Vriednost pripoznata fr.	Vriednost pripoznata n.	Opazke obvezanoga na izplatu pristojbe, ili poruka (jamca)	Opazke od strane Suda
1	Kuća u Krku pod Br. 4.	Krk	inventara od 2 Travnja 1878 *(ili* prisegomjestnog prokaza od dana) Kod Suda.	800	—	——	—	——	—	800	—	*Ova dva stupca popunjuje Porezni Ured*			
2	Državne obveznice	»	isto	——	—	40	—	——	—	40	—				
3	Pokretnine	»	isto	——	—	——	—	100	—	100	—				
			Ukupno	800	—	40	—	100	—	940	—				

(1) Za podupiranje ovog Izkaza, moraju biti priložene u izvoru ili u ovjerovljenom prepisu, jedino one izprave, koje se ne nalaze kod ostavinskog suda; česa radi bit će dovoljno samo pozvati se na slučajnu oporuku, inventar i t. d. koji bi se kod suda nalazili, dočim namire, računi, zemljišni izvadci i t. d. valja da budu priloženi. (Naredba Minist. Pravosud. i Financ. od 23 Svibnja 1852).

U ostalom, ako u ostavini ima nepokretninah nalazećih se u cislaitansku i translaitansku, tad valja da se podnesu *dva* Izkaza (Naredba Financ. Minist. od 28 Srpnja 1868. Br. 43905).

Digitized by Google

B. STAVKE ODBITI IMAJUĆE SE.

Broj tekući	Predmet	NAZNAČENJE: Na temelju	vjeresiah neutjerivih fr.	n.	dugovah fr.	n.	ostavine oproštene fr.	n.	ukupno fr.	n.	Stavke odbiti imajuće se, priznate. fr.	n	Opazke obvezanoga na izplatu, ili poruka (jamca).	Opazke sudbene
1	Dug prama NN. kao u inventaru stavka 1, uknjižen na kuću nazadpomenutu.	Zajamnog ugovora od 2 Ožujka 1876 (ili zemljišnog izvadka) pod *A.*	——	—	100	—	——	—	100	—				
2	Troškovi sprovoda i bolesti.	namirah pod *B. C. D.*	——	—	50	—	——	—	50	—	*Ova dva stupca popunjuje Porezni Ured*			
3	Zapis za učioničku zakladu.	4.e točke oporuke u sudbenih spisih.	——	—	——	—	40	—	40	—				
		Ukupno	——	—	150	—	40	—	190	—				

Ako se od izkazane ostavine u . . . . . fr. 940 odbiju stavke
odbiti imajuće se u. . . . . » 190 ostaje čista o-
stavina, pristojbi podvržena, od. . . . . fr. 750

C. RAZDJELBA OSTAVINE.

Broj tekući	Ime i predime sudionikah ostavine, njihov stališ i prebivalište	Njihovi odnošaji s pokojnikom	Zakoniti naslov	Predmet	Naznačeno za odmjerenje: s postotkom	Naznačeno za odmjerenje: Na vriednost fr.	Naznačeno za odmjerenje: Na vriednost n.	Pripoznato za odmjerenje: s postotkom	Pripoznato za odmjerenje: Na vriednost fr.	Pripoznato za odmjerenje: Na vriednost n	Opazke obvezanoga na izplatu pristojbe, ili poruka	Opazke sudbene
1	N. B. mornar, prebivajući u Kraljevici kb. 5.	sin	Obći nasliednik, na temelju oporuke 8 Srpnja 1877 kod suda.	Kuća u Krku pod Br. 4, uvriednosti od fr. 800, odbiv dug od fr. 190	1%	305	—	*Ove stupce popunjuje Porezni Ured*				
2	N. C. tkalica u Kraljevici kb. 10.	ostavša udovica	uživateljica temeljom rečene oporuke.	uživanje doživotno pomenute kuće odbiv dug kao gori . . .	1%	305	—					
3	N. D. lištonoša, bivajući u Bakru kb. 8.	brat	ista oporuka	Državna obveznica od fr. 40, uslovom zapisa	4%	40	—					
4	N. E. poljodelac u Novom kb. 5.	unuk	isto	Zapis od fr. 30 iz pokretninah . . .	4%	30	—					
5	D. D. mornar u Trstu, kb. 50.	zet (1)	isto	Zapis od fr. 20 kao gori	1%	20	—					
6	F. F. sluga u Puli kb. 6.	sluga	isto	Zapis od fr. 5, kao gori	1%	5	—					
7	Z. A. bačvar u Zadru kb. 5.	nije u rodu	isto	Zapis od fr. 5, kao gori	8%	5	—					
8	Učionička zaklada.	——	isto	Zapis od fr. 40, kao gori	—	——	—					

(1) Polag Car. Naredbe od 23 Kolovoza, i Financ. Minist. od 31 i. m. god. 1858, zeti, tastovi ili svekrvi i pastorki prama pokojniku, podvrženi su kao i sinovi *ostavinskoj* pristojbi od 1%. — A to isto valja i za nezakonitu i posinovljenu djetcu. Bratučedi ili tetići u prvom redu pako, podvrženi su pristojbi od 4%. — No opazuju se, da porod ili rodjenici gorepomenutih, platjaju kao i njihovi roditelji (Točk. 115-106 B. Bular. Zak). U pokraj. Ugar. Krune pako, djetca platjaju 1%, žena ili muž, zetovi, tastovi, pastorki, djetca nezakonita i posinovljena, te bratučedi, 1½%, uračunav u tomu i izvanred. namet; a za ostale, pristojba od 4% i od 8%, povišena je na 5%, dotično na 10%.

Digitized by Google

D. Posebne pristojbe vrhu nepokretnog imetka i za prenos istoga, uslied ostavinske uručbe (1)

Broj tekući	Ime, predime, stališ i prebivalište prednjega vlastnika i nasliednika	Zakoniti naslov	Predmet	Naznačeno za odmjerenje: s postotkom	Na vriednost fr.	n.	Pripoznato za odmjerenje: s postotkom	Na vriednost fr	n.	Opazke obvezanoga na izplatu pristojbe, ili poruka	Opazke sudbene
	N O. mornar iz Kraljevice pod kb. 8, prednji vlastnik									Ostavnik postao je vlastnik nazadpomenute kuće, uslied kupoprodajnog ugovora od 2 Listopada 1860 pod *E*, dakle od prieko 10 godinah.	
1	N B. mornar iz Kraljevice kb. 5, sin pokojnika	Obći nasliednik na temelju oporuke u sudu	nazadpomenuta kuća u vriednosti od fr. 800, čije doživotno uživanje pripada udovici	1 ½ %	400	—	*Ove stupce popunjuje Porezni Ured*				
2	N. C. tkalica u Kraljevici pod kb 10, zaostavša udovica	uživateljica doživotna temeljom oporuke	uživanje doživotno iste kuće, procienjene fr. 800 a. v.	1 ½ %	400	—					

U Zadru 5 Kolovoza 1878.

N B

(1) U odmjerenju goripomenute pristojbe, na prenos nepokretninah, neodbijaju se dugovi. — U ostalom za pokraj. Ugar. Krune, sinovi platjaju u ime *prenosne* pristojbe 1 ½ %, a svi drugi, koji u ime *ostavinske* pristojbe na str. 317 platjaju više od 1 %. podvrženi su *prenosnoj* pristojbi od 1 ⅞ %.

Digitized by Google

Bul. 1 *fr.* **132. Molba za pozvanje ostavinskih vjerovnikah.**

Slavnom i t. d. (kao Obraz 120).

da se vjerovnici ostavine pokoj. Mate N. Jurovog, za prijavljenje njihovih tražbinah, kroz izrok pozovu.

Jednopis.

Slavni Sude!

Budući je moj pokojni otac Mate N. Jurov, iz... ostavio za sobom više dugovah, koji nezna se dosad, budu li se mogli namiriti, ili ne iz dotične ostavine; što ja kao nasliednik znati želim — toga radi molim Slavni Sud, da u smislu § 135 Car. Pat. od 9 Kolovoza 1854, odnosni izrok proglasiti izvoli; pozvav kroz njega dotične vjerovnike, da njihove tražbine suprot visećoj ostavini, pismeno, ili ustmeno u zapisnik, u rok ustanoviti imajući se, pod izbiegom posliedicah u § 814 O. G. Z. naznačenih prijave. (1).

Bul. 36 *novč.* **133. Molba (prijava pismena) kojom se kakova tražbina suprot visećoj ostavini prijavlja**

Slavnom i t. d. (kao u Obraz 120).

kojom prijavlja svoju tražbinu od 5000 fr. sa 6% kamati, proti ostavini pokoj. Ivana N. Perovog iz...

Jednopis i 1 *Napis.*

Slavni Sude!

Uslied izroka tog Slavnog Suda od 5 Kolovoza t. g. Br. 6000, prijavljam suprot ostavini pokojnog Ivana N. Perovog iz...moju tražbinu od 5000 fr. a. v. sa 6 % kamati od dana 4 Travnja 1877 napried, odvisnu iz obveznice od 6 Ožujka 1874; priuzdržajem podnešenja ove izprave na ustanovljeni dan.

(1). Polag okolnostih, s onim istim izrokom, kojim se nepoznati nasliednici pozivaju, mogu biti pozvani i ostavinski vjerovnici (§ 135 Car. Pat. 9 Kolovoza 1854).

Digitized by Google

Bul 56 *novč.* **134. Molba za sudbenu povlast upisanja u javnih knjigah, kakovog zapisa, ili uknjižene vjeresije.** (1).

Slavni Sude!

Slavnom i t. d. (kao Obraz. 120).

Uručbenom odlukom tog Slavnog Suda od 20 Travnja t. g. Br. A. 500 pod *A*, bila je Marku N. iz... uručena ostavina pokoj. Filipa B. Ivanovog, izim meni zapisane

1). kuće na dva poda, pod Br. 10, ležeće u selu... upisane na ime rečenog pokojnika u Zemljiš. Zapis. Br. 25, obćine...

da se ovlasti na razpisanje na svoje ime, nutrinavedenog zapisa.

2). vjeresie *(ili* tražbine) od fr. 500 a. v. prama Jerku F. Perovom iz... zavisne iz obveznice od dana 8 Travnja 1872, uknjižene na korist pokojnika, a na teret dužnikove livade, imenom „*Komardica*" Poseb. Br. 30, Zemljiš. Zapis. Br. 6, Obćine...

Prilog *A* u izvoru.

Jednopis i 1 Napis

(Za 1 i 2) Želeći ja podpisani zadobiti zakonitu vlastnost rečenog zapisa *(ili* kuće, dotično uknjižene tražbine), molim taj Slavni Sud, kao ostavinsko-razpravnu oblast, da me, na temelju § 178 Car. Pat. od 9 Kolovoza 1854 ovlastiti izvoli, na zaiskanje razpisa (*ili* uknjižbe) istog zapisa na moje ime.

Bul. 56 *novč.* **135. Molba za ustanovljenje ročišta, u svrhu sudbene razdielbe ostavine.**

Slavni Sude!

Nalazi se još danas u tečaju kod Slavnog Suda razprava ostavine pokoj. Ivana N. Jurovog iz... bezoporučno umršeg u... koja sastoji iz pokretninah, nepokretninah, i niekojih glavnicah, kao izlazi iz dotičnog inventara nalazećeg se kod Suda.

(1). V. Str. 292 toč. 2 i opaz. pak str. 302 toč. 20.

Digitized by Google

Molba i t. d. (kao u Obraz. 120).

Udionici rečene ostavine, koji se jur očitovaše kao nasliednici, jesu pokojnikovi malodobni sinovi Ilia i Božo, ter punolietnici Maria i Jerko, koj posliednji, kao kormilar austro-ugarske korablje „*Jelisave*“ mora odjedriti do malo danah put Amerike.

za ustanovljenje ročišta, u svrhu sudbenog razdjeljenja ostavine pokoj Ivana N.

Budući podpisani žele udjelotvoriti sudbeno razdjeljenje upitne ostavine, prije odlazka pomenutog brata Jerka, koj, Bog zna kad se bude u domovinu povratio: zato umoljavaju Slavni Sud, da u navedenu svrhu izvoli ustanoviti ročiste; pozvav k njemu rečene punolietne udionike, i Pavla R. pokojnog Josipa, stališa... iz... kao zakrilnika malodobnikah.

Jednopis i 3 Napisa.

Bul. 50 *nove.* **136. Molba za postignutje odgode u pogledu izplate ostavinske pristojbe.**

Slavnom c. k. (dotično kr). Kotarskom Financialnom Ravnateljstvu u...

Slavno Kotarsko Financialno Ravnateljstvo!

Prešna Molba.

Ivana N. pokoj. Miroslava, stališa... iz...stanujućeg u... pod kb. 8.

Platežnim nalogom ovdašnjeg c. k. (dotično kr.) Poreznog Ureda
A. od 4 Lipnja t. g. Br. 500 pod A, bilo mi je naloženo, da u rok od 30 danah namirim iznos od fr. 100, u ime pristojbe vrhu ostavine pokojnog mi otca Miroslava N. iz..; a iz druge strane, odlukom ovomjestnog Slavnog Kotarskog Suda, kao ostavinsko-razpravne oblasti od dana 4 Kolovoza t. g. Br. 6000
B. pod *B*, takodjer naloženo mi, da izplatu tog iznosa u rok od 14 danah opravdam, pod izbjegom globe od fr. 10.

za odgodu u pogledu izplate pristojbe vrhu ostavine pokoj. Miroslava N. iz...

Prilozi A. B. C. u izvoru.

Jednopis i 1 Napis.

Digitized by Google

Budući mi je sad upravo nemogućno da upitnu svotu izplatim, jer imade već mjesec danah da sam težko bolestan, kao izlazi iz liečničke svjedočbe pod
C. *C*, uslied česa za sve ovo vrieme nijesam dobio niti novčića; a vidiv iz druge strane, da jedva do dva mjeseca po prilici, mogao budem dobiti koj forint od vina, dotično od grozdja, koje se sad trga: zato molim Slavno Financialno Ravnateljstvo, da za navedenu svrhu, odvlaku barem od dva mjeseca meni podjeliti izvoli.

Dočim pako kao rekoh, moram se o tomu na vrieme opravdati pred gorihvaljenim Sudom, za izbieći zaprietjenu mi globu: to molim da nazočna molba bude što prije moguće riešena, i odnosna odluka meni uručena.

Bul. 36 *novč.* **137. Molba za uručenje ostavine.**

Slavni Sude!

Slavnom i t. d. (kao u Obraz. 120).

Odlukom tog Slavnog Suda od 6 Kolovoza t. g. Br. 2000 pod
A. *A*, bilo je primljeno naše bezuvjetno *(ili morda* uvjetno) nasliedno očitovanje, i tim načinom bili smo pripoznati kao baštenici na temelju oporuke *(ili morda* na temelju zakonitog nasliedstva), naše pokojne matere Anice N. rodjene P. svaki za jednu polovicu (manje ili više) njeine pokretne i nepokretne ostavine.

za uručenje ostavine pokoj. Anice N. rodjene P.

Prilozi od *A* do *G*, u izvoru, *B* u ovjerovljenom prepisu.

Jednopis i 2 Napisa

Budući smo jur izplatili *(ili* osjegurali, što valja izpravom dokazati) sve blagotvorne ili nabožne zapise, po pokojnici naredjene 2.om
B. točkom njeine oporuke pod *B*, glasom izvornih namirah pod
C. D. *C D*, i činili obslužiti glasom

Digitized by Google

E. F. namirah pod *E. F*, 50 svetih misah, temeljom 3.e točke iste oporuke; pak vidiv da smo takodjer namirili *(ili* shodno osjegurali) ostavinsku pristojbu, kao *G.* pod *G* — to mi dva molimo taj Slavni Sud, da nam uručiti izvoli rečenu pokretnu i nepokretnu ostavinu naše matere, a ovu zadnju napose, najme kuću Br. 6 Poseb. Br. 20, u ovom gradu u ulici... i pristojeći vrtao Poseb. Br. 700, oba unešena u Zemljiš. Zapis. Br. 40 ove obćine, pravom razpisa na naše ime, a to na jednaka dva nerazdjeljena djela (*ili morda*, u razmjerju kakove diobne izprave.

Bul. 50 *nove.* **138. Molba za postignutje tretjeg djela ostavine, kakovog svetjenika bezoporučno umršeg, koj bi siromahom pripadao.**

Slavnom c. k. Kotar. Satničtvu *(ili* kr. Podžupaniji, *ili* gradskom Magistratu)

u *Volovski.*

Molba

Pavla N. pokojnog Jerka, zanatom .. iz. . stanujućeg u... pod kb. 4.

za dosudjenje tretjeg djela ostavine pokoj. župnika Danila Z. Matovog, koj bi siromahom pripadao.

Prilozi A. B. C. u izvoru

Jednopis i 1 Napis.

Slavno c. k. Kotarsko Satničtvo
(Kapetanat ili druga politička oblast)!

Uručbenom odlukom *(ili* uručbenicom) Slavnog c. k. Kotar. Suda u... od 4 Srpnja t. g. Br. 1200 pod *A.* *A*, bio je uručen bratji Petru i Pavlu N. pokoj. Jerka, kao najbližjim rodjakom, bezoporučno umršeg svetjenika Danila Z. Matovog iz... bivšeg župnika u... tretji dio njegove ostavine, sastojeće iz pokretninah, i kuće pod Br. 12 u... Poseb. 500, Zem. Zap. Br. 70, obćine... naznačenih u dotičnom inventaru nalazećem se med sudbene spise.

Budući od rečena dva brata, najmladji Paval N. (ili oba) nalazi se u velikom siromaštvu, kao iz- *B.* lazi iz dotične svjedočbe pod *B;* toga radi on moli, na temelju Dvorskih Naredbah od 6 Veljače 1792,

Digitized by Google

i od 23 Kolovoza 1799, to Slavno c. k. Satničtvo, da njemu, kao ubogom, i najbližjem rodjaku gorinavedenog pokojnika, glasom odluke pod *A* i rodoslovnog stabla
C. pod *C*, osim jurve na temelju zakonitog nasliedstva dobivene polovice tretjeg djela (jer su bila dva brata ili dionika) rečene ostavine, bude sasvim dosudjen takodjer onaj tretji dio nje, koj bi bio polag Dvorske Naredbe od 18 Srpnja 1772 siromahom zapao.

Bul 36 *nové.* **139. Molba za oprost od malodobnosti.**

Slavni Kotarski Sude!

Slavnom c. k. (ili kr). Kotarskom Sudu, kao Pupilarnoj (ili Tutorstvenoj) oblasti u

Šibeniku.

Molba

Marie udove N. rodjene P. iz... pod kb. 4, kao matere i tutorice, i Bogdana Z. pokoj. Iva, stališa... iz...pod kb. 12, kao sututora malodobnog Pera N. pokoj. Marka.

Malodobnik Petar N. iz... nalazi se jur od godine danah pod naše zakrilničtvo (najme matere kao tutorice, i sututora, ili samoga tutora) zbog smrti njegovog otca Marka N. Pavlovog; u kojem tečaju vriemena, on je neprestano izkazao osobitu pamet i odlično ponašanje, kao izlazi iz ćudoredne svjedočbe
A. pod *A (ili* kao budu to potvrdili ako uztrieba, nesamo njegovi otčinski strici Ivan i Mate N. pokojnog Pavla stališa... iz... nego i njegov dućanski gospodar Miroslav R. Jerkov iz... kod koga se nalazi jur od jedne godine, kao knjigovodja).

Budući je ovaj mladić jur prevalio *(ili* prekoračio) dobu od 20 godinah svoga života, glasom rodne
B. svjedočbe pod *B:* to mi sudimo, da bi se od malodobnosti oprostiti mogao i ovlastiti na upravljanje svoga vlastitog imanja; kojim, uz svoju sposobnost i radinost, za stalno držimo, da bude do malo

da se rečeni malolietnik od malodobnosti oprosti.

Prilozi *A B* u izvoru.

Jednopis i 2 *Napisa*

Digitized by Google

vriemena sriećan postao; što se tim više očekivati može, jer već dosad, od malenih svojih dobitakah, prišparao si je iznos od fr. 200 a. v. kod ovogradske štedionice na njegovo ime uloženih.

Na temelju navedenih dakle mi, najme Maria udova N. rodjena P. kao mati i tutorica, i Bogdan Z. pokoj. Iva, kao sututor istog malolietnika, molimo Slavni Sud kao pupilarnu *(ili* tutorstvenu ol sirotinsku) oblast, da ga na temelju §§ 174 i 252 O. G. Z. od malodobnosti *(ili* malolietnosti) oprostiti izvoli; čemu i on, kroz podpisanje ove molbe privoljuje.

Polag §§ 174 i 252 O. G. Z. sudac pupilarni, saslušav tutora, i ako je potriebno najbližje krvne rodjake: može dozvolieti malolietniku, koj je priekoračio dobu života od 20 godinah, oprost od malodobnosti, i proglasiti ga punolietnikom. Ali u slučaju osobitog obzira dostojnom, može se dozvolieti malolietniku oprost od malodobnosti, i tjeranje kakovog obrta, (industria), još i prije nego je dovršio dvadesetu godinu (Previš. Odluke od 3 Lipnja i Dvorski Propis od 15 Lipnja 1835 Br. 38).

Kada tko dovrši 24 godinu svoje dobe, tutorstvo prestane samo po sebi, bez da bi za to bila potriebna kakova molba, ili sudbeno očitovanje (§ 251 O. G. Z).

Bul kao za Obraz. 149.

140. Molba za produljenje tutorstva malodobniku, zbog razsipnosti (razpačljivosti), zbog tielesnih ili duševnih manah.

Slavnom i t. d. (kao u Obraz 139).

Slavni Sude!

za produljenje tutorstva malodobniku Ivanu N. pokoj. Pavla.

Prilog *A* u izvoru.

Jednopis i 2 Napisa.

Danom 10 Kolovoza t. g. moj zakriljenik Ivan N. pokojnog Pavla iz . . . dovršiti će 24tu godinu svoje dobe, kao izlazi iz rodne *A.* svjedočbe pod *A*; čim bi dakako, njegovo tutorstvo prestati moralo.

Ali u ovom pogledu moram sa žalostju očitovati, da on mora ostati i nadalje pod tudjim nadzorom, a to:

Digitized by Google

(razsipnost) *1).* jer nesamo da se je izkazao kao razsipnik svoga imanja, budući je prodao pred malo vriemena bez moga znanja, najbolje halje što je imao, pak zaigrao *(ili* pošundrao ol potratio u igre) dobivene novce: dapače je i udario u oko redarstvene oblasti, zbog velezločestog njegovog ponašanja (1). *ili*

(tjelesne ili duševne mane) *2).* jer ovaj nesrietnik, kao hrom i nemoćan u obih rukah i nogah *(ili* slabouman, *ili* mahnit, *oli* zbog drugih velevažnih uzrokah), nebi bio žalibože u stanju, sam po sebi paziti na svoje imanje, i uzdržavati se.

(Za 1 i 2). Uslied toga molim taj Slavni Sud, kao tutorstvenu *(ili* pupilarnu) oblast, da po glasu § 251 O. G. Z. izvoli što je potriebno učiniti, za produljenje tutorstva rečenom malodobniku, pak zatim na temelju § 81 Gradj. Sudov. podnieti dotične spise Slavnomu c. k. Okružnom Sudu (sudbenom Stolu *ili* Tribunalu) u... za konačno odlučenje.

Bul. 36 *novč.* **141. Molba za imenovanje novoga zakrilnika ili tutora.**

Slavnom i t. d. (kao u Obraz. 139).

Slavni Sude!

za imenovanje novog zakrilnika, malodobne Perice N. pokoj Jura iz...

Prilog *A* u izvoru.

Jednopis i Napis.

1). Odlukom tog Slavnog Suda od 4 *A.* Svibnja 1875 Br. 500 pod *A*, ja biah imenovan *(ili* postavljen) kao zakrilnik malodobne Perice N. pokojnog Jura iz...

Budući sam pred malo danah pao iz konja, i ostao težko ranjen *(ili*, budući moram promjeniti moje obitalište, ter ići odavde stalno prebivati u inozemstvu, oli u drugoj krunovini: *ili pak*, budući ostati moram odalečen od ovoga grada za

(1). U takovih slučajevih, nije baš potriebno pridonešenje dokazah o ponašanju malodobnika, i o svojih tjelesnih i duševnih manah, jer sudac, prije nego stvar odluči, mora saslušati nesamo tutora, nego i krvne rodjake malodob. a ako bi potriebno bilo, i političku oblast (§ 251 O. G. Z. i § 185 Car. Pat. 9 Kolovoza 1854).

Digitized by Google

više od jedne godine, u svrhu i t. d. *ili* budući sam prisiljen podignuti pravdu proti rečenom malodobniku, radi izplate 400 fr.): *(ili pak ovako)*

2). Odlukom tog Slavnog Suda od 4 Svibnja 1875 Broj 500, Marko R. Gabrov, stališa... iz... bio je imenovan tutorom malodobne Perice N. pokoj. Jura iz...

(Za slučaj 2) Budući je ista malodobnica stupila samnom u ženitbu dana... glasom svjedočbe pod *A;* česa radi, obzirom na pristojni moj gradjanski položaj, i dobu života od 30 godinah, nebi bilo liepo nit pošteno za me i za nju, da ostane i nadalje pod tudje zakrilničtvo *(ili* budući je rečeni tutor žalibože umro, ili ponorio dana... 5 Kolovoza t. g. *ili pak budu navedeni drugi razlozi, zbog kojih tutor nebi mogao niti za samoga sebe skrbiti)*

(Za 1 i 2) toga radi molim Slavni Sud, kao Pupilarnu Oblast, da na temelju § 257 O. G. Z. izvoli

(Za 1) mene riešiti ili oprostiti od tutorstva rečene malodobnice, ter na mjesto mene kao takova imenovati Pavla B. Ivanovog, stališa... iz... kao najbližjega njeinog rodjaka.

(Za 2) mene za novoga tutora rečene malodobnice postaviti (za muža, obzirom na ustanove §§ 91. 175 i 260 O. G. Z., a za druge), kao najbljižjega rodjaka.

Bul. 36 *novč.* **142. Molba zakrilnika da se ovlasti: prodati malodobnikovu nepokretnost — odkazati ukamatjenu glavnicu, i upotriebiti ju.**

Slavni Sude!

Poslie smrti Ivana N. Gabrovog iz...ostao je za njim jedini mu sin maladobnik Ilia, koj biaše meni kao zakrilniku povjeren.

Ovaj mladić redke sposobnosti, stupiti će do dva mjeseca u Zagrebačko Sveučilište; česa radi neobhodno je

Digitized by Google

Slavnom i t. d. (kao u Obraz. 139)

potrieban iznos od 200 fr. a. v. najmanje, za njegov putni trošak, za halje mu, knjige, hranu i stan ili konak (ili za druge razloge).

Budući se ipak nalazi u mojih rukah nedovoljni ostatak od samih fr. 20 a. v. izlazeći iz uprave njegovoga imanja, kao svjedoči zadnji pupilarni račun, toj slavnoj oblasti po meni predložen, dotično odnosna Odluka od dana 4 Srpnja t. g. Br. 700 pod *A:* zato mora se svakako poseći na isto njegovo imanje, za uzdržati rečene troškove, ako se neće da velikom njegovom štetom nauke obustavi.

za ovlaštjenje na prodaju malodobnikove nepokretnine — na odkazanje glavnice, *ili* dioni nje potrošak.

A.

Prilog *A* u izvoru.

Obzirom na to, molim Slavni Kotarski Sud, u smislu § 233 O.G.Z.

Jednopis i 1 Napis.

(prodaja nepokretnine) 1). da shodan predlog na c. k. Okružni Sud (Tribunal, ili Županjski Sudbeni Stol) učini u svrhu, da me ovlasti na prodaju malodobnikove oratne zemlje imenom „*Dražica*“ Posebina Br. 60, ležeće pokraj sela... u površini od 150 □ Metarah, te upisane u Zemlj. Zapis. Br. 30 Općine Omišalj; koja sasvim je odjeljena od ostalog tjela njegovih nepokretninah (predaleko odavde, ne plodna i t. d.); a to bez dražbe, Bartolu M. pokojnog Pera stališa... iz..., koj s rečenom oranicom graniči, pak upravo zato ponudja veoma koristnu cienu od fr. 300 a. v. u gotovom novcu, koja bi se od drugih težko dobiti mogla *(ili* pak kroz javnu tražbu);

(odpovjed glavnice) 2). da me ovlasti (Kotarski Sud) na odkazanje (odpovjed) i dignutje glavnice od fr. 300 a. v. ukamatjene kod Bogdana Z. stališa... iz...

(dioni potrošak) 3). da me ovlasti na dignutje iznosa od fr. 200 a. v. od glavnice fr. 800, primljene od Filipa S. iz...

Digitized by Google

(Za 1, 2 i 3) od kojih novacah bi se uzeo rečeni potriebni iznos od fr. 200 — obećav ja, da ću što prije opravdati najkoristniji potrošak i uloženje ostale svote.

Bul. 36 *novč.* **143. Molba za pupilarno odobrenje pogodbe.**

Slavni Sude!

Slavnom i t d. (kao u Obraz. 139).

Dana 4 Lipnja t. g. bila je učinjena med podpisanim tutorstvom, na ime i račun malodobne Kate N. pokojnog Roka iz... od jedne, i njeinim zaručnikom Ivanom B. Pavlovom, stališa...iz... od druge strane, ženitbena pogodba *A.* u izvoru pod *A;* kriepostju koje, malodobnica donaša drugopomenutom, u ime miraza (dote) iznos od fr. 2000 a. v. a zaručnik zapišuje njoj iznos od fr. 4000 a. v. uslovom uzmiraza; koji, u ukupnoj svoti od 6000 fr. bili bi pragmatički osjegurani na teret kuće Br. 5 na dva poda, u ovom gradu, u ulici... upisane u Zemljiš. Zap. Br. 45 ove općine, sudbeno procjenjene u fr. 15000 a. v. glasom procjenbenog *B.* zapisnika pod *B*, i shodno osjegurane za pet godinah proti ognju, *C.* kao svjedoči sjegurnica pod *C.*

za pupilarno odobrenje nutrinavedene pogodbe.

Prilozi *A. B. C.* prvi i tretji u izvoru, drugi u ovjerov. prepisu.

Jednopis i 1 Napis

Izlazeći dakle, da je namjenjena pogodba, utanačena na očevidnu korist pomenute malodobnice; jer kriepostju nje, osim drugih, ona si osjegurava pristojno namještjenje: toga radi podpisano tutorstvo moli Slavni Sud, kao pupilarnu oblast, da upitnu pogodbu, u koliko se malodobnice tiče, odobriti izvoli.

Digitized by Google

Bul. 36 *novć* **144. Molba za pupilarno privoljenje na ženitbu malodobnika.** (1).

Slavni Sude!

Slavnom i t. d. (kao u Obraz. 139).

Želeći malodobna Kate N. zakonita hćer pokoj. Milana iz... i živuće mu ostavše udovice Jelene N. rodjene P. sdružiti se ženitbom s mladićem Ivanom S. Perovim, stališa... iz... jurve punolietnikom: zato podpisano tutorstvo, u smislu obstojećih zakonah, moli k tomu sudbeno privoljenje, u koliko se tiče iste malodobnice, na temelju sliedećih razlogah.

za pupilarno odobrenje ženitbe malodobnice Kate N. pokoj. Milana iz..,

1. Ova malodobnica, čiji imjetak dosiže do samih 500 fr. a. v. slovom... ukamatjenih kod Filipa R. iz... bi ovom ženitbom doistine sriećna postala, jer rečeni mladić, čiji su roditelji jurve preminuli (ili nijesu), dobroga je i hvalevriednoga ponašanja, kao

Pril. *A. B.* u izvoru.

A. izlazi iz svjedočbe pod *A.*

Jednopis i 1 *Napis.*

2. On je vlastnik jednog dućana živeznih stvarih, vodjenog na svoje ime, u ovom gradu, u ulici... pod Br. 15, i kao svi znadu, imade svoga vlastitoga pokretnog i nepokretnog imanja, u vriednosti od okolo 15000 fr. a. v.

3. Toliko svota od 500 fr. slovom... koje malodobnica donaša u ime miraza, koliko uzmiraz od fr. 3000, slovom... i jutrenina od fr. 400 slovom... a. v. njoj po zaručniku ustanovljenih; pragmatički su osjegurani po njemu, kroz odnosnu uknjižbu na teret kuće pod Br. 65 u ovom gradu, u ulici... upisane na njegovo ime u Zemlj. Zapis. B 8 Občine Creske, sudbeno procjenjene na 9000 fr. i osjegurane za pet godinah proti vatrenim štetam, kao svjedoči dotična ženitbena pogodba i pridružena njoj sjegurnica pod *B.*

B.

(1). V. Str. 55.

Digitized by Google

Udovoljiv podpisano tutorstvo na rečenu ženitbu, koja nije drugo, nego najslobodnije izabranje rečene malodobne Kate N. pokojnog Milana, sporazumno sa zaručnikom Ivanom S. Perovim: moli Slavni Sud, kao pupilarnu Oblast, da na korist iste malodobnice, temeljom § 49 O. G. Z. i § 190 Car. Pat. od 9 Kolovoza 1854, svoje privoljenje na istu ženitbu podjeliti izvoli.

Bul. 36 *novć.* **145. Molba za odobrenje posinovljenja malodobnika, koj neima otca.** (1)

Slavni Sude!

Slavnom i t. d. (kao u Obraz. 139)

Budući sam ja podpisani jur dovršio dobu od 50 godinah (poočim ili pomajka nemogu biti mladji, a stariji od 50 god. slobodno), kao *A.* izlazi iz rodne svjedočbe pod *A*, i neimajući zakonite djetce sa sadašnjom mojom ženom Baricom N. rodjenom P., kaošto sviedoči župnička izprava pod *B.* *B:* zato sam odredio uzeti za moga posinka *(ili* poćerku) malodobnog Pavla M. pokojnog Marka iz... u dobi od 20 godinah (posiniti imajući se mora biti mladji od poočima ili pomajke, barem 18 godinah), glasom rodnog *C.* lista pod *C;* a to privolom (otca, ako je živ, a u pomankanju svoga) njegove matere i tutorice Marie P. rodjene R. iz... i sututora mu Filipa F. Jerkovog, stališa... iz... kao izlazi iz pisma posinovljenja u izvoru pod *D.* (2)

za odobrenje izprave o posinovljenju malodobnog Pavla M. pokoj. Marka iz...

Pril. *A. B. C. D.* u izvoru.

Jednopis i 2 Napisa.

(1). Roditelji nemogu posiniti svoje *nezakonite* djetce (Dvorski Propis od 28 Sječnja 1816 Br. 1206) — A u obće pako, u obziru posinovljenjah, ili sam muž ili sama žena, ili oba u isto vrieme, mogu posiniti kakovu osobu (§§ 179. 735 O. G. Z. i Dvor. Prop. od 21 Travnja 1820 Br. 1659). U ostalom V. str. 63, 64.

(2). V. izpravu posinovljenja na str. 64.

Digitized by Google

Uslied toga ja i podpisano tutorstvo malodobnika, molimo Slavni Sud, kao pupilarnu (tutorstvenu, ili sirotinsku) oblast, da preuzev, u smislu § 258 Car. Pat. od 9 Kolovoza 1854, potriebna ubavještjenja vrhu odnošajah moje obitelji (porodice), i one posiniti imajućeg se mladića, odobriti izvoli posinovnu izpravu pod *D*, u koliko se tiče istoga malodobnika, a nakon toga podnieti sva pisma c. k. Okružnom Sudu (dotično kr. sudbenom stolu ili Tribunalu) u... za konačno odlučenje.

Miroslav Z. budući poočim.
Maria P. mati i tutorica.
Filip. F. sututor.

Bul. 36 *nov.* **146. Molba za odobrenje posinovljenja punolietnika, ili slučajno malodobnika, koj ima živućega otca.** (1).

Slavnom c. k. Okružnom Sudu (Tribunalu, ili kr. Županjskom Sudbenom Stolu) u *Gorici.*

Molba i t. d. (kao u Obraz. 145).

Slavno Okružno Sudište
(Županjski Sudbeni Stol, ili Tribunal)!

Podpisani Miroslav Z. pokojnog Danila, stališa... iz... u dobi života od 50 jur dovršenih godinah (poočim ili pomajka nemogu biti mladji od 50 godinah, a stariji slobodno), kao izlazi iz rodne svje-
A. dočbe pod *A*, bez zakonite djetce,
B. glasom župničke svjedočbe pod *B:* uzeo je za svoga posinka *(ili* poćerku) Jerka N. stališa... iz... sina živućeg Ivana N. pokoj. Marka, koj mladić je sad dovršio 25 godinah *(ili* je još *malodobnik*, al svakako mora biti mladji od poočima ili pomajke, barem 18 godinah), glasom
C. rodnog lista pod *C;* a to dakako, privolom samoga njega, i zakonitog mu otca Ivana N. (za punolietnika i za malodobnika), kao izlazi iz pisma posinovljenja
D. u izvoru pod *D.*

(1). V. str. 331 Opaz (1)

Digitized by Google

Uslied toga, podpisani mole taj Slavni c. k. Okružni Sud (Tribunal, *ili* kr. Županjski Sudbeni Stol), da na temelju priloženih izpravah, i u smislu § 259 Car. Pat. od 9 Kolovoza 1854, navedeno pismo posinovljenja odobriti izvoli.

Miroslav Z. poočim.
Jerko N. posinak. (punolietni).
Ivan N. zakoniti otac posinka (punolietnika, i slučajno malolietnika).

Bul. 36 *nov.* **147. Molba za pozakonjenje nezakonitog punolietnog, dotično malolietnog djeteta, uz dozvolu Njih. Apošt. Veličanstva.**

Slavnom c. k. Okružnom Sudu (Tribunalu ili Županj. Sudbenom Stolu)

u

Kotoru

Molba.

Martina N. Ivanovog stališa... iz... i žene mu Marie N. rodjene P. uz privoljenje punolietnog im sina Marka P. svi pod kb. 8.

da se ovaj posliednji kao zakoniti njihov sin očituje, i u tu svrhu što je potriebno odredi.

Prilog A u izvoru

Jednopis i 3 Napisa.

Slavno Okružno Sudište! (1)

Izvan ženitbe podpisanih Martina N. Ivanovog, stališa... iz... i Marie N. rodjene P. iz... rodio se je dana... nezakoniti njihov sin imenom Marko P. sada punolietnik, *A.* glasom rodnog lista pod *A.*

Želeći saz pomenuti muž i žena (supruzi), da isti nezakoniti njihov sin, uzme ponajprije otčino porodično predime, najme *Marko N. Martinov,* ter da bude dionikom njihovog gradjanskog stališa, i pravah na njihovu imovinu, na nasliednike slobodno prenosivu, na isti način kao zakonita djetca, u smislu § 162 O. G. Z. — toga radi, uz privoljenje istog punolietnog sina (ako bi bio malolietnik, kao je rečeno, morali bi k tomu privolieti mat i tutorica sa

(1). Roditelji nezakonitog djeteta, mogu zaiskati njegovo pozakonjenje, uz dozvolu Nj. Apošt. Veličanstva, privolom djeteta, ako je *punolietnik;* a ako je *malodobnik,* dozvolom pupilarne oblasti, dotično privolom tutorstva. U *prvom* slučaju, dotična molba mora biti podnešena Sudištu ili Tribunalu prve molbe, a u *drugom,* Kotarskom Sudu kao pupilarnoj oblasti, to jest na isti način, kao u slučajevih posinovljenja (§§ 263. 264 Pat. 9 Kolovoza 1854).

Digitized by Google

sututorom, uz odobrenje pupilarne oblasti), mole u smislu navedenog §, i §§ 263. 264. 265 Car. Pat. od 9 Kolovoza 1854, taj Slavni c. k. Okružni Sud (Tribunal, *ili* kr. Županjski Sudbeni Stol), da nazočnu molbu podnieti izvoli veleslavnom Prizivnom (Apelatorialnom) Sudu u Zadru; koj pak uz svoje mnienje, blagoizvolieti će podastrti ju Ministru Pravosudja, za dalje predloženje Njih. Apošt. Veličanstvu, u svrhu, da se pomenuti njihov nezakoniti, kao zakoniti sin očituje, ter da se ta okolnost u rodnih župničkih knjigah (maticah) zabilježi.

Martin N. Ivanov (otac).
Maria N rodjena P. (mati).
Marko P. (sin nezakoniti).

Bul. 36 *novč.* **148 Molba za oprost od podnešenja pupilarnog računa.**

Slavnom (i t. d. kao u Obraz. 139.

za oprost od podnešenja pupilarnog računa vrhu imanja malodob. Nikole N pokoj. Pavla iz...

Prilozi *A.* u ovjerov· prepisu, *B* u izvoru

Jednopis i 1 *Napis.*

Slavni Sude!

Danom 30 t. m. bit će tri godine, da sam bio imenovan kao zakrilnik moga prenetjaka malodobnoga Nikole N. pokoj. Pavla iz... ter da mi je bila povjerena uprava njegovog imanja, sastojećeg iz jednokatne kućice pod Br. 6 u ovom gradu, u ulici... i dva komada oratne zemlje. Poseb. Br. 60 i 61, ležećih u... sve zajedno u vriednosti od 2000 fr. a. v. kao izlazi iz ovje-
A. rovljenog prepisa inventara pod *A.*

Budući moj zakriljenik nedobiva dosad od njegovog gospodara Filipa R. kod koga se uči zlatarski zanat, niti novčica, glasom svje-
B. dočbe pod *B;* i vidiv da za njegovo uzdržavanje i obućtvu (i t. d.)

Digitized by Google

kao nemanje za obradjivanje rečenih dvijuh oranicah jedva su dovoljni njihovi plodovi, sa iznosom od fr. 80 a. v. koji se utjeravaju u ime godišnje najamnine od Pavla *D* stališa...iz... od rečene kućice: toga radi molim Slavni Sud, kao Tutorstvenu Oblast, da me na temelju § 238 O. G. Z. od podnešenja pupilarnog računa vrhu imanja malodobnika oprostiti izvoli; tim više, što su svi dosadašnji moji računi bili u podpunom redu pronajdeni i odobreni

Bul. 1 *fr. za prvi arak. a za drugi i t. d.* 50 *novč.*

149. Molba za prepovjedanje (interdire) koga radi razsipnosti ili razpačljivosti, radi mahnitosti i slaboumnosti.

(Razsipnost).

Slavnom c. k. *(ili* kr.) Kotarskom Sudu, kao skrbničkoj oblasti.

u

Volovski.

Molba Pavla Z. Jerkovog, stališa... iz... pod kb. 15.

da se Ladislav N. pokojnog Filipa, iz... pod skrbničtvo postavi, radi razsipnosti *(ili* mahnitosti, ili slaboumnosti).

Jednopis i 2 *Napisa.*

Slavni Sude!

1). Moj djever (šurjak) Ladislav N. pokojnog Filipa, stališa... iz.., ostavši udovac jur od godine danah sa trojom djetcom: imao je prigodom smrti njegove žene Bogomile N. rodjene P. u pokretninah i nepokretninah, imanje od okolo 3000 fr. a. v.

Ali koj bi vjerovao? nakon preminutja svoje sudruge, koja ga je ljubezno ravnivala, ovaj čovjek ne samo da je svoj zanat sa svim zapustio, dapače podao se je igri i pijanstvu, pošundrajuć nesmotreno veći dio svojega dobra, i zadužeć se bez potriebe na taj način, da sad, cieli njegov imetak, težko da će dopirati do 1000 fr.; česa radi, i on i njegova djetca izloženi su neuklonivom siromaštvu.

Vrhu ovih okolnostih, premda budu potvrdjene, kao nimalo nedvojim, po občinskom uredu u... navadjam kao svjedoke njegovog vlastitog brata Ivana N. i susjede mu Bartola i Josipa *D.* Markovog stališa... pod kuć. br. 10;

Digitized by Google

ter sam uvjeren, da kad i on sam bude saslušan, neće za stalno navesti ikakova temeljita razloga na njegovo opravdanje (1). *ili*

2). Jur od jednog mjeseca nesrićni moj djever Ladislav N. pokojnog Filipa, zanatom... iz... otac troje djetce i gospodar priličnoga pokretnog i nepokretnog imanja,

(Mahnitost) stajao bi skoro uvjek zamišljen, a kad pred tri dana, žalostna mu srieća! počeo je porazbijati sve što bi mu došlo do rukah i napadati na prisutnike, tako, da su se shodne mjere poprimiti morale za njegovu i tudju osobnu sjegurnost.

(Slaboumnost) činio je vidjeti, da mu od dana do dana idju na manje duševne i razumne sile; tako da nejakost njegovog uma, došla je do takovog stepeno, da se ga pravo držati mora za slaboumnoga.

(Za 1. 2.) U njegovom interesu dakle i njegove djetce, ja podpisani javljam Slavnome Sudu predpomenuti slučaj i molim, da uz predhodno izvidjenje navedenih okolnotih, u smislu § 273 O. G. Z., izvoli dostaviti dotične spise Slavnom c. k. Okružnom Sudu *(ili* kr. Županjskom Sudbenom Stolu) u Rovinju, u svrhu da se pomenuti Ladislav N. pokoj. Filipa proglasi kao razsipnik *(ili* mahnit, *ili* slaboumnik), i postavi, kad nebi bilo zaprieke, pod moje skrbničtvo.

Bul. ka za O-braz. 149).

150. Molba za dignutje prepovjedanja, i prestanje skrbničtva radi razsipnosti-mahnitosti-slaboumnosti.

Slavni Kotarski Sude!

Odlukom Slavnog c. k. Okružnog Suda (Tribunala, ili kr. Županjskog Sudbenog Stola) u Dubrovniku
A. od 4 Kolovoza 1877 Br. 3000 pod *A*, Ladislav N.

(1). Koliko se tiče dokazah, vrhu prijavljenih činah, valja po glasu § 273 O. G. Z. takodjer za ovaj slučaj, ono što je rečeno na str. 326 u Opaz. (1).

Digitized by Google

Slavnom i t. d. (kao u Obraz. 149).

pokojnog Filipa, stališa... iz... bio je prepovjedan i pod moje skrbničtvo postavljen, radi razsipnosti *(ili* mahnitosti, *ili* slaboumosti).

za dignutje prepovjedanja i prestanje skrbničtva, na korist Ladislava N. iz...

(razsipnost) 1). Budući se je ovaj čovjek jur od godine danah sasvim promjenio, jer se je u to vrieme neprestano izkazivao, kao se i sad izkaziva marljiv za radnju i skrban za svoju obitelj; ter vidiv da se je takodjer okanio igre i pijanstva (i t. d.), kojim se biaše veselo posvetio, kao budu to posvjedočili njegovi susjedi Bogdan R. Jakovov, stališa... i Špiro M. pokoj. Petra, stališa..:

Prilozi *A. B.* u izvoru.

Jednopis i 2 Napisa.

(Za mahnitost i slaboumnost). 2). Budući je on hvala Bogu, opet zadobio redovite svoje umne krieposti i podpunu pamet, kao bude dokazano uslied shodnih liečničkih izvidjenjah *(ili u pogledu mahnitosti*, takodjer kao izlazi iz svjedočbe pod *B.* *B*, izdane po Ravnateljstvu ludionice Trstjanske, od koje biaše jurve odpušten):

(Za 1 2) zato ja podpisani kao skrbnik njegov, smatram za moju dužnost, to prijaviti Slavnom Kotarskom Sudu, kao skrbničkoj oblasti molbom, da uz predhodna izvidjenja, u smislu § 283 O. G. Z. (ako nebi bila pridonesena svjedočba kakovog javnog ureda), izvoli dostaviti nazočnu molbu i druge odnosne spise, Slavnom c. k. Okružnom Sudu u Dubrovniku, u svrhu dignutja navedenog pripovjedanja, i prestanja skrbničtva na korist pomenutog Ladislava N.

Bul. 36 *novč.* **151. Molba za riešenje od skrbničtva.**

Slavni Kotarski Sude!

Nakon smrti pokoj. Danila N. Jurovog iz... ja biah imenovan, odlukom tog Slavnog Suda od 4 Svib-
A. nja 1877 Br. 500 pod *A*, skrbnikom malodobnog nje-

Digitized by Google

Slavnom i t. d. (kao Obraz 149).

govog sina Nikole N. iz razloga, jer su njegove koristi u preporu bile sa onimi njegove matere, dotično zaostavše udovice rečenog pokojnika, Perice N. rodjene S.

Dočim je ista udovica preminula pred dva mjeseca, a i s njom biaše svaka prepornost poravnana: to je za predpomenutog malodobnika, bio zakrilnikom (tutorom) predložen njegov otčinski stric Marko N. Jurov, stališa... iz...

da se rieši od skrbničtva malodob. Nikole N iz... ter istodobno svoj troškovnik sudbeno obredi.

Budući je dakle prestala svrha moga skrbničtva, zato obratjam se tom Slavnom Sudu i molim, da me od iste zadaće riešiti, ter istodobno po meni u tom poslu uzdržane troškove i odnosne moje pristojbe,

Prilozi A. B. u izvoru.

Jednopis i 2 Napisa.

B. izlazeće iz troškovnika pod *B*, sudbeno obrediti *(ili* omedjašiti) izvoli.

Digitized by Google

ODSJEK II.

O gruntovnih ili zemljišnih (tabularnih) poslovih, utemeljenih na Gruntovni Zakon od 25 Srpnja 1871, kriepostan za sve pokrajine zastupane u Bečkom saboru. (1).

I. Obće Ustanove.

1. Gruntovne ili Zemljišne knjige (gruntovnice, zemljišnici, javne ili tabularne knjige) služe nam za osjeguranje realnih ili stvarnih pravah, na *nepokretna* dobra, u istih knjigah upisana; a to kroz uknjižbu ili upis u nje, kakove izprave imajuće za predmet, stečenje) zadobivenje), ograničenje ili ugasnutje rečenih pravah.
2. Prije dakle nego se izprava uknjižiti imajuća se, i odnosna molba sastavi, potriebno je najviše putah razvidjeti (ispezionare) gruntovne knjige, i stalno poznati njihovo stanje, najme vidjeti: tko se u to doba nalazi upisan kao vlastnik ili gospodar kakove nepokretnine (kuće, zemlje i t. d.); koje su hipoteke ili drugi te-

(1). Gruntovni Zakon od 25 Srpnja 1871, za gorinavedene pokrajine, jednak je skoro u svemu, Gruntovnom Zakonu od 15 Prosinca 1855, za pokrajine Ugarske Krune, u koliko se tiče glavnih propisah za uknjižbe i odnosne molbe; ter zato, sliedeće ustanove i obraznice služiti će za one i za ove pokrajine, izim redkih slučajevih, koji budu naročito naznačeni na svoje mjesto.

Nemože se ipak od manje, da se ovdie neopazi, da onaj, koj je sastavio prvopomenuti zakon, u namjeri valjda, da štogod novoga pokaže, nije sliedio mnogo bolji red Gruntov. Zakona od 15 Prosinca 1855, nego odalečiv se u tomu od njega, odviše ga je pomješao i zapleo (V. §§ 3. 10. 11. 74 — §§ 15. 106 — 26 27. 32. 33 — 20. 52. 53. i t. d.), pak i ostavio ga nepodpuna (V. §§ 11 i 74), osim što neima u njemu posebnog pretresivanja o redovitom izbrisanju tabularnih pravah, pak niti rieči, kako se nepokretnine moraju naznačivati, jeli morda brojem posebine, ili topografičkim, njihovom obsežnostju, brojem Gruntovnog Zapisnika ili Uložka, imenom občine, ili ništa od toga?

Digitized by Google

reti na istu nepokretnost uknjiženi; kakova je vrst nepokretnine; broj čestice ili posebine (particella) i zemljišnog zapisnika; ime katastralne občine tog zemljišnog zapisnika, i slučajno redoviti broj čestice?

3. Svakomu je slobodno razvidjivati (ispezionare) zemljišne knjige, odnosna kazala (indici) i zbirku izpravah ili knjigu izpravah, a to u uredovnih urah, i u pritomnosti dotičnog činovnika (koj je dakako dužan strankam davati bezplatno željene obavjesti). Razvidjivanje drugih pisamah (izim bilježakah o glasovanju) može se dopustiti jedino onim, koji su pravno zauzeti u odnosnom poslu.

Koj prigodom razvidjenja knigah, želi si štogod zabilježiti, nemože se u tom poslužiti tintom (dakle slobodno je upotriebiti olovku (lapis).

4. Svaki pak može iskati, da mu se izdaju (dakako bezplatno) *prepisi*, jednostavni ili ovjerovljeni (copie semplici o autenticate), i izvadci iz gruntovnih knjigah, iz zbirke ili iz knjige izpravah. Prepisi svih drugih spisah, izim bilježakah o glasovanju, mogu se izdavati jedino onim, koji su pravno zauzeti u odnosnom poslu (§ 7 goripomenut. Zakona, i §§ 31. 32 Naredb. Pravosud. Minist. od 12 Sječnja 1872).

Polag §§ 170 i 174 Gruntovnog Zak. od 15 Prosinca 1855 za pokrajine Ugarske Krune, ustanovljeno je u navedenom pogledu: da svakomu prosto je razvidjivati uložke gruntovničke, dnevnik i zbirku izpravah, u uredovnih urah, i u pritomnosti uredovne osobe, koja je dužna strankam davati željene obavjesti; ali da se nemože dopustiti da iz pisamah i navedenih knjigah, čine izvadke, ili da se, pišući kratke bilježke, tintom posluže — nego da im se na njihovo zahtievanje, izdavati moraju jednostavni ili ovjerovljeni prepisi od sviuh gruntovničkih komadah, koji se nalaze u zbirci izpravah, a istotako i od prilogah njihovih i od spisah koji k njim spadaju, n. p. od primakah.

Digitized by Google

II. O upisih ili uknjižbah gruntovničkih u obće.

5. Upisi gruntovnički jesu: ili

a). *uknjižbe* (bezuvjetna stečenja ili pak izbrisanja pravah — intabulacie ili izbrisanja njih), kojih je uspjeh stečenje ili dobivenje, prenos, ograničenje ili ugasnutje knjižnih pravah, bez daljega opravdanja; ili

b). *predbilježbe* (*uvjetna* stečenja ili izbrisanja pravah), koje imadu ovaj uspjeh, jedino pod uvjetom, ako se kašnje opravdaju; oli

c). gole *bilježke.*

III. Predmet uknjižbe i predbilježbe.

6. U gruntovnoj knjigi mogu se upisati samo prava i tereti *realni* (stvarni), pak pravo *nazadne kupnje* (nazad kupiti stvar) (1), pravo *prekupa* (§§ 1070 i 1073 O. G. Z.), i pravo uporabe (najamno i zakupno pravo) po § 1095 O. G. Z.

IV. O krieposti i redu prvenstva upisah gruntovničkih.

7. Red prvenstva ili prednosti upisah gruntovničkih zavisi od broja uručbenog zapisnika, kojim je molba označena po gruntovnoj oblasti (sudu).

§ 61 Gruntovnog Reda za pokraj. Ugar. Krune ustanovljuje, da upisi gruntovnički zadobivaju svoju kriepost od onog časa, u kojem redovito podnešena molba, stigla je u uručbeni zapisnik gruntovne vlasti.

Upisi obavljeni, uslied molbah istodobno podnešenih, imadu medju sobom jednak red prvenstva.

8. Uknjiženi vjerovnik može ustupiti prvenstvo svoje vjeresie, drugoj vjeresiji uknjiženoj istodobno, ili poslie njegove — Prava i prvenstvo drugih vjerovnikah, ostanu tim netaknuta.

(1). Ovdie bi dakako spadati moralo i pravo po kupcu sebi pridržano, da stvar prodavcu opet natrag proda, i to u smislu § 1071 O. G. Z.

Digitized by Google

V. Kada je dopuštena uknjižba (ili predbilježba).

9. Uknjižba ili predbilježba (najme prava zaloga i prava vlastničtva), dopustiva je samo proti onomu, koj u vrieme podnešenja molbe, je uknjižen (ili predbilježen) kao vlastnik dobra ili prava, glede kojih bi morala slieditи uknjižba, ili koj barem u isto vrieme, bude kao takov uknjižen ili predbilježen.

10. Kad bi kakova nepokretnost ili uknjiženo pravo, bili uzastopce prenešeni na više osobah bez uknjižbe, tad onaj , koj ih je zadnji preuzeo, bude mogao dokazajući svoje prednike, zamoliti da tabularni prenos sliedi *ravno* na njegovo ime. Kad bi hipotekarna vjeresia, prenešena bez uknjižbe na tretju osobu, bila izplatjena, dužnik može slobodno zamoliti izbrisanje nje, bez da predhodno čini uknjižiti prenos, koj je sliedio bez upisa u javnih knjigah (V. točk. 81).

Ovo načelo sadržano je takodjer u § 120 slov. *a. b.* Gruntov. Zak. za pokraj. Ugar. Krune.

11. Ako dobro nepokretno, ili pravo uknjiženo, spadajuće kakovoj ostavini, bude prodano: tad se kupcu ili preuzetniku mora dozvolieti uknjižba njegovog prava, neposriedno za ostavnikom.

12. Na str. 294 točk. 14, i str. 296 točk. 23, ustanovljeno je, u koliko vjerovnici prama ostavniku i nasliedniku, postići mogu, da se njihove tražbine osjeguraju na dobra i vjeresije ostavnikove.

13. Stečajni Red propisuje, u koliko se mogu zadobivati knjižna prava, i nakon otvorenja stečaja.

VI. Kakvoća i sadržaj izpravah ili dokaznicah za uknjižbu i predbilježbu.

14. Izprave *osebne* ili *privatne*, u obće moraju biti sastavljene na onaj način, kao je jurve rečeno na str. 7 do uključ. 15 ove knjige.

Digitized by Google

15. Uknjižba (prava vlastničtva i prava zaloga, pak izbrisanja njih u obće) može biti dozvoljena, polag Gruntov. Zak. od 25 Srpnja 1871, jedino na temelju izpravah *javnih* (pubblici), ili na temelju onih izpravah *osebnih*, na kojih dotični podpisi ili rukoznaci budu *ovjerovljeni* po sudu ili javnom bilježniku.

Ova strogost ne zahtieva se za izprave uknjižiti imajuće se, u gruntov. knjigah sastavljenih i vodjenih polag Zak. od 15 Prosinca 1855 za pokraj. Ugarske Krune, dotično Zak. od 16 Rujna 1876 i Naredb. 24 Prosinca i. g. za Hrvat. i Slav. (V. str. 11, točk. 4 ove knjige). I doduše ota strogost nije niti potriebna bila, jer *javnost* gruntov. knjigah, najbolja je sjegurnost za svakoga i proti svakoj prevari ili šteti. koje bi se morda jedan put u sto godinah, iz *neovjerovljenja* izpravah dogoditi mogle — Navedeni propis dakle, nije drugo, nego očevidni teret i velika zaprieka suprot osjeguranju realnih i knjižnih pravah, jer n. p. seljak, kad bi upravo hotio svoje pravo bez počasiti časa osjegurati, neima svagda u žepu pet-šest forintah za svoju dangubu i svjedokah, pak za trošak bularine i bilježnika, koj bi mu udostovjerio na izpravi svoj podpis i istih svjedokah, kadgod dva tri sata od bilježničkog sjedišta odaljenih, i morda po više selah razpršanih, ter zato ne uvjek pronajdivih kad je najveća sila. Pametni i duševni zastupnici kod Bečkog Sabora dakle, bi svakako nastati morali, da se rečena strogost, kao nepotriebna i štetonosna za narod ukine.

16. Na temelju izpravah punomoćnika, može se dozvolieti uknjižba proti vlastodavcu u samom slučaju, ako punomoćje po ovomu izdano, odnaša se na stanoviti posal, ili ako nije bilo izdano prije jedne godine, koja je pretekla molbu za uknjižbu.

Niti ove ustanove, ne sadržava Gruntov. Zak. za pokraj. Ugar. Krune.

17. Izprava mora sadržavati izrično očitovanje *privole na uknjižbu* (clausula intabulandi), ili na *izbrisanje* nje; ova pak mora sliediti kao je na str. 8 točk. *d* navedeno.

18. *Javne* izprave, na temelju kojih može se dozvolieti uknjižba, jesu u obće: izprave sastavljene o pravnih

Digitized by Google

poslovih, po kakovoj javnoj oblasti, ili javnom bilježniku u krugu svoje nadlcžnosti, ako imadu potriebštine propisane za izprave osebne ili privatne.

19. Ako pravo kakovo, koje naznačuje daćevine ne prihodeće, uknjiženo je izrično, samo do smrti kakove osobe, tad uknjižba izbrisanja toga prava, može se dozvolieti na temelju jedine smrtne svjedočbe, ili temeljom očitovanja smrti.

No ako se radi o pravih, naznačujućih daćevine prihodeće, tad uknjižba izbrisanja može biti dozvoljena na temelju ove same izprave, stopram poslie izminutja *triuh godinah*, od dana preminutja, izim ako nasliednik nebi bio zadobio ubilježenje tužbe za izplatu zaostatakah.

U pogledu slučajevah pod ovu točk. 19 naznačenih, nije ništa ustanovljeno u Gruntov. Zak. za pokraj. Ugarske Krune.

VII. O uknjižbi prava vlastničtva, dotično o upisu, odpisu (razpisu) i pripisu.

20. Svako gruntovno tjelo (corpo tavolare) ima se smatrat kao cielina (a može biti dakako upisano na ime jednog samog vlastnika, ili na ime više suvlastnikah).

U gruntovnih knjigah vodjenih i sastavljenih polag Gruntov. Zak. od 15 Prosinca 1855, i najviš. Zak. od 16 Rujna 1876, te odnosnog provedbenog Naputka od 24 Prosinca i. g. (ova dva kriepostna jedino za Hrvatsku i Slav.), dolaze dvoje vrsti gruntovnih tjelah ili nepokretniuah, naime: jedne označene sa rimskimi brojevi I. II. III. i t. d. (t. j. *urbarialne, gradjanske, slobodne* i tako zvane *exemcionalne* nepokretnine); a druge označene sa ovakovim križom † (najme *krčevine*, pak *gorne, cinžene, izvanseliŝtne*, i druge nepokretnine slične naravi). Nepokretnine prve vrsti, sastoje iz više česticah ili posebinah, ukupnost kojih, sačinjava jedno samo gruntovno tjelo, koje skupa uzeto, može biti slobodno prodano ili otudjeno, bez ikakove dozvole; dočim za prodaju ili otudjenje pojedinih česticah ili njihovih djelovah, potriebna je dozvola Političke Oblasti (Podžupanije) — Nepokretnine druge vrsti pako, pod znakom †, jesu one, svaka od kojih, sama za se,

Digitized by Google

sačinjava jedno posebno gruntovno tjelo; a ove nepokretnine mogu se i svaka posebno prodati ili otudjiti, bez ikakove dozvole

21. Suvlastničtvo nepokretninah spadajućih na kakovo gruntovno tjelo, može biti upisano samo za stanovita djela, naprama cielini n. p. za jednu polovicu, za tretji dio (dakako u nerazdjeljenom stanju), kad po osebnih ustanovih nije drugčie odredjeno.

22. Upisi radi zadobljenja vlastničtva pojedinih djelovah, (i komadah) kakovog gruntovnog tjela, mogu sliediti jedino u smislu Zakona od 6 Veljače 1869 (kriepostnog dakako, za krunovine zastupane u Bečkom saboru); služiv za temeljno pravilo u tom obziru: da izbrisanje (odciepljenje) jedne od nepokretninah (ili djela nje) sačinjavajućih kakovo gruntovno tjelo, i dodanje (pridruženje) nje, drugomu gruntovnom tjelu, ili otvorenje za nju novog gruntovnog uložka (nuova partita) — sliediti more jedino ako je dio, koj se ima odciepiti *točno naznačen*, ako je potriebno s narisi i mapami (prepis kojiuh, bude pridržan za zbirku izpravah), ter ako izprave koje služe za temelj molbi, imadu u sebi potriebštine propisane za uknjižbu prava vlastničtva. — Navedeni Zakon od 6 Veljače 1869 pako, propisuje u istom pogledu sliedeća.

a. Za odciepljenje (oduzetje) jednog djela, kakovog dobra unešenog u javnih knjigah, nije potriebno predhodno obavještjenje i dozvola onih osobah, na čiju korist uknjižena su stvarna ili realna prava na teret istoga dobra, u onom slučaju, kad se za odciepljeni dio ima otvoriti *novi* gruntovni uložak (nuova partita), i unesti u njemu sva prava na rečeno dobro uknjižena, kao prava zaloga u kakvoći zajedničkih hipotekah. — Upitno unešenje sliedi bez izplate kakove pristojbe. O sliedivšem odciepljenju i otvorenju novog uložka, moraju biti obavještjeni svi udionici ili zauzetnici.

b. Izvan slučaja navedenog u stavki pod *a*, dopuštjeno je odciepljenje jednog djela, od kakovog dobra upi-

Digitized by Google

sanog u javnih knjigah, bez dokazanja izrične dozvole u istoj stavki naznačenih osobah, jedino na temelju izazivnog postupka, povedenog u smislu sliedećih stavkah.

c. Za povedenje ovog postupka, mora posjednik (valjda vlastnik?) dobra, koj hoće jedan dio njega odciepiti, svoju namjeru doznaniti učinit kroz gruntovnu oblast, onim osobam, na čiju korist uknjižena su realna prava na isto dobro, tim pozivom: da slučajne prigovore proti odciepljenju, prije minutja roka, okolnostim primjernog ustanoviti imajućeg se (od 30 danah najmanje), tim sjegurnije kod iste oblasti prijave, jer u protivnom slučaju, držati će se, da pozvanik privoljuje odciepljenju, i da od svoga prava, obzirom na odciepni komad, odustaje od onog časa, u kojem bude knjižni odpis postignut.

d. U molbi, uslied koje sliedi navedeni poziv, odciepiti imajući se komad, mora biti točno označen, a u slučaju potriebe, i kroz naris (piano) ili mapu.

Dostava molbe mora se učiniti na ruke svakoga pozvanika, polag propisah za dostavu tužbe ustanovljenih (V. str. 286).

e. Gorinavedeni rok za podnešenje prigovorah, nemože biti produljen, nit radi dospjelosti njega, imade mjesta povrati u prvašnje stanje.

f. Pozvanik mora svoje prigovore pismeno ili ustmeno učiniti kod gruntovne oblasti. Navod temeljah svoga prigovora nije potrieban; a ovaj pako mora biti od strane ureda obznanjen onomu, na čiju molbu sliedio je dotični poziv.

g. Prigovor pravodobno učinjen, smatra se kao zaprieka suprot namišljenom odciepljenju.

Kroz izplatu duga (stav. *h)*, ili kroz sudbenu odluku, koja učinjeni prigovor bezkriepostnim očituje (stav. *i* uključ. do *m)* zaprieka može biti dignuta.

h. Vjerovnici, koji su prigovore učinili, ako je njihova tražbina, za stanoviti iznos glavnički uknjižena, dužni su prijeti izplatu i onda, kad vrieme dospjelosti nji-

Digitized by Google

hove tražbine nebi bilo još minulo; ali ostaje im pridržano osobno pravo na naknadu, radi slučajne štete proizašle iz plateža prerano učinjenog.

i. Ako je prigovor po vjerovniku učinjen proti izvedenju kakove *promjene* nepokretninah, koje su skopčane sa zemaljsko-gospodarstvenim poljodelstvom, tad prigovor, može biti izrečen kroz riešitbu gruntovne oblasti kao bezkriepostan, ako je promjena prikladna za arondiranje, ili za bolje obradjivanje promjeniti imajućih se nepokretninah, i ako u obadva slučaja, kroz promjenu, sjegurnost tražbine, glede koje bio je prigovor učinjen, nije izložena pogibelju, u smislu ustanovah na str. 299 u opazki pod točk. 9 navedenih.

k. U molbi za izrečenje riešitbe u predidućoj stavki navedene, dokaz, da bi se kroz promjenu nepokretninah zadobilo arondiranje, može biti postignut ili kroz katastralnu mapu, ili u pomankanju nje, kroz službenu svjedočbu občinskog načelnika one občine, u čijem se okolišu nepokretnine nalaze, ili na drugi koj vjerodostojni način. Ceste ili putovi, i jarke, nijesu zaprieka medjusobnoj promjeni zemljišnih komadah. Okolnost, da je promjena prikladna za bolje obradjivanje promjeniti imajućih se zemljištah, mora biti dokazana kroz odlučenje onih organah, koji polag zemaljskih zakonah, budu pozvani za prosudjivanje i odlučivanje takovih činah.

l. Uslied molbe, dužna je gruntovna oblast ustanoviti ročište, i pozvati k njemu one osobe, koje su prigovore učinile, tim dodatkom, da u slučaju takodjer njihovog nedošastja, bude riešitba vrhu molbe izrečena. Dostava molbe sliedi na isti način, kao za slučaj u stav. *d.* Slobodno je ipak pozvaniku, poslati na ročište svoje pismeno očitovanje.

m. Gruntovna oblast dužna je uslied molbe, kroz odluku riešiti stvar, ter ako prosudjenje nije bilo povjereno organom u stavki *k* navedenim, mora prosuditi ju od strane ureda, i polag potriebe, odrediti izvidjenja i procienu.

Digitized by Google

n. Odpis kakovog komada, iz jednog gruntovnog uložka, i pripis (upis, dotično razpis) njegov u drugom uložku, ili otvorenje novoga uložka za taj komad, moraju biti zaiskani jednom istom molbom.

Ako se ima poduzeti uredovanje vrhu toga, u gruntovnih knjigah dviuh tabularnih oblastih, tad molba mora biti podnešena onoj oblasti, kod koje ima se odpis učiniti (odrediti).

o. Na isti način se postupa u pogledu odpisah i pripisah gruntovnih česticah, uslied promjene; ali u ovom slučaju, slobodno je zauzetim strankam podnieti molbu jednoj ili drugoj gruntovnoj oblasti.

p. Kroz udjelotvorenje odpisa, obzirom na odpisanu nepokretnost, ugasne izim slučaja pod stav. *a*, kriepost sviuh uknjižbah, na teret dobra nalazećih se.

Kroz pripis, sve uknjižbe nalazeće se na nepokretno dobro, pri kojem taj pripis sliedi, postignu podpunu kriepost, takodjer odnosno na pripisanu nepokretnost.

q. Ustanove u pogledu potriebe *političke dozvole* za odciepljenje, i za promjenu nepokretnih komadah, navlastito obzirom na to, ako dolaze kao dominikalna (gospodštinska, zemaljka ili feudalna) ili kao selištna (gradsko-gruntovna, ili gruntovna) dobra: ostanu nepromjenjene kroz u uvodu pomenuti zakon od god. 1869.

U pogledu upisa, ili pripisa, dotično odpisa (izbrisanja) prava vlastničtva, za pokrajine *Ugarske Krune*, ustanovljeno je u obće: da ako bi se pojedine čestice ili posebine, od koje stvarnosti gruntovničke (gruntovnog tjela), kao vlastnina prenieti imale na drugu koju osobu, da ih tad valja u isto doba od one stvarnosti gruntovničke ka kojoj do onog časa spadaju, odpisati, pak ili upisati kao stvarnosti gruntovničke za sebe postojeće (za njih otvoriti novi uložak), ili ako novi stečevnik posjeduje jurve stvarnost gruntovničku, s kojom bi se ove posebine sjediniti mogle po načelih §§ 14-19 Minist. Nared. od 18 Travnja 1853, valja ih pripisati toj stvarnosti gruntovničkoj, po čem će postati sastavni djelovi od iste — Na isti način valja postupati, kad se u naravi djeli stvarnost gruntovnička, zajednički posjedovana — Gorinavedeni odpisi i istodobni pripisi (razpisi) pako, valja zaiskati na način u predidućih stavkah pod *n. o.* ustanovljeni.

Digitized by Google

U pogledu odpisah i pripisah pako naposc, ustanovljeno je za rečene pokrajine, da se dozvoljavati mogu pod sliedećimi uvjeti:

a. ima se izkazati i predložiti dozvola političke vlasti, potriebita možda u obziru javnom;

b. posebine, odpisati se imajuće, imadu biti naznačene točno i izrazito;

c. ako trieba da se od koje gruntovničke posebine odpiše samo jedan dio njezin, tad ima se prinieti osnova iliti plan (mapa, naris, nacrt) od posebine, koja će se razkomadati, s naznakom novih djelovah, topografičkih brojevah i površine od iste;

d. ako je stvarnost gruntovnička, od koje trieba da se štogod odpiše, zadužena, tad ima se radi odpisa, pokazati privola uknjiženih vjerovnikah; izim ako odpis nebi skopčan bio s nikakovom štetom za sjegurnost vjerovnikah, o čem će sud, poslušavši ih najprije, odlučiti po razboritosti svojoj;

e. ako bi se posebine s prenosom teretah pripisati imale stvarnosti gruntovničkoj, takodjer obteretjenoj: tad se iziskuje porazumljenje obostranih uknjiženih vjerovnikah o redu prvenstva, ili o razmjerju pravah njihovih u obziru stvarnosti gruntovničke, pomenutim pripisom povećane.

f. postupak pri odpisivanju u slučaju razvlaste (espropriazione) za svrhe obćenite, ili u slučaju, kada zemljište koje propade ili se naravskim načinom umnoži, urediti će se osobitimi propisi;

g. kako se postupat imade pri odpisivanju ili pripisivanju u slučajevih segregacie i komasacie, ustanovljuje to § 63 Minist. Nared. od 18 Travnja 1853 (Drž. Zak. Lista Br. 65).

VIII. O uknjižbi služnosti i stvarnih teretah.

23. Kad se radi o uknjižbi služnosti (servitù) i stvarnih ili realnih teretah (kao daćah ili rentah u naravi, pridržajah, pravah prekupa, nazadne kupnje i prodaje, prava zakupnog i najamnog, prava uporabe i t. d.), tad sadržaj i obsežnost prava, koje se ima uknjižiti, moraju biti naznačeni sa najvećom točnostju; ali nije potriebno da se naznači vriednost u novcu.

Kad se služnosti žele omedjašiti na stanovite prostorne granice, tad valja ove granice točno naznačiti.

Digitized by Google

IX. O uknjižbi prava zaloga.

24. Pravo zaloga može biti uknjiženo (i predbilježeno) ili na svekoliko gruntovno tjelo (stvarnost gruntovničku), ili ako vlastnost njegova bi bila upisana na ime više osobah, i na djel svakoga suvlastnika (n. p. na jednu polovicu, na dva peta djela nepokretnine i t. d.); nego nemože biti uknjiženo na pojedine čestice (posebine) gruntovnog tjela, niti na koju čest (parte) djela, upisanog na ime jednoga suvlastnika. (1).

25. Prenos hipotekarne vjeresije (tražbine), i pravo nadzaloga (suppegno) može se zadobiti toliko za svukoliku vjeresiju, koliko i za djel nje, u razmjerju cieline, ili za ciframi ustanovljene djelove.

Gruntov. Zak. za pokraj. Ugarske Krune ustanovljuje u § 58 sliedeća „ Pravo podzaloga (što je ista stvar kao nadzalog), može se steći na svukoliku tražbinu hipotekarnu; na niekolike pako, ili ciframi ustanovljene djelove od iste tražbine, može se pravo podzaloga steći samo onda, ako su djelovi ovi postali u gruntovnici prenosom na druge vjerovnike.“

26. Pravo zaloga može biti uknjiženo, jedino za svotu ciframi ustanovljenu (n. p. za 300 fr. za 1000 fr.).
Ako se radi u uknjižbi vjeresie sa kamati, tad se i iznos oviuh mora uknjižiti (dotično naznačiti).
Ako bi se imale hipotekarno osjegurati tražbine, koje nastati mogu iz vjeresie, iz poduzete uprave poslovah, ili iz naslova pravne izbjede (poručanstva), ili naknade štete: potriebno je, da se u izpravi, na temelju koje mora slieditи uknjižba, naznači najvišji iznos, do koga dosiže vjeresia ili sjegurnost (poručanstvo). Ako ovaj iznos nije u izpravi naznačen, tad mora se to u molbi za uknjižbu učiniti.
Ako se u ovom posliednjem slučaju, onaj, proti kojem se postigne uknjižba, smatra otegotjen zbog toga, što je prevelik iznos za uknjižbu bio naznačen: slobodno

(1). V. na str. 361, predmet zajedničkih hipotekah.

Digitized by Google

mu je zaiskati u roku dopuštenom za utok, da se isti iznos obali; o čemu sud, koj je uknjižbu odredio, saslušav stranke, odlučiti će i ustanoviti iznos kao bude pravedno.

Gruntov. Zakon za pokrajine Ugarske Krune, podava pravo na potraženje obaljenja prevelikog iznosa; ali ne ustanovljuje ikakov rok za to potraženje.

27. Pravo zaloga, dobiveno za kakovu vjeresiu, proteže se i na pravdene i sudbene troškove, neodvisno iz posebnih ustanovah.
28. Zaostatci trogodišnjih kamatah, koji pripadaju uslied kakove pogodbe ili po zakonu, uživaju jednako prvenstvo kao i glavnica.
29. Tražbine zaostale od tri godine, vrhu godišnjih dohodakah, doznakah odhranjenja, i drugih prihodećih danakah, uživaju jednako prvenstvo kao i pravo beriva (percezione).

X. O zajedničkih hipotekah. (1).

30. Pravo zaloga za jednu istu vjeresiu ili tražbinu, može biti *zajedno* uknjiženo (ili predbilježeno) na dvie ili više tjelah (stvarnostih) gruntovničkih, ili hipotekarnih vjeresiah (što se zove *zajednička hipoteka);* uslied česa, vjerovnik imade pravo tražiti da mu se ciela vjeresia izplati, iz kojegod mu drago pojedine stvari založene.
31. Ako se radi o zajedničkih hipotekah, koje se kroz uknjižbu imaju utemeljiti u različitih gruntovničkih uložcih: tad jedan od ovih uložakah (dotično jedna od više stvarih založenih) bit će naznačen kao uložak ili *hipoteka glavna*, a svaka druga, kao uložak ili *hipoteka uzgredna.* Ako se to ne naznači, držati će se kao hipoteka glavna, ona koja je u molbi prva imenovana.

(1). Gorinavedeni propisi o zajedničkih hipotekah. i odnosnih molbah, kao se razumi, služe takodjer za pokrajine Ugarske Krune.

Digitized by Google

Ako se zaišće da hipoteka jur postojeća, bude za istu vjeresiu, nadalje uknjižena (ili predbilježena) u druge gruntovničke uložke, tad smatrati će se kao glavna hipoteka ona, koja je najprie obstojala.

32. Ako vjerovnik zamoli da pravo zaloga bude na dalje uknjižbom osjegurano, on je dužan naznačiti hipoteku jur postojeću za istu vjeresiu, zaradi da se zajedničko osjeguranje ubilježi.

Vjerovnik je odgovoran za štetu proizašlu iz zamučanja hipoteke jur postojeće.

33. Upisanje zajedničke hipoteke, (koja se za prvi put uknjižuje), kod *više* sudovah gruntovnih, može se zaiskati: ili u isto vrieme kod svakoga od tih sudovah (dakako, posebnom molbom); ili jednom samom molbom, kod suda glavne hipoteke.

U prvom slučaju (1), priloživ svakoj molbi za sud *uzgredne* hipoteke, *ovjerovljeni* prepis izprave ili izpravah (a za sud *glavne* hipoteke, dotične izvornike), budu u tih molbah naznačene *glavna*, i sve *uzgredne* hipoteke, pak gruntovna oblast, koja će dostaviti kod nje nalazeću se izvornu izpravu ili izprave, sa nebiljegovanimi prepisi njih za zbirku izpravah dodatkom, kojoj će se vlasti, te izprave imat nadalje odpraviti (§§ 6. 87. 88. 90. 108).

U drugom slučaju pako molbu, kao je rečeno, valja podnieti onom gruntovnom sudu, u čijih knjigah imade se utemeljiti glavna hipoteka, i u njoj takodjer naznačiti *glavnu* i sve *uzgredne* hipoteke, pak i red gruntovnih sudovah, kojim će se po obavljenom upisu, molba za riešenje odpraviti; priloživ istoj molbi izvornu izpravu ili izprave, i toliko nebiljegovanih prepisah njih, za zbirku izpravah (osim prepisa za istu oblast glavne hipoteke, i onog takodjer bez biljega, ako je slučaj za odmjerenje pristojbe), koliko je sudovah uzgrednih hipotekah (§§ 6. 90. 91. 108). V. točk. 86.

(1). Da se pravi smisao površnog i nedostatnog § 108 dobro razumi, potriebno je bilo na više stranah razpršane zakonske propise na njega odnoseće se, ujedno sdružiti, kao što je učinjeno u gorinavedenoj točki; tim više, jer glavno je načelo ove knjige, najveća jasnost i razumivost.

Digitized by Google

34. Red prvenstva zajedničke hipoteke, kod svakog hipotekarnog predmeta, zavisi od vriemena, kad je molba za upis prispjela onom gruntovnom Sudu, u čijih knjigah sliedila je uknjižba.

35. Sve tabularne molbe, koje se odnašaju na kakovo pravo zaloga, zajednički jur uknjiženo u više gruntovnih uložakah ili zapisnikah, moraju biti podnešene onom gruntovnom Sudu, u čijih knjigah je utemeljena glavna hipoteka, i rukovodjene polag stanja istih knjigah.

36. Svekolike promjene učiniti imajuće se, odnosno na zajedničko pravo zaloga, kroz prenos, ograničenje, obteretjenje, izbrisanje ili na drugi način, bit će upisane samo u knjigah glavne hipoteke.

Upis promjenah u knjigah glavne hipoteke, imade pravnu kriepost, kao da bi bio udjelotvoren kod sve uzgredne hipoteke jur postojeće, ili koje bi kašnje obstojati mogle. Nego izbrisanje zajedničke hipoteke, stranom ili posve, u pogledu sviuh hipotekarnih predmetah, mora se ubilježiti takodjer u sve uzgredne uložke ili gruntovne zapisnike, a istotako i izbrisanje prava zaloga odnosno na pojedine uzgredne uložke.

XI. O Predbilježbah.

37. Ako izprava neima sve osobite potriebštine za uknjižbu, nego samo obće potriebštine za upis gruntovnički: tad se može na temelju iste dozvolieti predbilježba.

38. Predbilježba za stečenje prava zaloga, imade mjesta samo onda, kad je dovoljno dokazana vjeresia i pravni naslov na pravo zaloga.

39. Predbilježba pravah nazadne kupnje (i nazadne prodaje), prava prekupa, najamnog i zakupnog prava, imade mjesta jedino onda, kad su dovoljno dokazane obstojanost prava i privola na upis.

40. Predbilježba imade mjesta:

Digitized by Google

a. na temelju sudbenih presudah prve ili druge molbe, kojima se istinabog bezuvjetno dosudjuje, ili uzkratjuje realno pravo, ali nijesu još postale pravomoćne;

b. na temelju sudbenih odredbah, kojima je dozvoljena predbilježba, kao jamstvena ovržba;

c. na temelju zamole javnih oblastih, u slučajevih kad spada u njihovu nadležnost razpolaganje od strane ureda, vrhu zaloga jamstvenog, vrhu tražbinah državnog erara, ili onih zakladah ol zavodah, koji stoje pod upravu države, krunovine, ili obćine, kao nemanje tražbinah o naknadi, izlazećih od uprave dobarah, stojećih pod sudbeno skrbničtvo (sirotah, obskrbljenikah i t. d.)

41. Ako je za sudbenu pohranu izručen iznos hipotekarnog duga, koj zbog jednog od razlogah navedenih u § 1425 O. G. Z. nemože biti vjerovniku izplatjen, ili odnosno na koga, ovaj zadnji mora prije ustupiti platiocu svoja prava, u smislu § 1422 O. G. Z. imade mjesta (uslied pridonesenju uredovne izprave vrhu sliedivšeg pologa u sud) predbilježbi u svrhi izbrisanja uknjižbe, ili prenosa vjeresie na platioca.

42. Molba za uknjižbu, sadržava mučke u sebi i molbu za predbilježbu, ako molitelj nije izrično izključio predbilježbe.

43. Ako je bila zamoljena jedino predbilježba, nemože se dozvolieti uknjižba, kad bi i bila dopustiva.

U pogledu predbilježbah, ustanovljena su za pokrajine Ugarske Krune, osim gorinavedenih točk. 40 *a c* i točk. 41. 42. 43, još sliedeća; koja doduše nebiaše suvišno, da bi se bila i u Gruntov. Zak. za pokrajine zastupane u Bečkom saboru uvrstile. Ako uknjižbi nebude mjesta na temelju privatne izprave zato, što nije providjena potriebštinami za uknjižbu, moći će se ipak dozvolieti predbilježba u slučajevih sliedećih:

a. na temelju izpravah, koje sadržavaju naslov k založnom pravu na stanovito nepokretno dobro ili pravo uknjiženo, ili u kojih je barem u obće ustupljeno pravo na osjeguranje tražbine;

b. na zadužnice o dospjelih tražbinah; ako dospjelost tražbine zavisi od odpovjedi, tad se ujedno ima prinieti o tom pismena svjedočba;

Digitized by Google

c. na izvadke računah o dospjelih tražbinah, iz trgovačkih i obrtničkih knjigah, kojim je po zakonu poludokazna moć podjeljena; ako su isti izvadci providjeni zakonito propisanom potvrdom, da se slažu s knjigami, i da su knjige vodjene, kao što trieba, i ako moć dokazna istih knjigah nije još ugasla.

d. a i u onih slučajevih, u kojih zakon za stanovitu tražbinu, ili dioniku u kojem pravnom razmjerju za štetu, koja bi odtuda nastala, podjeljuje pravo na osjeguranje (kao n. p. §§ 458. 520. 835. 1245 O. G. Z. i §§ 387 i sl. Gr. Post.), može se predbilježiti pravo založno po mjeri ustanovljenoj na str. 350 točk. 26, ako tražbina ili pravno razmjerje i zakoniti uvjeti osjeguranja budu posvjedočeni pismeno.

e. na javne izprave, ako su providjene onimi potriebštinami, koje su i za izprave privatne dovoljne za predbilježbu;

f. na temelju sudačke presude, kojom se stranki dosudjuje pravo na odštetu ili zadovoljštinu, nego se ista u obziru iznoska odpravlja na put pravde, kad bude iznos odštete, u molbi naznačen (točk. 26).

XII. O opravdanju predbilježbah.

44. Opravdanje sliedi:

a. na temelju *očitovanja*, za uknjižbu prikladnoga (točk. 15), izdanog po onomu proti kojem bila je predbilježba dozvoljena;

b. u slučajevih navedenih u točk. 40, kroz dokaz, da je predbilježena sudbena riešitba, prikladna za ovrhu, ili kroz pravomoćnu odredbu nadležne oblasti, koja ima izreći sud vrhu obstojanosti osjegurane tražbine;

c. kroz presudu, pravdenim putem izrečenu po nadležnoj oblasti proti onomu, na čiji teret je predbilježba bila postignuta.

45. Ako opravdanje mora sliediti pravdenim putem, onaj koj je zamolio predbilježbu, mora predati tužbu nadležnom sudu, u rok od 14 danah, poslie onoga, u kojem biaše mu uručena odluka o predbilježbi.

46. Za opravdati predbilježbu prava zaloga zajednički uknjiženog za istu vjeresiu, kod različitih tabularnih sudovah, potriebna je jedna sama opravdajuća tužba.

Digitized by Google

Ova mora biti podnešena sudu glavne hipoteke, ili onomu, koj bude smatran kao realna nadležnost jednog od hipotekarnih predmetah, na teret kojih je predbilježba bila dozvoljena.

47. Pomenuti rok, može biti produljen zbog važnih razlogah. — Molba pako za odgodu roka, mora biti podnešena tabularnom sudu.

Za pokraj. Ugar. Krune ustanovljeno je, da radi promašenja navedenog roka, koj se zbog važnih razlogah može produljiti, neima miesta povrati u prvašnje stanje (§ 98).

48. Kad u vrieme podnešenja molbe za predbilježbu, bi tekla jur pravda odnoseća se na obstojanost predbilježenoga prava, tad nije potriebna posebna (druga) opravdajuća tužba, doklam polag Gradj. Postup. tražba ili pitanje može biti protegnuto takodjer na opravdanje predbilježbe.

Za pokraj. Ugar. Krune, tečenje prade mora biti dokazano kod gruntovnoga suda (§ 96).

49. Ako se opravdanje propuštja, onaj proti kojem biaše predbilježba dozvoljena, može zaiskati izbrisanje.
Ako je poznato gruntovnom sudu, da je opravdajuća tužba bila pravodobno podnešena, ili da rok za opravdanje nije minuo u onaj dan, kad je molba za izbrisanje bila predana, on mora odbiti ovu molbu. Kad to nebi bilo poznato, ustanoviti će se kratkodobno ročište, na koje, onaj koj je tražio predbilježbu, morat će dokazati, da rok za opravdanje nije još iztekao, ili da je tužba bila pravodobno podnešena, inače odrediti će se izbrisanje predbilježbe.

Gruntov. Zak. za pokraj. Ugar. Krune ustanovljuje u navedenom pogledu: da ako na temelju propuštenog opravdanja bude zaiskano, da se izbriše predbilježba, ali nebude izkazano, da na to pristaje onaj, koj je predbilježbu izhodio: da tad ima se narediti kratkodobno ročište i postupati kao rečeno u prediduoj stavki (§ 99).

Digitized by Google

Opravdajuća tužka, drži se da je pravodobno podnešena, akoprem je predana poslie ustanovljenoga roka, al samo da je to učinjeno, još prije nego se podnese molba za izbrisanje, ili barem onaj isti dan.

50. Ako je odlučeno da je predbilježba opravdana, mora se na molbu zauzete stranke, upisati sliedivše opravdanje, glasom pravomoćne presude. Ako uzprotiva je odlučeno, da predbilježba nije opravdana, mora se na zaiskanje dotične stranke, na temelju pravomoćne presude odrediti izbrisanje.

51. Ako se zadobie predbilježba prava vlastničtva prama onomu, koj je uknjižen kao vlastnik kakove nepokretnine, mogu se dozvolieti druge uknjižbe toliko proti uknjiženom vlastniku, koliko i proti vlastniku predbilježenom: ali njihova zakonita obstojanost zavisiti će iz čina, ako predbilježba prava vlastničtva bude ili ne opravdana.

Ako je predbilježba bila opravdana, morat će se takodjer prigodom upisa opravdanja, izbrisati istodobno od strane ureda, sve uknjižbe zadobivene suprot uknjiženom vlastniku, nakon predanja molbe, na temelju koje sliedila je predbilježba prava vlastničtva.
Ako usuprot bude izbrisana predbilježba prava vlastničtva, morat će se istodobno od strane ureda izbrisati sve uknjižbe, koje su odnosno na istu predbilježbu sliedile.

Ova načela uporabiva su takodjer u slučaju, kad suprot posjedniku (ili vlastniku?) vjeresie zalogom osjegurane, bila je zadobivena predbilježba prenosa vjeresie na drugu koju osobu.

52. Ako je izbrisanje kakovoga prava, bilo samo predbilježeno, budu se mogle istina dozvolieti odnosno na isto pravo, druge uknjižbe n. p. pravah nadzaloga, ili ustupah: ali zakonita kriepost zavisi od čina, ako je predbilježba izbrisanja bila opravdana ili nije.

Digitized by Google

Ako se predbilježba opravda, morat će se prigodom upisa opravdanja, izbrisati istodobno od strane ureda, sve uknjižbe odnoseće se na pravo sad izbrisano, koje su u medjuvriemenu sliedile.

53. Ako bi uknjižena vjeresia, u vrieme kad se zamoli njeino izbrisanje, bila obteretjena sa pravi naduknjižbe, može se dozvolieti izbrisanje vjeresije jedino dodatkom, da zakonita njegova kriepost, odnosno na prava naduknjižbe, početi će stopram njihovim izbrisanjem. Dalje uknjižbe na teret ove hipotekarne vjeresie, nebudu se mogle dozvolieti, ako biaše uknjiženo izbrisanje; ako je ovo bilo samo predbilježeno, budu imale mjesta, jedino pravnom kriepostju navedenom u točki 51.

Gruntovni Zakon za pokraj. Ugarske Krune ustanovljuje, da opravdanje predbilježbe u slučajevih pod točk. 40 *a. c.* — točk. 41 — pak opaz. *a. b. c. d. e. f.* pod toč. 43 navedenih biva na temelju za uknjižbu prikladnoga očitovana, učinjenoga po onom, proti kojemu je predbilježba izhodjena, ili po njegovom u pravu nasliedniku; ili pako na temelju pravomoćne presude, proti istomu izrečene pravdenim putem. U ostalom i za ove pokrajine, kriepostne su ustanove navedene u točk. 45. 46. 47. 48, opazka na točk. 49, i zadnja stavka ove točke.

XIII. O izbrisanju uknjižbah.

54. Gruntov. Zakon od 25 Srpnja 1871, neima posebnih propisah o izbrisanju uknjižbe, nego u obće simo tamo propisuje: da *izbrisanje uknjižbe*, ili *uknjižba izbrisanja* (distavolazione), može imati mjesta na temelju izprave sposobne za uknjižbu (V. str. 342 i 343 toč. 14. 15), kao *namire*, *očitovanja* i t. d.; da ta izprava mora sadržavati *izričnu dozvolu za izbrisanje uknjižbe*; ter da ova dozvola može biti sadržana u glavnoj, ili u posebnoj izpravi, ili pak u samoj molbi — nego da u ovom slučaju, i ta posebna izprava i molba, moraju imati u sebi sve po zakonu propisane potriebštine za uknjižbu. — Nadalje pak, da može se dozvolieti i predbilježba prava izbrisanja uknjižbe.

Digitized by Google

Ova ista načela sadržava i Gruntovni Zakon za pokrajine Ugarske Krune; dočim posebni Gruntovni Red. za grad Rieku, za izbrisanje uknjižbe prava zaloga ili nadzaloga, naročito zahtieva, osim namire ili očitovanja, sadržavajući *privolu na izbrisanje*, takodjer i *izvornu uknjiženu izpravu* (zadužnicu i t. d.), koja, ako se je izgubila, potriebno je da se prije usmrti (ammortizzare), pak na mjesto nje, sudbena odluka o usmrtbi pridonese.

XIV. O bilježkah gruntovničkih.

55. Bilježke gruntovničke jesu dvoje vrsti, najme:

a. one koje služe za postaviti na vidjelo *odnošaje osobah*, i povuku za sobom tu pravnu posliedicu, da onaj koj postigne kakovu uknjižbu u odnosnom gruntovnom uložku, nemože pozvati se na neznanstvo rečenih odnošajah, a ovo su bilježke o malolietnosti (koje se izbrišu na temelju rodnog lista), o skrbničtvu, o produljenju otčinske ili tutorstvene vlasti, o proglašenju punolietnosti i o otvorenju stečaja;

b. one, koje po ustanovah Gradjanskog Postup. i Gruntovnog Zakona, bilježe se u svrhu, da se postigne pravna moć skopčana sa bilježenjem, a ove su: bilježke o redu prvenstva, o odciepljenju zemaljah, o zajedničkih hipotekah, o odpovjedi ili odkazanju uknjižene vjeresie, o podignutoj pravdi, o uzaptjenju ili sekvestru, i o ovržbenoj dražbi (i ovržbenom podanju u zakup).

56. Bilježke navedene u prediućoj točki pod *a*, i izbrisanje njih, sliede na molbu zauzetih stranakah, njihovih zakonitih zastupnikah, ili nadležnih sudovah, na temelju izpravah podpunu dokaznu moć imajućih.

57. Vlastnik (1) može slobodno zamoliti, da se u gruntovnici zabilježi, da on namjerava prodati ili drugomu

(1) U Gruntov. Zak. za pokrajine Ugarske Krune, neima propisah navedenih u točk. 57 do uključ. 76, izim točkah 65. 66. 68. opazke na točk. 69, točk. 73. 74. 75, koje su kriepostne takodjer za rečene pokrajine; dočim se kriepost točk. 76 već po sebi razumi.

Digitized by Google

ustupiti svoju nepokretnost, ili uzeti i na teret nje uknjižiti zajam (mutuo), čiji iznos mora ustanoviti; i to u svrhu utemeljenja reda prvenstva (početi imajućeg od vriemena predaje molbe), za ona prava koja se imaju uknjižiti uslied ovih poslovah. — S istom pravnom posliedicom, može uknjiženi vjerovnik zaiskati zabilježbu, da on namjerava ustupiti svoju vjeresiu (tražbinu), ili učiniti da se izbriše.

Bilježke ovakovih molbah ipak, budu se dozvoljavale jedino onda, kad polag knjižnog stanja, bi se mogla dozvolieti uknjižba prava, upisati imajućeg se, dotično izbrisanje obstojećeg prava, i ako podpis na rečene molbe, bude ovjerovljen po sudu ili javnom bilježniku.

58. Odluka, kojom se molbi udovoljava, nemože biti izdana nego u jednom samom odpravku, u kojem bude potvrdjeno sliedivše zabilježenje.

59. Bilježka o redu prvenstva, gubi svoju kriepost nakon iztečenja *šestdeset* danah, od kad biaše dozvoljena.

60. Molba za uknjižbu, ili izbrisanje pravah, glede kojih bio je zabilježen red prvenstva, mora biti Sudu podnešena u rok ustanovljeni u predidućoj točki, i to uz priloženje odluke u točk. 58 napomenute. Ako je uslied ove molbe, dozvoljena uknjižba ili predbilježba, tad upisu pripada zabilježeni red prvenstva.

Uknjižba u zabilježenom redu prvenstva, može se dozvoljeti i onda, kad nepokretnost ili uknjižena vjeresia, bile bi prenešene na tretju osobu, ili obteretjene, poslie molbe za ubilježenje reda prvenstva. Ako vlastnik nepokretnine ili uknjiženi vjerovnik, padu pod stečaj, prije nego se molba za uknjižbu podnese, ova će se moći dozvoljeti, jedino kad izprava na posal odnoseća se, bude učinjena prije dana, u kojem se stečaj otvori, a dan sastavljenja izprave, bude dokazan kroz ovjerovljenje sudbeno ili javnog bilježnika. Ako izprava nebi tomu odgovarala, tad prosudjenje, edali se upis ima dozvoljeti ili ne, slieditи će polag načelah Stečajnog Postupnika.

Digitized by Google

61. Ako uknjižba o prodaji nepokretnine, ili o ustupu, ol izbrisanju kakove vjeresie, bila je dozvoljena u redu prvenstva zabilježenom, mora se, na zamolu stranke, na čiju korist je sliedila uknjižba, istodobno odrediti izbrisanje onih upisah, koji bi slučajno bili postignuti u pogledu one nepokretnine ili vjeresie, nakon jur predate molbe za ubilježenje.

62. Ako molba za uknjižbu nije bila predana prije dospjelosti ustanovljenog roka, ili ako do minutja ovog roka, nije bio izcrpljen (porazdjeljen) iznos, u pogledu kojeg sliedilo je ubilježenje reda prvenstva: tad bilježka gubi svoju kriepost, i bit će od strane ureda izbrisana. Prije dospjelosti zakonitog roka, izbrisanje zabilježbe može biti dozvoljeno, samo ako je pridonešen odpravak odluke, kojom se je bilježka dozvoljela.

63. Zabilježenje sudbene ili bilježničke odpovjedi hipotekarne vjeresie, i zabilježenje hipotekarne tužbe, bit će dozvoljeno po gruntovnom Sudu, uslied molbe vjerovnika, ako onaj, proti kojem je podnešena odpovjed ili tužba, izlazi upisan kao vlastnik založene nepokretnine, i ako je dokazano tečenje hipotekarne tužbe.

64. Posliedica takove bilježke je, da odpovjed ili tužba, imadu kriepost takodjer proti svakomu kašnjem vlastniku zaloga, a naročito da na temelju pravomoćne riešitbe, ili nagodbe sposobne za ovržbu, sliedivših povodom tužbe zabilježene, ovržbeni koračaji na zapljenjenu nepokretnost, mogu biti povedeni ravno (neposriedno) proti svakomu vlastniku iste nepokretnine.

65. Ako onaj, koj drži da je kroz kakovu uknjižbu, oštetjen u svojem tabularnom pravu, ustane proti njoj, da ju pravdom pobija radi nevaljanosti, i traži povratu prvašnjeg knjižnog stanja: može slobodno zaiskati, da se odnosna pravda zabilježi u tabularnu knjigu, i to ili istodobno s tužbom, ili kašnje (nego svagda posebnom molbom). Zabilježenje pravde može biti potraženo, ili kod pravdenog, ili kod tabularnog suda.

Digitized by Google

Posliedica ove bilježke jest ta, da presuda uslied tužbe izreći imajuća se, imat će podpunu kriepost i proti onim osobam, koje su zadobile tabularna prava, stopram poslie vriemena, u kojem je bila gruntovnom Sudu predana molba za ubilježenje viseće pravde.

66. Tko pak hoće pobijati takodjer proti tretjim osobam, kao nevaljanu dozvoljenu uknjižbu, o kojoj biaše kao propisano obavještjen: mora proti dozvoljenoj uknjižbi, zaiskati kod gruntovnog Suda, u rok, koj bi mu za utok pripadao (V. točk. 89.) zabilježbu, da je uknjižba pobijana, i dužan je istodobno, ili najdalje u drugih *šestdeset* danah nakon dospjetka roka za utok, podnieti tužbu za izbrisanje (uknjižbe) suprot svim osobam, koje su pobijanom uknjižbom zadobile kakovo tabularno pravo, ili postigle na teret nje dalje uknjižbe ili predbilježbe.

Za pokrajine Ugarske Krune nije ustanovljen ikakov rok u pogledu zaiskanja goripomenute zabilježbe; nego za podnešenje tužbe o izbrisanju napadnute uknjižbe, propisan je rok od *tri godine danah*, računajući od vriemena podnešene one molbe, na koju je odredjena bila napadnuta uknjižba (§ 150 Gruntov. Zak. 15 Prosinca 1855).

Po dospjetku ovih rokovah, može se odrediti izbrisanje pobijane uknjižbe, prama tretjim osobam, koje još prije zabilježenja viseće pravde zadobiše dalja tabularna prava, u jedinom slučaju, ako odnosno na valjanost uknjižbe, nijesu dobrovjerno postupale.

67. No, ako zbog kakovagod uzroka, nije sliedila u ruke tužitelja, redovita dostava dozvoljene uknjižbe, čija se nevaljanost tvrdi: pravo tužbe za izbrisanje iste prama tretjim osobam, koje su na dobru vjeru zadobile dalja tabularna prava, utrnjuje stopram poslie tri godine, računav od onog vriemena, kad biaše napadnuta uknjižba zamoljena kod gruntovnog Suda.

68. Ako tužitelj od tužbe odustane, ili ako je pravomoćnom osudom odbijen; oli ako u slučaju previdjenom

Digitized by Google

u točk. 66, nije podnieo tužbu u propisanom roku, dovolieti će se, na zaiskanje protustranke, izbrisanje bilježke o visećoj pravdi.

Za pokraj. Ugarske Krune, gorinavedeno izbrisanje odredjuje se od strane Ureda (§ 151 Grunt. Zak. 15 Prosinca 1855).

Ako pak napadnuta uknjižba, bude posve ili stranom dignuta, kroz pravomoćnu osudu ili pogodbu, dozvolieti će se na zaiskanje tužitelja, izbrisanje napadnute uknjižbe, načinom i obsežnostju, navedenih u osudi ili u pogodbi, ter će se istodobno odrediti toli izbrisanje zabilježbe viseće pravde, koli sviuh uknjižbah i predbilježbah, koje biahu potražene, odnosno na pravo izbrisati imajuće se, stopram poslie vriemena, u kojem biaše gruntovnom Sudu podnešena molba radi zabilježenja tečaja pravde.

69. Onaj, koj tvrdi da je kokova uknjižba bila zadobivena, uslied čina po kaznenih zakonih zabranjenog, može potražiti kod gruntovnog Suda, da se zabilježi prepornost uknjižbe, priloživ svjedočbu nadležne oblasti vrhu čina, da je najme bila podnešena kaznena prijava: i to za utemeljiti napram kašnjim upisom, zakonsku posliedicu u točk. 65 navedenu.

§ 152 Gruntov. Zakona za pokraj. Ugar. Krune odredjuje u navedenom pogledu „da ako proti onomu, za koga je obavljena uknjižba, ili koj je njome stekao pravah, imade pravnih razlogah sumnje, da se uknjižba ona osniva na činu takovom, koj je kaznenimi zakoni zabranjen: da tad ima sud kazneni odmah ureda radi, ili na prošnju stranke, koja je uknižbom povriedjena, odrediti ubilježenje, da je uknjižba ta preporna."

70. Ako pak zabilježbom o tečenju pravde, hoće koj da postigne, da tražba o očitovanju ništetnosti kakove uknjižbe, bude pridržana takodjer prama tretjim osobam, koje su na dobru vjeru zadobile tabularna prava, još prije pomenute zabilježbe: tad mora kod gruntovnog Suda podnieti molbu za ubilježenje viseće pravde, u onom roku, koj bi stranki pripadao za utok proti odluci uknjižbu dozvoljujućoj (točk. 89).

Digitized by Google

U ovom pogledu nije ništa odredjeno za krunovine Ugarske Krune.

71. Ako kazneni Sud izreče, da se uknjižba mora izbrisati, sa tabularnimi pravi, koji su morda bili zadobiveni prije zabilježbe navedene u točk. 69, gruntovni Sud mora, kad bi oštetjena stranka pridoniela odnosnu presudu, dokazom da je postala pravomoćna, učiniti da se udjelotvori ova zabilježba, polag načelah točk. 68. Ako bi uzprotiva kazneni Sud, istina izrekao krivnju obtuženoga, ali ne upitno izbrisanje, ter ako bi oštetjena stranka odnosno na traženo izbrisanje uknjižbe, bila uputjena na put gradjanske pravde: stranka imati će u rok od *šestdeset* danah (za pokrajine Ugarske Krune ovaj rok je od *devetdeset* danah), odkad bude riešitba postala pravomoćna, podnieti tužbu o izbrisanju uknjižbe i tabularnih pravah gorinavedenih. — Ako ovaj rok bezuspješno mine, te ako kazneni Sud nije izrekao krivnje obtuženoga, dozvolieti će se izbrisanje bilježke o visećoj pravdi, na zahtievanje onoga, koj je zauzet u tomu, da uknjižba u krieposti ostane.

72. Ako se izbrisanje bilježke o visećoj pravdi zamoli, jer tužba za izbrisanje (uknjižbe) nije bila podnešena u rokovih ustanovljenih u točk. 66 i 71, gruntovni Sud, kad mu nije protivnost tomu poznata, odrediti će kratkodobno ročiste, na kojem, onaj koj je zadobio bilježku o tečenju pravde, morat će dokazati, da je tužba bila pravodobno podnešena, u protivnom slučaju bit će odredjeno izbrisanje bilježke.

Za pokrajine Ugarske Krune nije ništa odredjeno u ovom pogledu — U ostalom vidi točk. 66.

73. Ako vlastnik ili uknjiženi vjerovnik, na čiju nepokretnost ili vjeresiu, uknjiženo je kakovo pravo, tužbom potraži posvemašno ili diono izbrisanje iz naslova *zastare*, moći će se dozvolieti zabilježenje pravde.

74. Zabilježenje pravde može se dozvolieti i onomu, koj traži (§ 1498 O. G. Z.) dosudjenje kakovog prava, uslovom *dosjelosti* (zasvojbe).

Digitized by Google

§ 155 Gruntov. Zak. za pokraj. Ugarske Krune, podjeljuje pravo podnieti tužbu, i molbu za ubilježenje pravde, nesamo radi ugasnutja prava zbog zastare ili zagode, nego i drugim načinom u obće.

75. Zabilježba o visećoj tužbi za izbrisanje uslovom *zastare* (točk. 73), ili tužbe za dosudjenje kakovog stvarnog prava na temelju *dosjelosti* (točk. 74), neima krieposti proti tretjim osobam, koje na vjeru gruntovne knjige, zadobiše uknjižbe ili predbilježbe prije vriemena, u kojem je molba za ubilježenje viseće pravde, bila podnešena Sudu gruntovnomu. Pravu dosudjenom radi dosjelosti, pripada red prvenstva pred svim upisom, koji su sliedili poslie zabilježenja viseće pravde, ter moraju se izbrisati sva prava, koja se protive zabilježbi, i koja su upisana iza nje. U ostalom postupati će se polag načelak točk. 68.

76. Onaj sud, pred kojim je sliedila ovržbena dražba kakove nepokretnine ili uknjižene vjeresie, mora od strane ureda odrediti zabilježbu u gruntovnoj knjigi. Iz ove zabilježbe sliedi, da dalje uknjižbe podavaju pravo suprot onodobnom vlastniku u jedinom slučaju, ako se dražba ništetnom izreče.
Ako se dražba nepobija, ili ako je odnosna pobijajuća molba bila konačno odbacena, sliediti će uslied molbe zauzetnikah, izbrisanje sviuh uknjižbah postignutih nakon zabilježbe ovržbene dražbe, suprot onodobnom vlastniku, i daljih uknjižbah, slučajno sliedivših u odnošaju sa predpomenutimi uknjižbami.

XV. O Molbah gruntovnih i njihovih napisih.

77. Molbe gruntovne ili tabularne sa njihovimi napisi, moraju biti u obće sastavljene, kao je rečeno na str. 283 do 286; a biti će sudu podnešene u *jednom samom primjerku* (esemplare), i toliko *napisah* (rubri o rubriche), koliko imade stranakah (brojiv i molitelja) ili uredovah, o riešenju ubavjestiti imajućih se; izim slučaja ovržbenih uknjižbah, glede kojih molbe moraju se redovito podnašati u *tri* primjerka, od kojih,

Digitized by Google

jednopis idje gruntovnom uredu i kod njega ostane, *dvopis* idje protustranki, a *tropis* povratja se molitelju. — Ako je u ovom slučaju, potriebno još koju osobu ili ured ubavjestiti, moraju se, osim rečenih triuh primjerakah molbe, i potriebni napisi za njih podnieti.

U svakoj molbi valja naznačiti gruntovni Sud, kojemu se ista molba podnaša, pak ime, predime, slučajni nadjevak, otačbinstvo, gradjanski stališ, prebivalište i kućni broj molitelja, i onih osobah, kojim se riešenje mora priobćiti.

Gruntov. Zakon za pokrajine Ugarske Krune, dodaje navedenom propisu još to: da ako molitelj nemože saznati prebivališta kakove zauzete stranke, da mora to izrično naznačiti; ter da kad bi ga znao, pak zamučao, da bi tad bio dužan naknaditi troškove i slučajnu štetu, tim načinom prouzrokovane, osim što bi bio i kaznen (§ 121).

Na *napisih*, naznačiti će se sadržaj molbe u glavnih točkah.

Na mjesto napisah (u *neovržbenih* poslovih), mogu se priložiti podpuni prepisi molbe; nego u ovom slučaju naznačiti će se stranka, kojoj se imadu dostaviti.

78. Jednom samom molbom, mogu se zaiskati više upisah, koji se temeljuju na jednu istu izpravu, kaonemanje i upis kakovoga prava, u više gruntovnih uložakah, ili upis više pravah u jednom uložku.

79. Molba za uknjižbu valja da se u obće podnese onom gruntovnom Sudu, kod kojega se nalazi gruntovni uložak, u kojem mora sliediti upis (V. str. 348. stav. *n. o.*). Molbe pako za ovržbenu uknjižbu, valja podnieti onom Sudu, koj je presudu izrekao.

80. Ako tko učini molbu u ime drugoga, mora dokazati da je ovlaštjen gruntovne molbe podnašati. Za potražiti ipak uknjižbu na ime onoga, na čiju korist je učinjena, dovoljno je obće punomoćje.

Zakoniti zastupnici, ili od strane ureda postavljeni, ne triebuju posebne povlasti za postignutje uknjižbe

Digitized by Google

pravah na korist osobah po njih zastupanih, ili izbrisanja teretah na ulahkotjenje dobra, njihovoj upravi povjerenog.

81. Ako onaj koj je dobio bez gruntovnog upisa, kakovu nepokretnost ili uknjiženo pravo, dozvolio je drugomu kakovo pravo na njih, koje sačinjava predmet upisa u javnih knjigah: ovaj zadnji može zaiskati upisanje pravah svoga prednika (priloživ dakako, one izprave, koje neprekidnim redom pokazuju prenos izvanknjižni. V. str. 342 toč. 10).

82. I poruk (jamac) zaiskati može upis na ime vjerovnika, ako vjerovnik ne vrši dozvoljeno mu pravo postignutja prava zaloga na nepokretnost ili na knjižno pravo svoga dužnika.

83. Upis nerazdjelivih zajedničkih pravah može pojedini sudionik za se, i na ime drugih zaiskati.

Gruntovni Zak. za pokraj. Ugarske Krune, u pogledu prava podnašanja molbah, osim ustanovah u gorinavedenih toč. 80. 81. 83, propisuje još sliedeća.

Prošnje gruntovničke mogu u pravilu podnašati samo oni, koji su u odnosnih knjižnih upisih, dionici, budi kao ovlaštjenici, ili njihovi u pravu nasliednici, budi kao obvezanici. Čim se po Sudu primi nasliedno očitovanje baštenika, vlastan je isti moliti da se upišu prava ostavnikova, ili da se ižbrišu tereti, ležeći na imovini ostavštinskoj.

Ako je tražbina hipotekarna platjena onomu, na koga je prošla izvanknjižno, tad može dužnik zahtievati da se ista izbriše.

Ako je onaj, na koga je nepokretno dobro ili knjižno pravo bilo prenešeno izvanknjižno, kojemu vjerovniku na isto ustupio pravo zaloga ili podzaloga: tad može vjerovnik zamoliti, da se upiše založitelj, i da se zajedno osjegura tražbina njegova (držeć se u ostalom, propisa točk. 81).

XVI. O Prilozih molbe.

84. Izprave na temelju kojih mora slieditи upis u gruntovnici, valja molbi priložiti u *izvoru* (matici), i *prepisu nebiljegovanom* za zbirku izpravah; a ako dolazi slučaj za odmjerenje pristojbe, kao n. p. za uknjižbe

Digitized by Google

prava zaloga prieko 800 fr. i prava vlastničtva nepokretninah, tad se još i *drugi prepis nebiljegovani* priložiti mora, za porabu Poreznog Ureda, ako nije istodobno dokazano da je dotična pristojba bila izplatjena, ili da je izprava Poreznom Uredu bila jurve priobćena (U ostalom V. točk. 33).

Gruntovni Zak. za pokraj. Ugarske Krune, u navedenom pogledu propisuje: da za zbirku izpravah, i za porabu Poreznog Ureda, trieba priložiti ili *nebiljegovane prepise* izpravah, ili toliko arakah papira (čistog), obskrbljenih biljegom od 1 fr., koliko je potriebno, da se kod Suda sačine prepisi; a to pod izbjegom posliedicah u sliedećoj toč. 86 navedenih. — U ostalom, kad se pomenuti prepisi, ili biljegom obskrbljeni arci papira nepodnesu, ili ako upitni prepisi nijesu za porabu: trieba postupati kao je u istoj toč. 86 naznačeno, i to takodjer za druge slučajeve ondie navedene (§§ 111. 112. 114. 124).

85. Ako se izvorna izprava nalazi medju spise, ili u pohrani kod gruntovnog Suda (istog), ili priložena visećoj molbi, dovoljno je, da se na mjesto nje, *prepis* pridonese (1), naznačujući mjesto gdie se izvornik nalazi. Ako se izvornik odmah nemože pridonieti, jer se kod druge oblasti nalazi, to bude u molbi navedeno, uz priloženje *ovjerovljenog prepisa* izprave.

86. Kad se potriebni prepisi za zbirku izpravah nepodnesu, ili kad nebi služiti mogli (jer redovito nepisani, pomrčeni i t. d.), onda će Sud pridržati izvornike, i to obznaniti stranki dodatkom, da njoj je slobodno iste izvornike dignuti, uz naknadno doprinesenje redovitih prepisah (nebiljegovanih). U slučaju pako, kad se molba sa izvornom izpravom, poslati mora drugom kakovom Sudu; svaki od ovih, ako prepisi izprave za njegove knjige nebudu priloženi, ili budu neuporabivi, mora narediti da se upitni prepisi učine, prama utjeranju dvostruke pristojbe, za ovjerovljene prepise ustanovljene (dakle 2 for. po svakom arku).

(1) U gorinavedenom slučaju, Zakon ne kaže ako taj prepis mora biti *prost*, to jest *jednostavan* (biljegom od 15 novč.), ili pak *ovjerovljen* (biljegom od 1 fr.) — nu bi reći da je dovoljan prosti prepis, kad se izvornik kod istog Suda nalazi (§ 87 Grunt. Zak. od 25 Srpnja 1871, i § 125 Grunt. Zak. za pokraj. Ugar. Krune).

Digitized by Google

87. Ako izprava nije sastavljena u onom jeziku, u kojem se dotičnom Sudu mogu podnašati gruntovne molbe, onda će se molbi priložiti osim izvornika, takodjer *vjerodostojni prevod.*

Gruntov. Zak. za pokraj. Ugarske Krune propisuje napose, da se prepisi imadu sačiniti na čitavih arcih; da se koliko moguće više prištedi prostora; i da trieba više izpravah prepisati jednu za drugom na istom arku, ako su te izprave priložene jednoj istoj molbi. — A § 25 Nared. Zemalj. Pravosud. odj. za Hrvat. i Slav. od 24 Prosinca 1876 Br. 5715, ustanovljuje, da prepisi izpravah odnoseći se na buduće nove Grunt. Zapis. ili Uložke, okolo kojih se upravo sad posluje, moraju biti čisto i čitljivo pisani, na papiru običnog formata (20 centimet. širok, a 34 centim. visok arak), ter da ima na arku ostati prazna prostora, i to na tri strane 2 centim. a na hrbtnoj strani 3 centim. a da oni prepisi, koji nebudu prama ovom propisu priugotovljeni, da se imadu stranki vratiti, i polag ustanovah u točk. 84 i 86 naznačenih postupati.

XVII. O utocih (ricorsi).

88. Nije dopušteno preinačiti odluke u gruntovnih poslovih, uslied kakove predstavke. Proti njim je dozvoljen samo utok.

U utoku nemogu se navesti nove podatke, niti priložiti nove izprave. Utok bit će podnešen Sudu prve molbe, i to u jednom *primjerku* (esemplare), i toliko *napisah* (rubri), koliko imade zauzetih stranakah, koje se o riešenju obavjestiti moraju.

89. Rok za podnešenje utoka, ustanovljen je u *trideset* danah, proti odlukam dostavljenim u području prizivnog ili apelatorialnog Suda, a u *šestdeset* danah, izvan ovoga područja — a isti rok pako počima prvim danom po dostavljenoj odluci.

Za pokraj. Ugarske Krune, utok mora biti podnešen u *četrnaest* danah, ako je utočena odluka bila dostavljena u području dotične gruntovne oblasti; a u *trideset* danah, ako je dostavljena izvan toga područja, ili ako je dostavljena skrbniku naredjenom za kojega odsutnika. Pomenuti rok pako nemože biti produljen, niti odnosno na njega, nemože se dozvolieti povrata u prvašnje stanje.

Digitized by Google

90. Riešenje utoka, obznaniti će se strankam, kojim je bila dostavljena utočena odluka; dočim nije potriebno da se utočnik ubavjesti.
91. Ako utok bude odbijen po prizivnom Sudu, nije dopustiv dalji utok; ali ako bude odluka preinačena po prizivnom Sudu, tad bude slobodno uložiti utok na najvišji Sud.

XVIII. O usmrtbi starih hipotekarnih vjeresiah. (1).

92. Ako od vriemena uknjižbe kakove hipotekarne vjeresie ili tražbine, i kad bi se na tu uknjižbu dalji upisi odnašali, takodjer od vriemena zadnjega ovih upisah, bila bi iztekla doba od najmanje *petdeset godinah;* i ako osobe, polag upisah pravo imajuće, ili njihovi baštenici i nasliednici nebi se pronaći mogli, a tečajem ovog vriemena, nebi bili utjerali kakov iznos glavnice ili kamatah, nit vršili njihova prava na nijedan drugi način: dužnik može zaiskati kod gruntovnog Suda (molbom), da se razprava o usmrtbi povede.
93. Molitelj mora u molbi navesti razloge, sbog kojih usmrtbu umoljava. Ako gruntovni Sud molbu usliša, pozvati će izrokom sve one osobe, koje misle da imadu kakovo pravo na hipotekarnu vjeresiu, da ju prijave (u rok od godine danah).
94. Kad bi bezuspjesno iztekao izročni rok, tad će gruntovni Sud, na zaiskanje molitelja, odlukom dozvolieti usmrtbu uknjižbe, i upisah na nju odnosećih se, a istodobno i izbrisanje njih.

(1). U Grunt. Zak. za pokraj. Ugar. Krune, neima niti rieči vrhu gorinavedene usmrtbe.

Digitized by Google

Bul. fr. 1:50. **152. Molba za upis gruntovni novosagradjene kuće.**

Slavni Sude!

Slavnom kr. Županjskom Sudbenom Stolu (Tribunalu c. k, ili kr. kotar. Sudu), kao gruntovnoj oblasti

u...

Molba

Ivana N. Perovog stališa,.. iz... nastanjenog u... pod kb. 20.

za upis na svoje ime, novosagradjene kuće Br 6 u...ulici... Zemlj Zap. Br. 2, općine...

Prilog A u izvoru i nebiljegovanom prepisu.

Jednopis i 1 Napis.

A. Odlukom ovogradskog Magistrata (Podžupanie, ili druge političke oblasti) od 4 Rujna t. g. Br. 5000 pod *A*, bila je pripoznata kao prikladna za stanovanje, moja novosagradjena kuća pod Br. 6 u ovom gradu, u ulici... sastojeća iz jednog dućana, konobe, ulaza i zahoda, razi zemlje, pak iz dva poda (kata) i tavana (soffitta) — po meni podignuta na prostorištu od 70 □ hvat (klaft. stogah i t. d.) moga zemljišta Poseb. (čestica) Rr. 30, katastr. Br. 8, upisanog u Zemlj. Zapis. Br. 2, općine... ter ja istodobno ovlaštjen, da ju na moje ime slobodno upisati učinim.

Uslied toga molim taj Slavni Sud, kao gruntovnu oblast, da na temelju odluke pod *A* (u izvoru i nebiljegovanom prepisu, za zbirku izpravah — V. str. 367 toč. 84), odrediti i udjelotvoriti učini upis pomenute kuće na moje ime; a to u gorinavedenom Zemlj. Zapis. Br. 2 općine... pod redoviti Br. 24, pokraj drugih na moje ime jur upisanih nepokretninah.

Bul. fr. 1:50. **153. Molba za odpis, dotične pripis (razpis) nepokretninah, na temelju uručbene odluke.**

Slavni Sude! (kao ostavinsko-razpravna Oblast). (1).

A. Pravomoćnom Uručbenom odlukom tog Slavnog Suda od 5 Kolovoza t. g. Br. 600 pod *A*, bila je nam bratji Petru i

(1). V. str 302, toč. 20.

Digitized by Google

Slavnomu kr. Kotarskom Sudu (ili kr. Županjskom Sudbenom Stolu, c. k. Kotar. Sudu — c. k. Okružnom Sudu, ili Tribunalu), kao ostavinsko-razpravnoj Oblasti

u...

Molba

Petra i Pavla bratje N. pokoj. Mihovila, stališa... iz... pod kb. 15.

za odpis, dotično pripis na njihovo ime kuće Br. 8 u... sa pristojećim vinogradom Poseb. Br. 700, unešenih u Z. Z. Br. 3, Općine...

Prilozi A. B. C. u izvoru, sa nebiljegovanimi prepisi.

Jednopis i 2 Napisa.

Pavlu N. stališa...iz...uručena na jednaka dva nerazdjeljena djela, ostavina našeg pokoj. otca Mihovila N. Markovog, sastojeća iz kuće na dva poda (kata) pod Br. 8, Poseb. Br. 75 u selu... sa pristojećim vinogradom „Ribnik“ Poseb. Br. 700 katast. Br. 10, u prostornoj mjeri od 1 rali, i 200 □ hvat. (klaft. ili stogah), upisanih na ime rečenog pokojnika u Zemljiš. Zapis. Br. 3 općine... i to pravom odpisa, dotično pripisa (razpisa) od pokojnikova, na naše ime.

Povodom toga, molimo taj Slavni Sud, kao ostavinsko-razpravnu oblast, da odrediti i udjelotvoriti izvoli odpis, dotično pripis, od imena našeg pokoj. otca, na naše ime, goripomenutih nepokretninah; a to kuće Broj 8, na razdjeljena dva *B.* djela, polag diobne izprave pod *B* *C.* i narisa pod *C* (ili prvi pod na ime Petra, a drugi pod i t. d. na ime Pavla (1), otvorenjem posebnog gruntovnog uložka na ime svakoga od nas dva djelnika (ili u jednom uložku, u nerazdjeljenom stanju), a koliko se tiče vinograda Poseb. 700, na jednaka dva nerazdjeljena djela (ili morda dvie tretjine na ime jednoga, a jedna tretjina i t. d. na ime drugoga), u novom otvoriti imajućem se gruntovnom uložku (ili u uložku, koj bi jur bio otvoren na njihovo ime.

(1). V. str. 345 toč. 22, i str. 348. 349.

Digitized by Google

Bul. 50. *novć.* (1). **154. Naris (plan, nacrt) o razdjelbi kuće.** (2).

Naris o razdjelbi kuće Br. 8 u selu Medvedić.

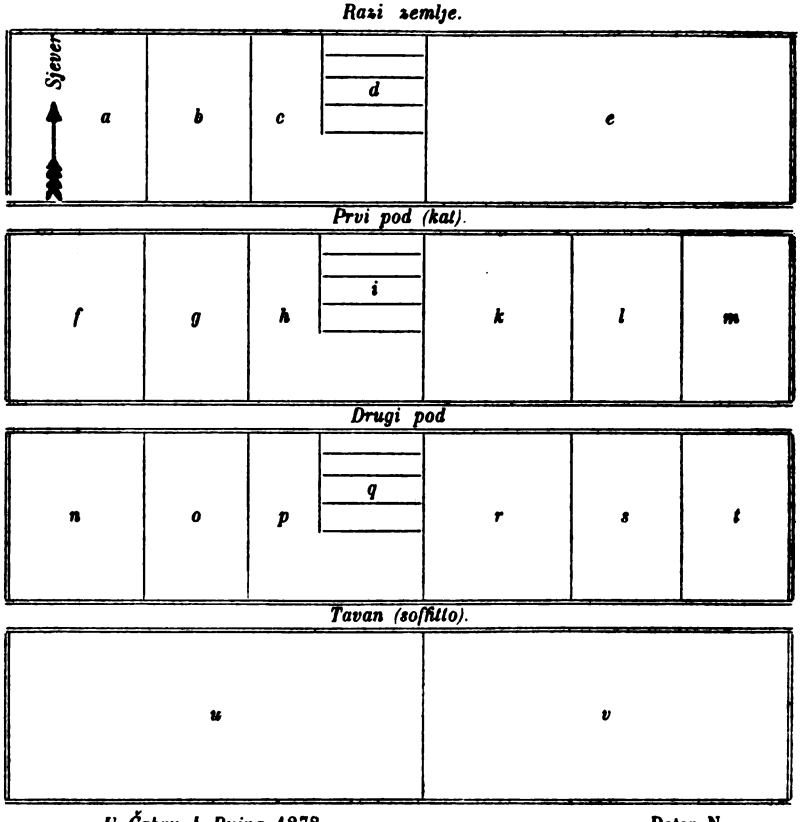

U Čabru 4 Rujna 1878.

Petar N.
Paval N.

Prvi dio kuće sastoji: iz konobe *a*, te dućana *b* razi zemlje; iz cielog prvog poda, imajućeg kuhinju *f*, sobe *g k*, drvarnicu *l*, i zahod *m*; pak iz djela tavana pod *u*; dočim ulaz i prolazi *c*, *h*, *p*, kao i stube *d i q*, zajednički su sa drugim djelom.

Drugi dio sastoji: iz dućana *e* razi zemlje; iz kuhinje *n*, sobah *o*, *r*, drvarnice *s*, ter zahoda *t* na drugom podu, i djela tavana pod *v*; a pomenuti ulaz i prolazi *c*, *h*, *p*, kao i stube *d*, *i*, *q*, zajednički su sa prvim djelom.

(1) Ako bi Naris bio bez podpisa imena stranakah (i datuma), tad bi bio podvržen bularini od 15 novč. V. Stav. 3-20, 104-3 Bular. Zak.

(2). V. str 345 toč. 22, i str. 349 toč. *c*.

Digitized by Google

Bul. kao Obraz. 154. **155. Naris (plan, nacrt, tlovid ili mapa) o razdjelbi zemlje.** (1).

Naris o razdjelbi zemlje Poseb. Br. 1847 u Kraljevici.

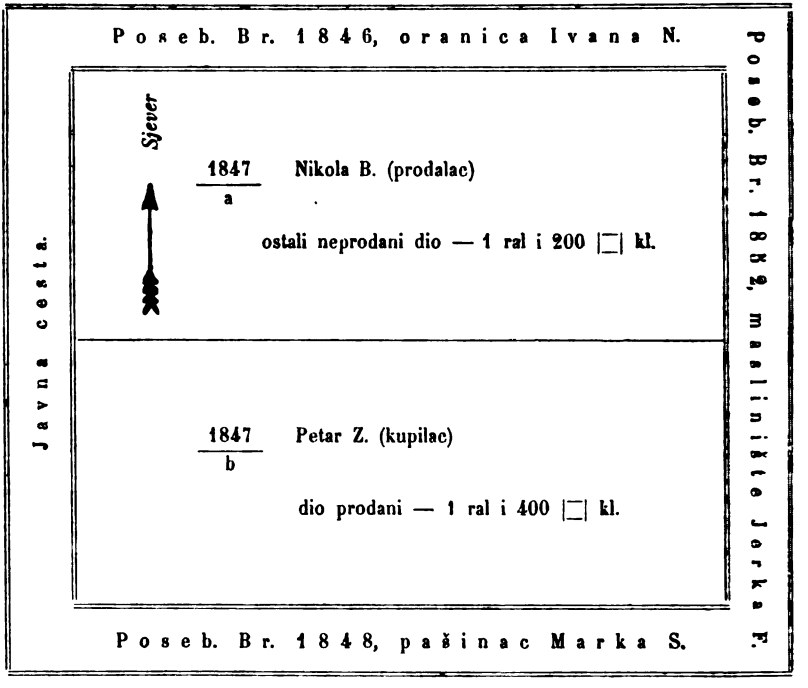

U Kraljevici 8 *Kolovoza* 1878.

Nikola B. (prodalac).
Petar Z. (kupilac).

(1). V. str. 345 toč. 22, i str. 349 toč. *c*.

Digitized by Google

Bul. fr. 1:50 (1). **156. Molba za odpis, dotično pripis *nezaložene* nepokretnine u slučaju, kad je pravo vlastničtva, bilo *izvanknjižno* na drugoga prenešeno.**

Slavni Sude!

Slavnom kr. Županj. Sudbenom Stolu (Tribunalu, c. k. ili kr. Kotarskom Sudu), kao gruntovnoj oblasti u...

Molba

Ladislava M. Jerkovog, stališa... iz... nastanjenog u... pod kb. 30

proti

Josipu N. Pavlovom stališa... iz... kb. 2, dotično proti Filipu B. Markovom, zanatom... iz... pod kb. 7.

Za odpis kuće Br. 46, Poseb. Br. 500, u gradu... iz Zemlj. Zapis. Br. 12 Občine... i pripis nje u Zemlj. Zapis. Br. 4.

Prilozi *A B* u izvoru, i dva prepisa.

Jednopis i 4 Napisa.

Polag kupo-prodajne pogodbe od dana 5 Kolovoza 1878 u izvoru (i dva nebiljegovana prepisa) (2)
A. pod *A*, Josip N. Pavlov, stališa... iz... kao uknjiženi vlastnik, prodao je Filipu B. Markovom, zanatom... iz... pravom odpisa, dotično pripisa na njegovo ime, svoju kuću na dva poda pod Br. 46 Poseb. *Br.* 500, u ovom gradu, u ulici... upisanu u Zemlj. Zapis. Br. 12 občine..; a ovaj posliednji pako, bez da bi ju bio učinio upisati na svoje ime, prodao je meni istu kuću, glasom kupoprodajne pogodbe od 20 Rujna t. g. u izvoru (i dva nebiljegovana
B. prepisa) pod *B*, i to dakako, pravom odpisa, dotično pripisa na moje ime.

Uslied toga, molim Slavni Sud, kao gruntovnu oblast, da na temelju izpravah pod *A B*, odrediti i uživotvoriti učini odpis, dotično pripis goripomenute kuće, ravno (neposriedno) na moje ime, i to u novom gruntovnom uložku iste občine, na me otvoriti imajućem se *(ili* s drugimi *nezaloženimi* nepokretnosti, upisanimi na moje ime u uložku Br. 4 jur otvorenom).

(1). V. *Uknjižbe* u Bular. Tarifi.
(2). V. Str. 367, toč. 84.

Digitized by Google

Bul. fr. 1:50. **157. Molba za odpis dotično pripis *nezaložene* nepokretnine, i za istodobnu uknjižbu prava zaloga.**

Slavni Sude!

Slavnom i t. d. (kao u Obraz. 156).

za odpis dotično pripis na ime molitelja vinograda Poseb. Br. 400, Katast. Br. 35, upisanog u Zemlj. Zapis. Br. 8 Općine... i za istodobnu uknjižbu prava zaloga za fr. 2000 *A.* V. sa 6 % kamati, na korist protustranke Ivana N. Jerkovog, a na teret iste nepokretnine

Prilog. A u dva izvorna Primjerka, i dva nebiljeg. prepisa.

Jednopis i 3 Napisa.

A. Glasom kupoprodajne pogodbe od 12 Rujna t. g. u dva izvorna primjerka i nebiljegovanom prepisu pod *A*, kupio sam za iznos od 2000 fr. a. v. od Ivana N. Jerkovog, stališa...iz... *(morda* dozvolom političke oblasti pod *B)*, neobteretjeni vinograd imenom „*Komore*“ u selu... Poseb. Br. 400, katast. Br. 35, u prostornoj mjeri od 2 rali i 100 □ kl. upisan u Zemlj. Zapis. Br. 8, katastralne općine Begovci.

Budući je on meni dozvolio, polag rečene pogodbe, pravo pripisa upitne nepokretnine na moje ime, a ja njemu iz druge strane, pravo uknjižbe kupoprodajne jošte ne izplatjene ciene od 2000 fr. (ili djela nje), na teret iste nepokretnine, uz naročitu dužnost da ju moram ja izprositi (glasom pogodbe ili punovlastja): toga radi molim Slavni Sud, kao gruntovnu oblast, da na temelju izprave pod *A*, odrediti i udjelotvoriti učini odpis dotično pripis gorinavedenog vinograda, od imena prodaoca Ivana N. Jerkovog, na moje ime, u novom otvoriti imajućem se uložku Gruntovnog Zapisnika iste općine *(ili* s drugimi *nezaloženimi* nepokretnosti, upisanimi u uložku Br. 70 na moje ime jur otvorenom); odrediv istodobno i uknjižbu prava zaloga kupoprodajne ciene od 2000 fr. sa 6% kamati od dana 12 Rujna t. g. napried, na korist istoga prodaoca, a na teret po meni kupljenog vinograda, pak dostavu jednog primjerka uknjižene izvorne pogodbe na moje, a drugog na njegove ruke.

Digitized by Google

Bul. fr. 1:50 **158. Molba za odpis** *jednog djela,* **nezaložene nepokretnine, i pripis u** *novom* **gruntov. uložku, ili s nepokretnosti takodjer** *nezaloženimi.*

Slavni Sude!

Stanom i t. d (kao Obraz. 156).

A. Na temelju kupoprodajne pogodbe od 4 Listopada 1878, u izvoru i nebiljegovanom prepisu pod *A*, kupio sam, pravom pripisa na moje ime, od Pavla N. pokoj. Marka stališa...iz... jedan komad od 450 □ stogah (hvat. ili klaf.) njegove nezaložene oranice, nazvane „*Knezovac*“ ležeće u mjestu *Grabljevi*, Poseb. Br. 3, katastr. Br. 26, upisane u Zemlj. Zapis. Br. 66, katastr. općine *Velebić*, koj komad graniči: od strane istoka, sa istom oranicom, od koje bio je oduzet (ili odciepljen); od poldana sa livadom Nikole B. Perovog Poseb. Br. 18; od zapada s vinogradom Bogdana F. Krstovog Poseb. Br. 20; a od sjevera s masliništem Ladislava G. Bartolovog Poseb. Br. 37, kao sve to jasnije izlazi iz narisa *B.* pod *B* (1).

Tomu dosliedno molim Slavni Sud, kao gruntovnu oblast, da na temelju priklopljenih izpravah, odrediti i udjelotvoriti učini odpis rečenog komada zemlje od imena prodaoca, dotično Zemljiš. Zap. Br. 66 općine *Velebić*, i pripis njega u novom gruntovnom uložku iste općine, na moje ime otvoriti imajućem se (ili pripis s drugimi *nezaloženimi* mojimi nepokretnosti, upisanimi u gruntovnom uložku Br. 24, na moje ime jur otvorenomu).

Prepis pogodbe pod *A*, za porabu Poreznog Ureda, nepriklaplja se, jer dotična prenosna pristojba, bila je jurve odmjerena i izplatjena *(ili* ista pogodba bila je Poreznom Uredu priobćena), kao izlazi iz iste izprave.

---

(1) V. str. 345, toč. 22, str. 349 stav. *c* i Naris str. 374.

Digitized by Google

Bul. fr. 1:50 **159. Molba za odpis** *nezaložene* **ili** *založene* **nepokretnine, i pripis nje u** *novom* **gruntovnom uložku, ili u uložku jur otvorenom s nepokretnosti** *nezaloženimi.*

Slavni Sude!

Slavnom i t. d. kao Obraz. 156).

A. Glasom kupoprodajne pogodbe od dana...u izvoru i dva nebiljegovana prepisa pod *A*, kupio sam od Pavla N. pokoj. Marka stališa...iz... cielu njegovu oranicu imenom „*Knezovac*“ u prostornoj mjeri od 2 rali, i 400 □ stogah, ležeću u mjestu *Grabljevi*, Poseb. Br. 3, katastr. Br. 26, upisanu u Zemlj. Zapis. Br. 66 katastr. općine *Velebić;* i to pravom odpisa, dotično pripisa na moje ime. Tomu dosliedno molim (i t. d. kao u Obraz. 158, do riečih *jur otvorenomu*, pak onda, u samom slučaju kad bi nepokretnost bila *založena*, dodati će se što ovdie sliedi).

Ovdie ipak mi je opaziti da premda je rečena nepokretnost obteretjena hipotekom od 200 fr. a. v. sa pripadci, na korist Bogdana R. Matovog, stališa... iz..: ipak držim da nije potriebna kakova privola ovog uknjiženog vjerovnika na dotični odpis i pripis, jer njegova uknjižena vjeresia nije kroz to izložena ikakovom pogibelju, dočim pripis nepokretnine sa obstojećom hipotekom, slieditи mora u novi gruntovni uložak *(ili* u uložak jur otvoreni i sadržavajući *neobteretjene* nepokretnine).

Bul. fr. 1:50 **160. Molba za odpis** *založene* **nepokretnine, i pripis nje u uložku takodjer** *založenih* **nepokretninah, privolom uknjiženih vjerovnikah.**

Slavni Sude!

A. Polag kupoprodajne pogodbe od dana... u izvoru i dva nebiljegovana prepisa pod *A*, kupio sam od Pavla N. pokoj. Marka, stališa... iz... cielu njegovu oranicu imenom „*Knezovac*“ ležeću u mjestu „*Grabljevi*“ Poseb. Br. 3, katastr. Br. 26, upisanu u Zemlj. Zapis. Br. 66 katastr. općine *Velebić;* i to pravom odpisa, dotično pripisa na moje ime.

Digitized by Google

Slavnom i t. d. (kao Obraz. 156).

Uslied toga, molim Slavni Sud, kao gruntovnu oblast, da odrediti i udjelotvoriti učini odpis rečene zemlje, od imena prodaoca, dotično Zemlj. Zapis. Br. 66 općine *Velebić*, i pripis nje u gruntov. uložku Br. 24 iste općine, na moje ime jurve otvorenomu.

Budući je ipak navedena nepokretnost obteretjena hipotekom od 200 fr. a. v. sa pripadci, na korist Bogdana R. Matovog, stališa... iz..., kao što su obteretjene i nepokretnine na moje ime upisane u gruntov. uložku Br. 24, i to sa hipotekom od 500 fr. a. v. na korist Luke *D.* Gabrovog, stališa... iz.., i od fr. 100 a. v. sa pripadci, na korist Mihovila F. pokoj. Jerka, stališa...

B. iz..: toga radi prilažem evo pod *B*, očitovanje gori-pomenutih triuh uknjiženih vjerovnikah, kojim oni sporazumno privoljuju k upitnom odpisu i pripisu tim uvjetom: da od gorinavedenih uknjiženih vjeresiah, ona od fr. 500, imati će prvi red, ona od fr. 200 drugi red, a ona od fr. 100, tretji red prvenstva na obteretjene nepokretnine.

Bul. 36 *novć.* **161. Molba izazivna u slučaju namjeravanog odcieplje-nja, dotično odpisa *založene* nepokretnine, i pripisa nje k nepokretnostim takodjer *založenim*.** (1).

Slavni Sude!

A. Glasom kupoprodajne pogodbe od dana...pod *A*, prodao sam (ili bez priloženja pogodbe, molitelj kazati će, da namjerava prodati) Ivanu N. pokoj. Jerka, stališa... iz... moju oranicu imenom „*Knezovac*“ od 2 rali i 400 □ stogah (klaft. hvat i t. d.), ležeću u „*Grabljevi*“ Poseb. Br. 3, katastr. Br. 26, upisanu u Zemliš. Zapis. Br. 66 katastr. općine „*Velebić*“ (*ili* jedan komad, ili djel iste oranice, u prostornoj mjeri od 600 □ stogah, koj graniči: od strane istoka i t. d. kao u prvoj stavki Obraz. 158); i to pravom odpisa, dotično pripisa na njegovo ime.

(1). Gorinavedena Obraznica Br. 161, pak Obraz. 162 163, propisane su Gruntov. Zakonom za pokraj. zastupane u Bečkom saboru, ter zato nijesu uporabive za pokraj. Ugarske Krune.

Digitized by Google

Slavnom i t. d. (kao u Obraz. 156).

Molba izazivna

Lavdana Z Jurovog, stališa... iz... kb. 11.

proti

Nikoli F. Matovom stališa... iz.. kb. 8. Filipu R. Markovom stališa... iz... kb 2, i Bogdanu P. Andrievom, stališa .. iz... kb. 7.

za izazivni postupak, u pogledu namjeravanog odciepljenja, dotično odpisa oranice *Knezovac*, Poseb. Br. 3, katastr. Br. 26, iz Zemljiš. Zapis. Br. 36 obćine *Velebić*, otvorenog na ime molitelja, i pripisa nje u Zemlj. Zapis. Br. 5 iste obćine, na ime Ivana N. pokoj. Jerka

Prilog A,

Jednopis, Dvopis, Tropis i 2 *Napisa.*

Premda je rečena oranica *obteretjena* zalogom od 300 fr. a. v. sa pripadci, na korist Nikole F. Matovog, stališa... iz... (i t. d.), i bi se imala pripisati u gruntovnom Uložku (ili Zapisniku) Br. 5. iste obćine, otvorenom na ime kupca Ivana N. pokoj. Jerka, u kojem su unešene njegove nepokretnine, takodjer *obteretjene* zalogom od 200 fr. a. v. na korist Filipa R. Markovog, zanatom...iz.., i od 100 fr. na korist Bogdana P. Androvog, stališa... iz... (i t. d.) — sa svim tim držim da uslied toga prenosa, dotično odpisa i pripisa upitne nepokretnine, sad pomenute hipotekarne vjeresie, nebi bile izložene nikakovom pogibelju, jer nepokretnine kupca Ivana N. kojim bi se prodana zemlja (ili dio nje) pripisati morala, vriedne su prieko 1800 fr. (V. str. 299 opaz. na toč. 9), kao se to, u slučaju potriebe, dokazati hoće kroz sudbenu procienu.

Uslied toga, obznanjujem gorinavedenu prodaju *(ili* namjeravanu prodaju) goripomenutim uknjiženim vjerovnikom Nikoli F. Matovom, Filipu R. Markovom, i Bogdanu P. Andrievom, ter molim Slavni Sud, kao gruntovnu oblast, da im to priobćiti izvoli tim pozivom: da slučajne njihove prigovore suprot upitnom odciepljenju, dotično odpisu i pripisu rečene nepokretnine, u rok od 30 danah učine, jer inače držati će se, da tomu odciepljenju privoljuju.

Bud. 36 *nov.* **162. Molba, dotić. prigovor suprot izazivu u Obraz. Br. 161.**

Slavni Sude!

Uslied izazivne molbe Lavdana Z. Jurovog stališa... iz... i nahrbtjene njoj odluke tog Slavnog Suda od 4 *A.* Kolovoza t. g. Br. 5000 pod *A*, ja kao vjerovnik

Digitized by Google

Slavnom i t. d. (kao u Obraz. 156).

Molba dotično Prigovor

Nikole F. Matovog, stališa... iz... kb. 8,

pr.

Lavdanu Z. Jurovom, stališa... iz... kb. 11.

kojom se protivi namjeravanom odpisu oranice „*Knezovac*" Poseb. Br. 3, katastr. Br. 26 od imena protustranke, dotično Zemlj. Zapis. Br. 66 občine *Velebić*, i pripisu nje na ime Ivana N. pokoj. Jerka, u Zemlj. Zap. Br. 5 iste občine.

Prilog *A.*

Jednopis i Dvopis.

iznosa od fr. 300 a. v. sa pripadci, odvisnog iz obveznice od dana 8 Travnja 1877, uknjižene na teret njegovih nepokretninah, upisanih u Zemlj. Zapis. Br. 66 katastr. občine „*Velebić*" medju kojima spada takodjer oranica imenom „*Knezovac*" Poseb. Br. 3, katastr. Br. 26, ležeća u mjestu „*Grabljevi*," koju on prodati namjerava Ivanu N. pokojnog Jerka, stališa... iz... — prigovaram u rok meni opredjeljen, i protivim se toj prodaji, dotično namjeravanom odpisu ove nepokretnine iz gorinavedenog Zemlj. Zapisnika, i pripisu nje u Zemljiš. Zapisniku (ili ulošku) Br. 5 iste občine, na ime tobožnoga kupca Ivana N. a to iz razloga, jer nepokretnine ovog posliednjeg, kojim bi se rečena oranica pridružiti i pripisati imala, preveć su zadužene, i obzirom na njihovu vriednost, nebi mi pružale zakonitu sjegurnost (i t. d. — ili dovoljan je prosti prigovor, bez navedenja razlogah); čim bi dakako uknjižena moja vjeresia bila pogibelju izložena.

Tomu dosliedno dakle, molim Slavni Sud kao gruntovnu oblast, da ovaj moj prigovor, goripomenutom Lavdanu Z. Jurovom, za shodne zakonite posliedice, priobćiti izvoli.

Bud. fr. 1:50 **163. Molba za odpis *založene* nepokretnine, i pripis nje u ulošku nepokretninah takodjer *založenih*, nakon jur sliedivšeg izazivnog postupka.**

Slavni Sude!

A. Polag kupoprodajne pogodbe od dana... u izvoru i dva nebiljegovana prepisa pod A, kupio sam od Lavdana Z. Jurovog, stališa... iz... pravom pripisa na moje

Digitized by Google

Slavnom i t. d. (kao u Obraz. 156).

za odpis i t. d. (kao u Obraz...)

Prilozi *A B*, u izvoru i dva prepisa.

Jednopis i 6 Napisa.

ime, oranicu imenom „*Knezovac*“ Poseb. Br. 3, katastr. Br. 26, ležeću u mjestu „*Grabljevi*“ od prostorne mjere od 2 rali i 400 □ stogah (hvat. ili kl.), upisanu na njegovo ime u Zemlj. Zapis. Br. 66 katastr. općine „*Velebić.*“

Na teret po meni kupljene nepokretnine, uknjižena je glavnica od fr. 300 a. v. sa pripadci, na korist Nikole F. Matovog, stališa... iz..; a istotako i druge moje nepokretnine, upisane, u Zemlj. Zapis. Br. 5 iste općine, kojim bi se pridružiti i pripisati morala prvopomenuta nepokretnost, obteretjene su kroz dugove od fr. 200 a. v. prama Filipu R. Markovom stališa... iz... i od fr. 100 prama Bogdanu P. Andrievom, stališa... iz...

Povodom toga, bili su čez propisani izazivni postupak, pozvani rečeni uknjiženi vjerovnici, da slučajne njihove prigovore proti namjeravanom odpisu i pripisu, u zakoniti rok, pod izbjegom pravnih posliedicah učine; uslied česa vjerovnici Filip R. i Bogdan P. nijesu prigovorili, po čem se držati mora, da oni privoljuju upitnom odpisu i pripisu; a tretji uknjiženi vjerovnik, Nikola F. učinio je doduše svoj prigovor, al je ovaj kao netemeljit i bezkriepostan, po tom Slavnom Sudu bio izrečen, odlukom od 15 Rujna t. g. Br. 6500 pod *B.*

B.

Uslied toga, molim taj Slavni Sud, kao gruntovnu oblast, da na temelju pogodbe pod *A*, i odluke pod *B*, odrediti i udjelotvoriti učini odpis pomenute oranice od imena prodaoca, dotično Zemlj. Zapis. Br. 66 katastr općine *Velebić*, i pripis nje na moje ime u Zemlj. Zapis (ili uložku) Br. 5 iste općine, jurve otvorenom.

Digitized by Google

Bul. fr. 1:50 (1). **164. Molba za uknjižbu prava zaloga (zajamne pogodbe), na teret kakove nepokretnine.**

Slavni Sude!

Slavnom i t. d. (kao u Obraz. 156).

za uknjižbu prava zaloga za fr. 4000 a. v. sa 6 % kamati, i slučajne troškove u fr. 100, na korist molitelja, a na teret vinograda *Ostrović* Poseb. Br. 15, katastr. Br. 8 na *Vrtači*, Zemlj. Zapis. Br. 40 općine Oštrobradić.

Prilog *A* u izvoru i dva prepisa.

Jednopis i 3 Napisa (od kojih, jedan bez biljega).

A.

Glasom zajamne pogodbe (zadužnice *ili* obveznice) od dana 5 Listopada t. g. u izvoru i dva nebiljegovana prepisa pod *A* (2), dao sam i izbrojio Ivanu N. Gabrovom, stališa... iz... svotu od fr. 4000 a. v. u ime zajma (posudbe), a to za vrieme od tri godine i slučajno napried, uz 6 % kamate; za osjeguranje kojih, on je založio (ili podao u zalog), pravom dozvoljene mi uknjižbe svoj vinograd nazvani „*Ostrović*“ Poseb. Br. 15, katastr. Br. 8, od 3 rali i pol, nalazeći se na *Vrtači*, i upisan na njegovo ime u Zemlj. Zapis. Br. 40 katastr. općine *Oštrobradić*.

Uslied toga molim Slavni Sud, kao gruntovnu Oblast, da na moju korist, a na teret rečenog vinograda, odrediti i udjelotvoriti učini, uknjižbu prava zaloga za rečenu glavnicu od fr. 4000 a. v. sa odnosnimi 6 % kamati, i za slučajne troškove utjeranja, u najvećem iznosu od fr. 100 (a to *slučajno*, sa pravom prvenstva suprot priašnjoj hipoteki od fr. 500 a. v., odvisnoj iz obveznice od dana... uknjižene na hasan Filipa *R.* Matovog, stališa... iz... koj svojim očitovanjem pod *B.* k tomu privoljuje).

---

(1). V. *Uknjižbe* u Bular. Tarifi.

(2). V. str. 367 toč. 84

Digitized by Google

Bul. fr. 1:50 **165. Molba za uknjižbu prava zaloga, na teret uknjižene glavnice (to jest za *naduknjižbu, nadzalog* ili *podzalog*).**

Slavni Sude!

Slavom i t. d. (kao u Obraz. 164. promjeniv ipak što je za promjeniti).

A. Polag obveznice od dana... u izvoru i prepisu pod *A* (1), Josip N. pokoj. Marka, stalisa...iz...duguje mi iznos od 600 fr. a. v., koje se je obvezao meni povratiti u rok od pet godinah, a medjutim platjati mi odnosne 7 % kamate.

Budući mi je on podjelio, za osjeguranje rečene glavnice i uzgredicah, pravo zaloga (dotično nadzaloga — naduknjižbe ili podzaloga) na teret svoje vjeresie (tražbine) od fr. 700 a. v. odvisne

B. iz zajamne pogodbe od dana... u izvoru pod *B*, uknjižene na dvokatnu kuću njegovog dužnika Martina P. Jerkovog, stališa... iz... nalazeću se u ovom gradu... u ulici pod Br. 60, Poseb. Br. 3, upisanu u Zemlj. Zapis. Br. 8 ove občine: toga radi molim Slavni Sud, kao gruntovnu oblast, da na moju korist odrediti izvoli uknjizbu, dotično naduknjižbu prava zaloga za pomenuti glavnički iznos od fr. 600 a. v. sa 7 % kamati i slučajnimi troškovi utjeranja, u najvećem iznosu od fr. 60, na teret rečene uknjižene vjeresie moga dužnika od fr. 700; podav shodan nalog gruntovnom uredu, za dotično udjelotvorenje.

Bul. fr. 1:50 *nově.* **166. Molba za uknjižbu sudbene odluke, o uzaptjenju kakove nepokretnine, ili uknjižene vjeresie.** (2)

Slavni Sude!

A. Odlukom Slavnog Suda od 4 Kolovoza t. g. Br. 5000 pod *A*, bilo je na moju molbu, dozvoljeno uzaptjenje (sequestrazione) ostavine pokoj. Marka N. Pavlovog, iz... sastojeće iz kuće na tri poda pod Br. 10 u selu... i pristojeće oranice Poseb. Br. 7 katastr. Br. 2, upisanih na ime rečenog pokojnika u Zemlj. Zapis.

(1) V. str. 367 toč. 84. U ostalom V. Uknjižbe u Bular. Tarifi.
(2) V. Obraz. 125.

Digitized by Google

Slavnom i t. d. (kao u Obraz. 156).

za uknjižbu sudbene odluke, o odredjenom uzaptjenju ostavine pokoj Marka N. Pavlovog iz... na teret kuće Br. 10 u.. i oranice Poseb Br 7, upisanih u Zemlj. Zap. Br. 13 občine *Knežići*, ter uknjižene vjeresie od fr. 500 u Zemlj. Zap. 12 iste občine.

Prilog. *A.* u izvoru i nebiljeg. prepisu.

Jednopis i 3 Nepisa.

Br. 15, katastr. občine *Knežići*, a osim toga i njegove vjeresie (tražbine) od fr. 500 a. v. sa pripadci, zavisne iz obveznice od dana... uknjižene na teret nepokretninah njegovog dužnika Bartola Z. Matovog, stališa... iz... unešenih u Zemlj. Zapis. Br. 12 rečene občine.

Za osjeguranje rečenih nepokretninah i uknjižene tražbine, proti svakoj šteti, koja bi se do riešenja odnosne pravde pripetiti mogla: molim Slavni Sud, kao gruntovnu oblast, da na temelju § 436 Grad. Post. odrediti izvoli uknjižbu goripriložene sudbene odluke na teret pomenutih nepokretninah u Zemlj. Zap. Br. 15 občine *Knežići*, kao nemanje na teret rečene vjeresie od fr. 500 sa pripadci, uknjižene na nepokretnosti Bartola Z. Matovog, unešene u Zemlj. Zap. Br. 12 iste občine.

Bul. fr. 1:50 **167. Molba za uknjižbu prava zaloga, pozivom na izvornu izpravu nalazeću se u pohrani kod kakove oblasti, i zaporkom uknjižbe u odnosnoj molbi postavljenom.**

Slavni Sude!

A. Kao izlazi iz obveznice od dana 8 Lipnja 1878, koju prilažem u prepisu pod *A* (1), jer se izvornik kod tog Slavnog Suda u pohrani nalazi *(ili* je priložen molbi pred. 2 Ožujka t. g. Br. 500 — ili se nalazi u pohrani kod druge koje javne oblasti), Josip N. Markov, stališa... iz... duguje mi iznos od fr. 3000 a. v., za različite trgovine, prodane mu iz moga dućana; koje ujedno sa 6 % kamati, obvezao se je izplatiti mi do dana 30 Srpnja 1879.

(1). V. str. 368 toč. 85.

Digitized by Google

Slavnom it. d (kao Obras. Br. 164)

Na temelju ove zadužnice, i dotične zaporke uknjižbe, na nožje ove molbe nalazeće se, jer upitna izprava ju ne sadržava, molim Slavni Sud, kao gruntovnu oblast, da odrediti izvoli na moju korist, uknjižbu prava zaloga za rečenu glavnicu, odnosnih 6 % kamatah, i slučajnih troškovah utjeranja u iznosu od fr. 80, na teret kuće moga dužnika pod Br. 50 Poseb. Br. 4, u selu *Jastrebi*, upisane na njegovo ime u Zemljiš. Zap. Br. 15 katastr. občine *Marčić*.

(Zaporka uknjižbe, na koncu molbe postaviti imajuća se, kad ju glavna izprava ne sadržava) (1).

Ja podpisani *(ili* križom zabilježeni) Josip. N. Markov, stališa... iz... ovlaštjujem moga vjerovnika Filipa D. Pavlovog, stališa... iz... da slobodno izprosi na njegovu korist, uknjižbu prava zaloga (ili dozvoljavam mu pravo uknjižbe) za iznos od fr. 3000 a. v. i uzgredicah, odvisnih iz obveznice med menom i njim sklopljene u Trstu dana 8 Lipnja 1878, na teret moje kuće Br. 50, Poseb. B.r 4 u selu Jastrebi, upisane na moje ime u Zemlj. Zap. Br. 15 občine *Marčić*.

U Krapini 2 Prosinca 1878.

Josip. N. Markov.
(dva svjedoka).

Bul. fr. 1:50. **168. Molba za postignutje** *zajedničke* **hipoteke kod** *jedne same* **gruntovne oblasti, za vjeresiu** *još neuknjiženu.*

Slavni Sude!

A. Polag obveznice od dana 20 Rujna 1878, u izvoru i dva nebiljegovana prepisa pod *A*, Petar N. Filipov stališa... iz... duguje mi iznos od fr. 1000 a. v. sa

(1) V. str. 8, toč. *d* pak str. 343, točk. 15 i opazku.

Digitized by Google

Slavnom i t. d. (kao u Obraz. 156).

za uknjižbu prava zaloga za fr. 1000 a. v. sa uzgredicami, i fr. 60 u ime slučajnih troškovah, na teret oranice *Umejak* Poseb. Br 30, Zemlj. Zap Br 12 općine *Grobnik*, kao *glavna*. i kuće Br. 20 u Piketu u Zemlj. Zap. Br. 18 općine istoga imena, kao *uzgredna* hipoteka.

Prilog. *A*. u izvoru i dva nebiljeg. prepisa.

Jednopis i 3 Napisa.

odnosnimi 6 % kamati u ime zamja (posudbe); za sjegurnost kojih, on mi je podao u zalog (ili založio) svoju oranicu imenom „*Umejak*“ Poseb. Br. 30, katastr. Br. 5, ležeću u mjestu „*Pašac*“ od prostorne mjere od 800 □ hvat. (klaft. stogah i t. d.), upisanu na njegovo ime u Zemlj. Zapis. (ili uložku) Br. 12 katastr. općine *Grobnik*, a osim toga i njegovu kuću (ili nknjiženu vjeresiu, kao u Obraz. 165) na dva poda pod Br. 20, Poseb. Br. 6, nalazeću se u *Piketu*, upisanu u Zemlj. Zapis. (ili uložku) Br. 18, općine istoga imena — ovlastiv me istodobno, da odnosnu uknjižbu slobodno potražim.

Na ovom temelju dakle, molim taj Slavni Sud, kao gruntovnu oblast, da na moju korist, a na teret navedenih nepokretninah (ili morda na teret uknjiženih glavnicah), nalazećih se u području istoslavne oblasti, uknjižbu prava zaloga za glavnički iznos od 1000 fr. a. v. sa 6 % kamati, pak za drugih 60 fr. u ime slučajnih troškovah utjeranja, odrediti izvoli; smatrav kao *glavnu* hipoteku, onu uknjižiti imajuću se u Zemljiš. Zapis. (ili uložku) općine *Grobnik*, a kao *uzgrednu*, onu Zemlj. Uložka općine *Piketa*.

Bul. fr. 1:50 **169. Molba za postignutje** *zajedničke* **hipoteke. kod** *jedne same* **gruntov. oblasti, za tražbinu** *jur uknjiženu.*

Slavni Sude!

A. Glasom obveznice od dana 5 Kolovoza 1878 u izvoru pod *A* (prepis koje, se jur nalazi u zbrki izpravah kod tog Slav. Suda), Nikola N. Jerkov, stališa... iz... duguje mi glavnicu od fr. 500 a. v. u ime zajma; koja ujedno sa odnosnimi 6 % kamati, i fr. 40 u ime

Digitized by Google

Slavnom i t. d. (kao u Obraz. 164.

slučajnih troškovah utjeranja, uknjižena je jurve na teret livade moga dužnika Poseb. Br. 300, katastr. Br. 8, upisane u Zemlj. Zapis. Br. 18 općine *Novi*, spadajuće u području tog Slavnog Suda. Pripoznav ipak isti moj dužnik, da rečena moja uknjižena vjeresia nije dovoljno osjegurana, to me je on ovlastio svojim očitovanjem ovdie u izvoru (i nebiljegovanom prepisu za zbirku izpravah) pod

B. *B*, da osim jur obstojeće hipoteke, slobodno potražim i dalju uknjižbu rečene moje tražbine, na teret druge njegove zemlje (ili kuće, ili uknjižene glavnice) nazvane „*Ograda*“ Poseb. Br. 48 katastr. Br. 2, u obsežnosti od 1 rali i pol, upisane u Zemlj. Zapis. Br. 9, katastr. općine *Crkvenice* (ili morda i u drugih Zapis.), koja takodjer spada u području ote slavne gruntovne oblasti.

Uslied toga molim Slavni Sud, kao gruntovnu oblast, da na temelju izpravah pod *A*, *B*, na moju korist odrediti dostoji se dalju uknjižbu prava zaloga za gorinavedenu svotu od fr. 500 a. v. sa odnosnimi 6 % kamati, i za fr. 40 u ime slučajnih troškovah utjeranja, takodjer na teret rečene zemlje moga dužnika, imenom *Ograda* Poseb. Br. 48 katastr. Br. 2, upisane na njegovo ime u Zemlj. Zapis. Br. 9 katast. općine Crikvenice; smatrav kao se razumi, kao *glavnu* hipoteku onu jurve obstojeću, upisanu u Zemlj. Zapis. Br. 18 općine Novi.

Bul.V. Uknjižbe u Bular. Tarifi.

170. Molba za postignutje *zajedničke* **hipoteke, kod** *dvie* **ili** *više* **gruntovnih oblastih, za vjeresiu još** *neuknjiženu* **— podnesom** *same jedne* **molbe, sudu** *glavne* **hipoteke.**

Slavni Sude!

Na temelju zajamne pogodbe od dana 4 Svibnja 1878 u izvoru i tri nebiljegovana prepisa *(za tri niženaznačene različite gruntovne oblasti, a ako bi bio slučaj za odmjerenje pristojbe, morao bi se priložiti još i*

A. *četvrti nebiljegovani prepis za Porezni Ured)* pod *A*, uzajmio sam (ili posudio) Jerku N. pokojnog Marka, brodovlastniku iz...svotu od 600 fr. a. v.; uslied česa,

Digitized by Google

Slavnom i t. d. (kao Obraz. 168).

on se je obvezao povratiti mi ovaj iznos u rok od dviuh godinah, i platjati mi medjutim odnosne 6 % kamate, u predplatnih polugodišnjih obrocih; a za osjeguranje ove glavnice i uzgredicah pako, podao mi je u zalog (ili založio), pravom potraženja dotične uknjižbe na moju korist, njegovu kuću na tri poda (ili kata) pod Br. 80 u *Trstu*, u ulici... upisanu u Zemlj. Zapis. Br. 15 ove občine, nadalje njegov pašinac imenom „*Laz*" Poseb. Br. 10, katastr. Br. 26 u *Volovski*, od prostorne mjere od 1 rali, upisan u Zemlj. Zap. Br. 3 one občine, i napokon gruntovno tjelo njegovih nepokretninah upisanih u Zemlj. Zap. Br. 7, Redov. Br. 1 do 16, občine *Pazinske*, tim dodatkom, da se prva kao *glavna*, a ostale dvie kao *uzgredne hipoteke* smatrati moraju.

Uslied toga, molim taj Slavni Sud, kao gruntovnu oblast (u Trstu, kod koje mora se utemeljiti glavna hipoteka), da na moju korist odrediti izvoli uknjižbu prava zaloga, *kao glavnu hipoteku*, za svotu od fr. 600 aust. vried. sa odnosnimi 6 % kamati, i slučajnimi troškovi utjeranja u najvišjem iznosu od fr. 80, na teret gorinavedene kuće moga dužnika pod Br. 80, u gradu Trstu, u ulici... upisanu u Zemlj. Zapis. Br. 15 ove občine; pak za tim da odpraviti učini nazočnu molbu sa izvornom pogodbom i dva prepisa nje, Slavnom Sudu, kao gruntovnoj oblasti u Volovski, za *uzgrednu uknjižbu* prava zaloga rečene glavnice i pripadcih, na teret pašinca imenom „*Laz*" Poseb. Br. 10, katastr. Br. 26 upisanog u Zemlj. Zapis. Br. 3 one občine, pozivom da ju nakon toga poslati izvoli, slavnoj gruntovnoj oblasti (sudu) u Pazinu, ujedno sa izvornom izpravom i jednim prepisom nje, za *uzgrednu uknjižbu* prava zaloga, pomenutog glavničkog iznosa, dotičnih kamatah i troškovah, na teret nepokretninah (ili gruntovnog tjela) upisanih na ime istoga moga dužnika, u Zemlj. Zapis. Br. 7, Red. Br. 1 do 16 občine Pazinske.

Digitized by Google

Bul.V. Uknjižbe u Bular. Tarifi.

171. Molba za postignutje *zajedničke* hipoteke, kod *dvie* ili *više* gruntovnih oblastih, za tražbinu još *neuknjiženu*, podnešenjem *posebne* molbe *svakoj* gruntovnoj oblasti, a uprave Obraznica one molbe, koja se imade podnieti Sudu *uzgredne* hipoteke.

Slavni Sude!

Slavnom i t. d. (kao Obraz. 168).

A. Na temelju zajamne pogodbe od dana 4 Svibnja 1878, u prepisu *ovjerovljenom* (i *nebiljegovanom* za zbirku izpravah) pod *A* (1), uzajmio sam (ili posudio) Jerku N. pokoj. Marka, stališa...iz... glavnicu od fr. 600 a. v.; uslied česa, on se je obvezao povratiti mi ju u rok od dviuh godinah, i platjati mi medjutim odnosne 6 % kamate u predplatnih polugodišnjih obrocih; a za osjeguranje rečene svote i uzgredicah pako, podao mi je u zalog (ili založio), pravom zaiskanja dotične uknjižbe na moju korist, njegovu kuću Br. 80 u *Bakru*, u ulici... upisanu u Zemlj. Zapis. Br. 15 občine istoga imena, nadalje njegov pašinac imenom „*Laz*" Poseb. Br. 10, katastr. Br. 26 u *Karlovcu*, od prostorne mjere od 1 rali, upisan u Zemlj. Zapis. Br. 3 one občine, i napokon gruntovno tjelo njegovih nepokretninah, upisanih u Zemlj. Zapis. Br. 7, Red. Br. od 1 do 16, občine *Varaždinske*.

Dočim *posebnu* molbu danas odpravljam, Slavnom Gruntovnom Sudu u *Bakru*, kao oblasti *glavne* hipoteke, za za uknjižbu rečene glavnice i pripadcih, na teret kuće Br. 80, onamo nalazeće se, a drugu *posebnu* molbu Slavnom Gruntovnom Sudu u *Varaždinu* kao oblasti *uzgredne* hipoteke, za dotičnu uknjižbu na teret nepokretninah upisanih u Zemlj. Zapis. Br. 7 Red. Br. 1 do 16 one občine: molim istodobno taj Slavni Sud (u *Karlovcu*), kao oblast takodjer *uzgredne* hipoteke, da kad mu prispjela bude izvorna izprava (ili izvorna zajamna pogodba) od strane gruntovne oblasti Bakarske (ili slučajno od kakove oblasti

(1) Nebiljegovani prepis izprave, za Porezni Ured, kad slučaj dolazi, prilaže se u jednom primjerku, samo k molbi za oblast *glavne* hipoteke, (stav. 54–45 D dd. Car. Pat. od 9 Veljače i 2 Kolovoza 1850).

Digitized by Google

uzgredne hipoteke), izvoli odrediti i udjelotvoriti učinit na moju korist, *uzgrednu* uknjižbu prava zaloga za glavnički iznos od fr. 600 a. v. sa odnosnimi 6 % kamati i slučajnimi troškovi utjeranja, u najvišjem iznosu od fr. 80, na teret pašinca imenom „*Laz*“ Poseb. Br. 10, katastr. Br. 26, u svojem području nalazećeg se, i upisanog na ime moga dužnika u Zemlj. Zapis. Br. 3 občine Karlovačke; a nakon toga, odpraviti istu izvornu izpravu slavnoj gruntovnoj oblasti u Varaždinu (ili ju slučajnu povratiti oblasti *glavne* hipoteke), za shodno uredovanje.

Na isti način, kao u Obraznicah 170 i 171, postupa se i onda, kad se radi o *zajedničkih* hipotekah, utemeljiti imajućih se kod *dvie* ili *više* gruntovnih oblastih, za tražbine *jur uknjižene*, jedinim dodatkom: da trieba naznačiti hipoteku *jur postojeću*; koja mora biti smatrana kao *glavna*, a sve druge kao *uzgredne* hipoteke.

Bul. fr. 1:50. **172. Molba za *predbilježbu* prava zaloga ili prava vlastničtva, na temelju izprave koja nema zaporke uknjižbe — prava zaloga na temelju računa — iznosa u ime jamstva (sjegurnosti) — na temelju nepravomoćne presude — na temelju presude dosudjujuće naknadu štete.**

Slavni Sude!

(*Temeljom izprave, bez zaporke uknjižbe*).

Slavnom i t. d. (kao u Obraz. 156)

1. Kao svjedoči Obveznica od dana 24 Lipnja 1877, u izvoru i dva
A. nebiljegovana prepisa pod *A*, Ivan N. Pavlov, stališa...iz... dobio je od mene u ime zajma (ili u posudbeno ime) iznos od 2000 fr. a. v., koje obećao je povratiti mi nakon jedne godine, i platiti mi istodobno odnosne 6 % kamate; ali bez da bi bio ovu moju tražbinu posebnom hipotekom osjegurao, nego u obće založio je sva njegova dobra. *(ili)*
2. Polag kupoprodajne pogodbe od dana 5 Rujna 1878 u izvoru i dva nebiljeg. prepisa pod *A*, Ivan N. Pavlov, stališa... iz... prodao mi je svoju kuću na dva poda pod Br. 12, Poseb. Br. 3, u selu...upisanu

za predbilježbu prava zaloga za iznos od fr. 2000 a. v. sa 6 % kamati i troškovi (dotično za predbilježbu prava vlastničtva) na teret kuće Br. 12 u selu... Zemlj. Zapis. Br. 4 občine Orebić.

Prilog *A* u izvoru i 2 nebiljeg. prepisa.

Jednopis i 3 Napisa.

Digitized by Google

na njegovo ime u Zemlj. Zap. Br. 4 katastralne občine *Orebić;* i premda sam mu odnosnu kupoprodajnu cienu, glasom iste pogodbe izplatio: ipak nije mi u njoj dozvolio prava odpisa, dotično pripisa na moje ime.

(Temeljom računa). 3. Na temelju ovjerovljenog (ili vjerodostojnog) izvadka računa u izvoru, i dva nebiljeg. prepisa pod *A*, izpisanog iz mojih trgovačkih (obrtničkih i t. d.) po zakonu vodjenih knjigah, Ivan N. Pavlog, stališa...iz... duguje mi iznos od 2000 fr. a. v. u ime prodanih mu različitih trgovinah, koje bi mi bio morao izplatiti jur pred tri mjeseca.

(Predbiljež. zaloga u ime jamstva). 4. Polag 3e točke ženitbene pogodbe od dana... koju prilažem u izvoru i dva nebiljeg. prepisa pod *A*, Ivan N. Pavlov, stališa...iz... bi bio morao, najdalje do 5 tek. m. podati jamstvo ili sjegurnost, za iznos od fr. 2000 a. v. po meni izbrojenih mu, u ime miraza (dote), za moju ćer Dragoilu B. prigodom kad se je s njom oženio.

(Temeljom nepravomoćne presude). 5. Presudom *(ili* osudom) Slavnog Suda u...od dana 5 Rujna t. g. Br. 7000, u izvoru i dva nebiljeg. prepisa pod *A*, Ivan N. Pavlov, stališa...iz... bio je obsudjen izplatiti mi u rok od 14 danah, pod prietnjom ovrhe, glavnicu od 2000 fr. a. v. u ime zajma, sa 6% kamati od dana 10 Kolovoza 1876 napried, i pravdenimi troškovi u iznosu od fr. 40, *(ili* istom presudom, bilo je pripoznano moje pravo vlastničtva na kuću pod Br. 12 Poseb. Br. 3, nalazeću u se selu... upisanu na ime protustranke u Zemlj. Zapis. Br. 4 občine *Orebić* — ili bilo je izrečeno, kao ugaslo pravo zaloga za 2000 fr. a. v. odvisnih iz obveznice od dana... uknjižene na korist protustranke, a na teret moje kuće Br. 15 u selu... i t. d.).

Digitized by Google

(Temeljom presude dusudjuće naknadu štete).

6. *Pravomoćnom* osudom *(ili* presudom) kaznenog Suda u... od 12 Travnja t. g. Br. 300, u izvoru i dva nebiljeg. prepisa pod *A*, Ivan N. Pavlov, stališa... iz... bio je obsudjen na težku tamnicu od tri godine, radi zločina kradnje, a osim toga i na naknadu meni prouzrokovanih štetah, u pogledu kojih, bio sam uputjen na gradjanski pravdeni put.

(Za slučaj 1 i 2) Budući on neće da mi izdaje dotično očitovanje, za valjano osjeguranje rečenog moga prava (za 1 zaloga, za 2 vlastničtva), na taj način očevidnom pogibelju izloženog; česa radi, morat ću proti njemu pravdom postupati:

(Za 3 i 4). Budući je bezuspješno iztekao rok u navedenom pogledu ustanovljen; česa radi morat ću proti njemu pravdom postupati, tečajem koje ipak, isto moje pravo biti će izloženo očevidnom pogibelju:

(Za 5). Pošto će navedena presuda postati pravomoćna tekar dana 5 Listopada t. g., kao se vidi iz zabilježbe sudbenog podvornika na nožje nje postavljene; do kojeg vriemena, ja bih mogao dakako, biti oštjetjen u mojih pravih:

(Za 6). Budući sam nakanio podignuti (ili sam jur podigao gradjansku pravdu u navedenom obziru; i želeći za tečaj nje ukloniti svaku štetu, koja bi mi se pripetiti mogla:

(Za sve slučajeve). zato molim taj Slavni Sud, kao gruntovnu oblast, da na temelju izprave pod *A*, na moju korist odrediti izvoli

(Za 1. 3. 4. 5. 6) predbilježbu prava zaloga za iznos od fr. 2000 a. v., odnosnih 6 % kamatah (izuzamši ove i troškove utjeranja, za slučaj 4) od dana... napried, i slučajnih troškovah utjeranja u najvišjem iznosu od fr. 100 *(promjeniv ipak*

Digitized by Google

što je za promjeniti za slučaj 5, a za slučaj 6, dodatkom, da se svota od fr. 2000, ustanovljuje kao najvišji iznos u ime naknade štete),

(Za slučaj 2). predbilježbu prava vlastničtva,

(Za sve slučajeve). na teret kuće pod Br. 12, Poseb. Br. 3 u selu... upisane u Zemlj. Zap. Br. 4, katastr. občine *Orebić.*

Bul fr. 1:50 **173. Molba za uknjižbu opravdanja predbilježbe (t. j. za formalnu ili bezuvjetnu uknjižbu) slučajevah 1. 2. 3. 4. 5. 6. Obraznice 172.**

Slavni Sude!

Slavnom i t. d. (kao u Obraz. 156).

za uknjižbu opravdanja predbilježbe prava zaloga (ili vlastničtva) na teret i t. d. kao u Obraz. 172).

A. Odlukom tog Slavnog Suda od 5 Kolovoza t. g. Br. 800, u izvoru i nebiljegovanom prepisu pod *A*, bila je suprot Ivanu N. Pavlovom, stališa... iz... dozvoljena na moju korist

(Za slučajeve 1. 3. 4. 5. 6). predbilježba prava zaloga za iznos od 2000 fr. a. v. (i. t. d.),

(Za slučaj 2). predbilježba prava vlastničtva,

(Za sve slučajeve). na teret kuće Br. 12, Poseb. Br. 3, u selu... upisane na njegovo ime u Zemljiš. Zapis. Br. 4, katastr. občine *Orebić.*

(Za 1. 2. 3. 4. 6) Budući je rečena predbilježba opravdanom izrečena, pravomoćnom osudom od dana 4 Prosinca t. g.. Br. 8000 u izvoru i jednom

B. prepisu pod *B*, *(ili,* Budući mi je protustranka izdala svoje očitovanje pod *B*, kojim privoljuje, da se predbilježba na moju korist dozvoljena, na formalnu ili bezuvjetnu uknjižbu uzdigne:

(Za slučaj. 3). Budući je napomenuta presuda pravomoćnom postala, kao svjedoči zabilježba sudbenog

Digitized by Google

podvornika na nožje nje postavljena *(ili* dostavnica med sudbene spise — *ili* je osuda bila potvrdjena po višjem sudu, kao izlazi iz priloga pod *B)*:

(Za sve slučajeve). toga radi molim Slavni Sud, kao gruntovnu oblast, da odrediti izvoli, da se opravdanje upitne predbilježbe shodno uknjiži.

Bud. 36 *novč.* **174. Molba za gruntovno zabilježenje namjeravane** *prodaje nepokretnine* — **namjeravanog** *obtereljenja nje* **kroz zajam — namjeravanog** *ustupljenja uknjižene vjeresie,* **ili** *izbrisanja* **nje** (1).

Slavni Sude!

Slavnom i t. d. (kao u Obraz. 152).

za gruntovno zabilježenje namjeravane prodaje kuće Br. 5 u selu... upisane u Zemlj. Zap. Br. 20 općine...

Jednopis i 1 Napis.

Budući sam odlučio prodati (ili darovati, ili na drugi način ustupiti) Ivanu N. Perovom stališa... iz... moju kuću na dva poda Br. 5, u selu... upisanu u Zemlj. Zapis. Br. 20 općine... (ili sam odlučio uzeti u ime zajma iznos od fr. 500 a. v. ter za osjeguranje njih, podati u zalog istu moju kuću — ili sam odlučio ustupiti Jerku N. moju vjeresiu od 1000 fr. a. v. sa uzgredicami, zavisnu iz obveznice od dana... uknjiženu na teret kuće Br. 5. u selu, upisane na ime N. N. u zemlj. Zapis. B. 8 općine — ili sam odlučio dignuti od rukah Ivana N. moju glavnicu od fr. 600 a. v. zavisnu iz obveznice od dana... uknjiženu na teret njegove kuće Br. 10 u selu... upisane u Zemlj. Zapis. Br. 15 općine, i potražiti izbrisanje dotične uknjižbe): toga radi molim Slavni Sud, da odrediti izvoli dotično gruntovno zabilježenje reda prvenstva na istu kuću (dotično vjeresiu), za shodne zakonske posliedice.

Filip. F. Gabrov (molitelj).

(podpis mora biti uvjerodostojen po Sudu ili javnom bilježniku).

(1). Gornja Obraznica nije uporabiva za pokrajine Ugarske Krune.

Digitized by Google

Bud. 36 *norć.* **173. Molba za gruntovno zabilježenje podignute ili tekuće pravde — malolietnosti — produljenja otčinske ili tutorstvene vlasti — skrbničtva.**

Slavni Sude!

(Tečenje pravde).

Slavnom i t. d. (kao u Obraz. 156).

za gruntovno zabilježenje podignute pravde, radi prava vlastničtva kuće Br. 15 u gradu... *(ili* malolietnosti — skrbničtva i t. d.) u Zemlj. Zapis. Br. 20 občine...

Prilog *A* u izvoru i nebiljeg. prepisu.

1. Budući molitelju pripada vlastnost kuće Br. 15 u ovom gradu, u ulici... upisane ipak na ime njegovog protivnika Martina N. Perovog, stališa... iz... u Zemlj, Zapis. Br. 20 ove občine; i pošto ovaj neće da priznaje upitnog prava vlastničtva i odstupi od dotičnog posjeda: to je isti molitelj bio prisiljen podignuti pravdu u tom obziru suprot njemu, koja se sad u tečaju nalazi, kao svjedoči napis (rubro) dotične tužbe, koga prilaže u izvoru i nebiljeg. prepisu pod *A. (ili)*

A.

(Malodobnost — produljenje tutorstva — skrbničtva).

2. Nalazi se upisan u Zemlj. Zapis. Br. 30 katastr. občine *Markovci*, kao vlastnik kuće Br. 3 u selu Grahovo, Ivan N. pokojnog Jerka stališa... iz...; koj je malodobnik (malolietnik), kao izlazi iz rodnog lista u izvoru i prepisu pod *A (ili* kojemu sbog razsipnosti — tjelesnih oli duševnih manah, bilo je produljeno tutorstvo, kao izlazi iz odluke Pupilarne oblasti pod *A* — *ili* koj radi razsipnosti — mahnitosti — slaboumnosti — obsudjenja na tamnicu, postavljen je pod skrbničtvo, kao svjedoči odluka Skrbničke oblasti pod *A*).

(Za slučaj 1).

Za ukloniti svaku moguću štetu, koja bi se podpisanomu, tečajem pravde dogoditi mogla,

(Za slučaj 2).

Toga radi, u interesu koga se tiče, podpisano tutorstvo *(dotično* skrbničtvo),

Digitized by Google

(Za 1 i 2). umoljava Slavni Sud, kao gruntovnu oblast, da shodno ubilježenje navedene okolnosti, u goripomenutom Zemlj. Zapis. Br. 20 (dotično 30) općine *Markovci*, a naročito u vlastovnici, odrediti izvoli.

Bul. 36 *novč.* **176. Molba za izbrisanje gruntovnih bilježkah o podignutoj pravdi — o malolietnosti - o produljenju očinske ili tutorstvene vlasti o skrbničtvu.**

Slavni Sude!

(Tečaj pravde).

Slavnom i t. d. (kao u Obraz. 156).

za izbrisanje gruntovne bilježke u Zemlj. Zapis. Br. 5 općine...

Prilozi A. B.

Jednopis i 1 Napis.

1. Pravomoćnom osudom od dana 20 Travnja t. g. Br. 500, u izvoru i
A. nebiljegov. prepisu pod *A*, bila je na moju korist odlučena pravda suprot meni podignuta po Mihovilu N. Pavlovom, stališa... iz... radi prava vlastničtva kuće Br. 14 u ovom gradu, upisane na moje ime u Zemljiš. Zapis. Br. 5 ove općine; na teret koje biaše zabilježeno podignutje i tečenje odnosne pravde, glasom sudbene odluke
B. pod *B.*

(Malolietnost - produljenje tutorstvene vlasti - skrbničtvo).

2. Ja podpisani postao sam punolietnik, kao
A. izlazi iz rodne svjedočbe pod *A (ili* bio sam proglašen kao punolietnik, glasom odluke Pupilarne oblasti pod *A* — *ili* polag sudbene odluke pod *A*, prestalo je za me tutorstvo, oli skrbničtvo, pod kojim biah postavljen radi razsipnosti — mahnitosti — slaboumnosti — osudjenja); uslied česa, mora se sad izbrisati dotična gruntovna bilježka o mojoj malolietnosti *(dotično* o mojem skrbničtvu), nalazeća se u Zemlj. Zapis. Br. 5 ove općine, na moje ime otvorenom.

Digitized by Google

(Za 1 i 2). Na ovom temelju dakle, molim slavnu gruntovnu oblast, da izbrisanje navedene gruntovne bilježke odrediti izvoli.

Bul. fr. 1:50. **177. Molba za izbrisanje uknjižbe prava zaloga** (1).

Slavni Sude!

Slavnom i t. d. (kao u Obraz. 156).

za izbrisanje uknjižbe prava zaloga za fr. 5000 a. v. sa uzgred. na polakšaj nepokretninah upisanih u Zemlj. Zapis. Br. 6 obćine...

Prilog *A* u izvoru i nebiljeg. prepisu.

Jednopis i 2 Napisa.

A. Polag namire u izvoru i nebiljegov. prepisu pod *A*, vratio sam (ili izplatio) Nikoli N. Markovom, stališa...iz... zajamnu glavnicu od 5000 fr. a. v. sa odnosnimi pripadci, zavisnu iz uknjižene obveznice od dana...

Budući me je on istom namirom ovlastio, da potražim izbrisanje odnosne uknjižbe, obstojeće na teret mojih nepokretninah, upisanih u Zemlj. Zapis. Br. 6 ove obćine: toga radi molim Slavni Sud, kao gruntovnu oblast, da upitno izbrisanje odrediti izvoli; podav shodan nalog gruntovnom uredu za dotično izvedenje.

Bul. 1 *fr. za prvi arak, a za drugi i t. d.* 50 *novč.*

178. Molba za povedenje razprave o usmrtbi uknjižbe stare hipotekarne vjeresie (2).

Slavni Sude!

Na temelju odluke obstojavšeg c. k. kotarskog Suda u Trstu od 4 Prosinca 1827 Br. 3000, bilo je uknjiženo, na korist niekog Josipa N. pokoj. Marka stališa...iz... a na

(1). V. str. 353 toč. 35. 36, i str. 358 toč. 54.

(2) Gorinavedena Obraznica Br. 178, i Obraz. 179. nijesu uporabive za pokrajine Ugarske Krune.

Digitized by Google

Slavnom i t. d. (kao u Obraz. 156).

za povedenje razprave o usmrtbi hipotekarne vjeresie od fr. 500 sreb odvisnih iz obveznice od dana 20 Listopada 1826, uknjižene na teret kuće Br. 8 u. . upisane u Zemlj. Zapis. Br. 16 občine..

Prilog A.

Jednopis i 1 Napis.

teret moje kuće pod B. 8 u ovom gradu, upisane u Zemlj. Zapis. Br. 16 občine istoga imena, pravo zaloga za iznos od fr. 500 sreb. sa odnosnimi 5 % kamati, odvisnih iz obveznice od dana 20 Listopada 1826 (u izvoru ili ovjerovljenom
A. prepisu) pod *A*, kao svjedoči uknjižbena zaporka na nožje iste obveznice postavljena.

Budući je od vriemena rečene uknjižbe prošlo jur 50 godinah (zakonita doba), i pošto se niti gori-pomenuti uknjiženi vjerovnik, niti baštenici ili nasliednici njegovi pronaći nemogu; a iz druge strane, tečajem ove dobe, nitko nije tražio, što ja znadem, budi povratak uknjižene glavnice, budi izplatu odnosnih kamatah, niti vršio na kakov drugi način vjerovnička prava: zato ja podpisani, držeći da je navedena uknjižena glavnica bila vjerovniku doistine povratjena; uslied česa nebi bilo pravedno da navedeni teret ostane i nadalje na istu moju kuću — molim Slavni Sud, kao gruntovnu oblast, da izvoli propisanim izrokom pozvati sve one osobe, koje misle da imadu kakovo pravo na upitnu hipotekarnu vjeresiu, da ga prijave u rok od godine danah, jer bi se inače odnosna uknjižba usmrtila i izbrisala.

Bul. fr. 1:50. **179. Molba za usmrtbu i izbrisanje stare uknjižene vjeresie** (1).

Slavni Sude!

Odlukom tog Slavnog Suda od 5 Travnja 1877 Br.
A. 700 pod *A*, bila je povedena razprava za usmrtbu stare hipotekarne vjeresie od fr. 500 sreb. i uzgredicah, zavisnih iz obveznice od dana 20 Listopada

(1) V. Opaz. (2) str. 398.

Digitized by Google

Slavnom i t. d. (kao u Obraz. 156).

za usmrtbu i izbrisanje stare hipotekarne vjeresie od fr. 500 i t. d. kao Obraz. 178.

1826, uknjižene na korist niekog Josipa N. pokoj. Marka stališa...iz... a na teret moje kuće pod Br. 8 u ovom gradu, upisane u zemljiš. Zapis. Br. 16 općine istoga imena; ter istodobno pozvani izrokom svi oni, koji misle da imadu kakovo pravo na istu hipotekarnu vjeresiu, da ga prijave u rok od jedne godine danah, jer da bi se inače dotična uknjižba usmrtila i izbrisala.

Budući je navedeni izrok za tri puta uzastopce bio proglašen, kroz ovdašnji službeni časopis „*Pravo*“ *B.* kao izlazi iz dotičnih primjerakah (esemplari) pod *B*, a izročni rok od godine danah iztekao, bez da bi se bio ma niti živi duh prijavio: toga radi molim Slavni Sud, kao gruntovnu oblast, da usmrtbu i istodobno izbrisanje iz javnih knjigah, gorinavedene stare uknjižbe prava zaloga za fr. 500 i uzgredicah, na olakšanje pomenute moje kuće odrediti izvoli.

Bez bularine. **180. Molba za prenos uknjižene vjeresie ili tražbine iz starih, u nove gruntovne knjige.**

Slavni Sude!

Slavnom i t. d. (kao u Obraz. 156).

za prenos hipotekar. tražbine od fr. 1000 sreb. sa pripadci, iz starih, u nove gruntovne knjige, u Zemlj. Zapis. Br. 45 općine *Hrenovac*.

Prilog *A* u izvoru i nebiljeg. prepisa.

Jednopis i Dvopis.

Godine 1850, uzajmio sam Bartolu N. Jurovom stališa... iz... glavnicu od 1000 fr. sreb. uz 6% kamate, kao izlazi iz obveznice u izvoru *A.* i nebiljegovanom prepisu pod *A*; koja, glasom svjedočbe (ili zaporke) na nožje nje postavljene, uknjižena je polag obstojavšeg običaja, u tabularnoj (ili notifičnoj) knjigi Br. 1 na str. 300, općine *Hrenovac*, na teret kuće moga dužnika pod Br. 5, nalazeće se u ovom gradu, u ulici...

Digitized by Google

Na ovom temelju, i uslied proglašenog izroka od dana... Br. 600, molim Slavni Sud, da odrediti izvoli prenos gorinavedene moje hipotekarne tražbine od fr. 1000 sr. ili fr. 1050 a. v. sa odnosnimi 6 % kamati, sa pravom prvenstva od dana 2 Ožujka 1850, iz starih, u nove gruntovne knjige, na teret pomenute kuće; koja osnutkom ovih posliednjih, bila je upisana na ime rečenog mojeg dužnika, u Zemlj. Zapis. Br. 45 katastr. občine *Hrenovac.*

Bez bularne. **181. Molba za popravak krivog gruntovnog upisa.**

Slavni Sude!

Slavnom i t. d. (kao u Obraz. 156).

Glasom kupoprodajne pogodbe od dana... u izvoru i nebiljegovanom prepisu pod *A*, kupio sam pravom odpisa, dotično pripisa na moje ime, od Jerka N. Gabrovog, stališa... iz... njegovu kuću pod Br. 20 u selu...

A.

U vrieme moje odsutnosti od domovine, i prigodom tako zvane lokalizacie, poslujuće gruntovno povjereničtvo, upisalo je pogrešno, gorinavedenu kuću, u Zemlj. Zapis. Br. 30 občine.., na ime istoga prodaoca Jerka N. Gabrovog, dočim bi ju bilo moralo upisati na moje ime.

da se putem popravka krivog upisa, odredi izbrisanje kuće Br. 20 u... od imena Jerka N. Zemlj. Zapis. Br. 50 občine.., i upis nje na ime molitelja u Zemlj. Zapis. Br. 8 iste občine.

Prilog A. u izvoru i nebiljegovanom prepisu.

Jednopis i Dvopis.

Uslied toga, molim Slavni Sud, kao gruntovnu oblast, da saslušav predhodno, goripomenutog Jerka N., izvoli pak odrediti popravak sliedivšeg krivog upisa, najme izbrisanje iste kuće od njegovog imena, dotično iz Zemlj. Zapis. Br. 30 občine..., i upis nje u Zemljiš. Br. 8 iste občine, na moje ime jurve otvorenom *(ili* u novom otvoriti imajućem se uložku).

Digitized by Google

ODSJEK III.

O gruntovnih poslovih utemeljenih na Gruntovni Zakon od 27 Prosinca 1843, za grad Rieku.

Na temelju ovog Gruntovnog Zakona, mogu imati mjesta *petero* vrsti upisah u javnih knjigah, najme: *upis* i dotično *razpis (odpis* i *pripis*) nepokretninah, *uknjižba* prava zaloga, *naduknjižba* prava zaloga, *predbilježba* prava zaloga i prava vlastničtva, i *izknjižba* ili *izbrisanje* uknjižbe.

Gruntovne molbe odnoseće se na upise, sliediti imajuće u tabularnih knjigah grada *Rieke*, moraju biti sastavljene u *talianskom* jeziku (jer bi inače bile povratjene), pak Sudu podnešene u *dva primjerka* (najme *jednopis* i *dvopis*) i toliko *napisah*, koliko imade osobah, o riešenju ubavjestiti imajućih se, opaziv da *jednopis* idje gruntovnom uredu i kod njega ostane, *dvopis* idje protustranki, a *napis* vratja se molitelju i t. d.

Izprave ili dokaznice pako, na temelju kojih sliediti mora uknjižba, valja da budu sastavljene u obće polag propisah sadržanih u ovoj knjigi na str. 7 do 15; ali nije potriebno, da budu ovjerovljene po Sudu ili bilježniku — Nadalje valja ih k molbi priložiti u izvoru (izim *presudah, oporukah* i t. d. kojih se izvornici kod Suda čuvaju, ter zato pridonieti će se u ovjerovljenom prepisu), a ako nijesu sastavljene u *talianskom*, nego u drugom jeziku, valja takodjer priklopiti vjerodostojni talianski *prevod*. — Nije pak potriebno, da se osim izvornika, priloži nebiljegovani *prepis* izprave, izvan slučaja, kad bi se morala odmjeriti pristojba (dakle kod uknjižbah, naduknjižbah i predbilježbah prava zaloga za iznos prieko 800 fr i kod razpisah nepokretninah).

Digitized by Google

U ostalom, ustanove sadržane na str. 339 do uključ. 370 ove knjige, pod točk. 1. 2. 3. 4. 5. 6. 7. 8. 9. 12 17. 18. 20. 21. 23. 24. 25. 26. 37. 38. 39. 40. 42. 43. 44. 45. 47. 48. 49 (bez opazke), 50. 51. 52. 54. 55 a. b. 56. i 88, akoprem u svemu naročito nepropisane, ipak prilagodive su obće, takodjer uknjižbam i predbilježbam u javnih knjigah grada Rieke uz sliedeće opazke.

U pogledu razpisah *(odpisah* i *pripisah)* nepokretninah, kad se ima oduzeti ili odciepiti, jedan *komad* ili *dio* od kakove nepokretnine, valja taj komad *točno* označiti, navedenjem dotičnih *granicah* ili *medjašah*, i ako bi bilo potriebno, pridonešenjem *narisa* (plana ili mape); dočim kad se radi o razpisu *ciele* nepokretnine ili posebine, nije potriebno naznačiti upitnih granicah, niti pridonieti narisa. Razpis nepokretnine u obće pako, sliedi bez svakog obzira, jeli je ta nepokretnost zalogom obteretjena ili nije, i jesu li, ili nijesu obteretjene nepokretnine, kojim slučajno ima se pripisati ili pridružiti.

Istotako i uknjižba prava *zaloga*, može biti potražena jednom samom molbom, za jednu istu vjeresiu zajedno, na dvie ili više nepokretninah ol tjelah gruntovnih, ili hipotekarnih vjeresiah, bez obzira na posebne propise o zajedničkih hipotekah, koje Gruntovni Zakon za grad Rieku nepoznaje.

Koliko se tiče *utoka*, ovaj mora biti podnešen gruntovnom Sudu u rok od 14 danah, računajući od dana dostave utočene odluke.

Obraznice pako pod Br. 152. 153. 154. 155. 156. 164. 165. 166. 172. 173. 174. 175 i 176, uporabive su takodjer za javne knjige grada *Rieke*, tom ipak razlikom: da u molbah (osim što je u pogledu njih i prilogah. maloprie rečeno), nije potriebno kazati, da se n. p. nepokretnost upiše u *novom*, ili u *jur otvorenom* gruntovnom uložku; a koliko se tiče napose Obraz. 176, o izbrisanju uknjižbe prava zaloga, valja dotičnoj molbi za izbrisanje, priklopiti osim namire, takodjer i izvornu uknjiženu obveznicu (V toč. 54).

Digitized by Google

ODSJEK IV.

O upisih u knjigah, ili kod uredah tako zvanih, od **Hipotekah.**

Da se valjana hipoteka zadobiti može, potriebna su sliedeća:

a. glavna valjana *obvezanost*, koju hipoteka ili zalog mora osjegurati;

b. naslov (najme zakon, izprava ili pismo), koj podava pravo na hipoteku;

c. nepokretno dobro, koje sačinjava otu hipoteku;

d. redovito upisanje u javnih knjigah.

Kroz hipoteku može se osjegurati izpunjenje svake valjane obvezanosti, ne samo za novčane svote ili stvari, nego i za djela i propuštjenja dopuštena. Nije pak potriebno da dug bude stanovit, niti da bude ustanovljen razlog duga.

Slobodno je podati hipoteku takodjer za *tudji dug*, ili za dug *budući*, ili *uvjetni*.

Naslov na hipoteku, je temelj prava, na kojem se hipoteka osniva, a taj naslov može biti: zakon, sudbena presuda, pogodba, ili razredba posliednje volje dotičnog vlastnika.

Privola ili dozvola hipoteke, izlazi kadgod izrično iz pogodbe. Da može biti ukujižena kod ureda hipotekah, potriebno je da pogodba bude *javna izprava* (documento pubblico) ili ako je *osebna* pismo (documento privato), valja da bude po pogodbenicih vlastoručno podpisano (podpisom ili križom, ol drugim rukoznakom), i po dvojici vjerodostojnih pismenih mužkih svjedokah; a svi ovi podpisi pako, moraju biti ovjerovljeni po sudu ili javnom bilježniku (1).

(1) V. Str. 343 opazku na točk. 15.

Digitized by Google

Molba, ili tako zvana *Nota* ol *Pomenik*, za postignutje upisah kod ureda hipotekah, valja da bude podnešena u *dva* primjerka (esemplari), u sadržaju, kojih, moraju biti navedena sliedeća:

a. ime, predime, otačbinstvo i prebivalište vjerovnika i dužnika, njihov stališ ili zanat ako ga imadu, i slučajno odabranje stanovišta u kakovom mjestu uredovne okolice (grad, ulica, selo i kućni broj); ako bi dužnik preminuo, slobodno je zaiskati upis, navedenjem imena pokojnika, bez dužnosti imenovanja njegovih baštenikah i nasliednikah;

b. doba i narav duga;

c. iznos glavničke vjeresie, sa uzgredicami, i vrieme izplate;

d. naslov služeći za temelj upisa, koj, kao odluka ili presuda, pogodba, ili razredba posliednje volje, mora biti priložen u izvoru ili u ovjerovljenom prepisu;

e. ako taj naslov je konačna presuda izrečena u inozemstvu, mora izlaziti da je sudac bio nadležan koliko se tiče tuženika; da se presuda u izvoru pridonese i da je pravomoćna; da se od strane države u kojoj je upitna presuda izrečena, jednako postupa sa presudami austro-ugarskih sudovah;

f. naznačenje kakvoće, i mjesta nepokretnih dobarah, na teret kojih namjerava se zadobiti prvenstvo ili hipoteku; u tu svrhu nije potriebno za ured hipoteke, opisanje sviuh i pojedinih djelovah grunta, nego dovoljno je da se naznači broj posebine ili čestiče, i prostorna mjera.

Voditelj knjigah hipotečnih, uslied predate molbe, opiše u svojem registru, sadržaj molbe ili pomenika, ter povrati molitelju, jedan primjerak molbe sa priloženom izpravom, zaporkom uknjižbe obskrbljenom. Da upitni upisi (u mjestih gdie redovite gruntovne knjige neobstoje) uzdržavati mogu njihovu kriepost, moraju biti ponovljeni svakih *deset godinah*, najme prije nego izteku deset godine od prvog upisa, ili od zadnjega ponovljenja.

Digitized by Google

Budući se upisi i ponovljenja, kao i predbilježbe, nemogu zaiskati, nego od strane zauzetih osobah: zato kad se to zamoli u ime drugoga, ili na temelju ustupa, moraju biti doprinešene odnosne izprave punomoćja ili ustupa, i to uvjerovljene po sudu ili javnom bilježniku.

Kad vjeresijska izprava neimade sve potriebštine, koje se po zakonu zahtjevaju za bezuvjetnu uknjižbu hipoteke, vjerovnik zaiskati može predbilježbu, kojom se zadobie uvjetno hipotekarno pravo, opravdati imajuće se u rok od 14 danah.

Molba za predbilježbu mora biti podnešena uredu hipotekah, u *tri* primjerka, i mora sadržavati sve ono što je potriebno za hipotekarnu uknjižbu. Ako pak bi se predbilježba potražila ua teret vjeresie uknjižene na nepokretnost, morat će se nadalje otu vjeresiu točno naznačiti, ujedno sa vriemenom i brojem njeinog uknjiženja, i priložiti molbi odnosnu svjedočbu ureda hipotekah.

Vjerovnik kakovog pokojnika, koj traži predbilježbu na teret ostavine, dužan je naznačiti nepokretnine, na teret kojih mora biti izvedena; doćim može biti dozvoljena jedino na teret pojedinih ostavinskih stvarih, a nikad na nasliedno pravo u obće.

K molbi za predbilježbu, mora u pravilu biti priložena *izvorna* izprava predbilježiti imajuća se. U samom slučaju, kod zbog kakove zaprieke izvornik nemože biti pridonešen, predbilježba dozvoljeti će se, i na temelju ovjerovljenog prepisa, ali za udjelotvorenje nje, izvorna izprava mora biti naknadno pridonešena uredu hipotekah.

Odmah kao dotični Sud dozvoli predbilježbu, molitelj podnieti će uredu hipotekah, dva primjerka molbe odlukom providjene, sa odnosnimi izpravami; a ovaj ured, nakon izvedenja predbilježbe, povratiti će stranki pridonešene izprave, sa jednim primjerkom molbe, zaporkom upisa na nožje providjene.

Onaj koj imade hipoteku, može postaviti (namjestiti) u svoje pravo tretju osobu, ili isti vjerovnik, prama onomu koj imade hipoteku, može zaiskati da se njegova vjeresia na onu hipoteku uknjiži ili predbilježi, a tim načinom zadobije *naduknjižbu.*

Digitized by Google

Postignuta naduknjižba, ili zalog hipotekarnoga prava, mora biti obznanjen vlastniku nepokretnine.

Za uknjižbu ili predbilježbu nadzaloga, valjaju ista gorinaznačena pravila u obće, koja su za uknjižbu i predbilježbu propisana.

Hipotekarna vjeresia može biti prenešena od uknjiženog vjerovnika, na drugu osobu, a to kroz ustupljenje, ili kroz sudbenu presudu, ili po zakonu; što se zove uknjižni *podulaz* (subingresso) u obće, a napose u prvom slučaju *ustup*, a u drugom uknjižna *nadomjestba* (surroga).

Kad vjerovnik uknjižen sa priednjom hipotekom, dozvoli vjerovniku poslie njega uknjiženom, da može stupiti na svoje mjesto i sa istim pravom, tad se dogodi uknjižno *zapostavljenje* (postergazione), a o tomu valja takodjer zaiskati zabilježenje u hipotečnih knjigah.

Uknjižba hipoteke ugasle ili utrnute, sasvim ili stranom, može biti izbrisana ili obaljena (umaljena), a to privolom zauzetih stranakah, ili u slučaju nesporazumljenja, po odredbi sudbene oblasti.

Budući su obraznice odnoseće se na hipoteke, ograničene na same molbe za *uknjižbu* prava zaloga, za *predbilježbu* istoga prava, i za uknjižni *podulaz*, dotično *ustup* ili uknjižnu *nadomjestbu*, (što je *naduknjižba)*, pak za *izbrisanje* njih: stoga dotične obraznice u ovom pogledu, mogu biti jednake onim pod Br. 164. 165. 167. 172 (slučajevi 1. 3. 4. 5. 6), i 173. 177, obzirom dakako na gorinavedene propise; ter zato savišne bi bile posebne obraznice u navedenom pogledu.

Digitized by Google

ODSJEK V.

O upisih u **Notifičnih** *knjigah (libri delle notifiche).*

Polag starodavnih Bnetačkih propisah od 12 Svibnja 1523, 1 i 8 Sječnja 1713, pak 13 Ožujka 1766, kriepostnih i dan današnji za nieke austrianske pokrajine, u kojih još obstoji sustav notifičnih knjigah: vjerovnik kroz prijavljenje i upis učinjen, kod Ureda Notifikah, svoje vjeresijske izprave ili dokaznice, na teret nepokretnine svoga dužnika, zadobije pravo prvenstva (prednosti) u pogledu dotične izplate.

Za postignutje *bezuvjetnog* upisa *(uknjižbe)*, ili *uvjetnog (predbilježbe)* vjeresijske izprave, dovoljno jo podnešenje molbe u jednom *primjerku* (esemplare), na dotični Sud, kao oblast notifikah, uz priklopljenje iste izprave u *izvoru*, bez nebiljegovanog prepisa, izim slučaja odmjerenja pristojbe, kad se najme radi o uknjižbi ili predbilježbi prava zaloga za iznos prieko 800 fr. Ujedno s molbom, mora se navadno podnieti toliko napisah, koliko imade stranakah, o riešenju ubaviestiti imajućih se.

Budući pak i u predmetu notifikah, obraznice mogu biti jednake onim pod Br. 164. 165. 167. 172 (slučajevi 1. 3. 4. 5. 6), i 173. 177: toga radi suvišno bi bilo i ovdie pridonieti posebne obraznice.

Digitized by Google

ODSJEK VI.

Mješoviti Poslovi.

Bul. fr. 10 *za prvi arak, a za drugi i t. d.* 50 *novč*

182. Molba za upis ili protokolaciu tvrdke kakovog trgovca, u trgovački registar.

Slavni Sude (ili Trgovačko Sudište)!

Slavnom c. k. Okružnom Sudu (Tribunalu, ili kr. Županjskom Sudbenom Stolu), kao Trgovačkoj Oblasti u Kotoru

Molba

Jerka Medvedića Filipovog, stališa... iz... nastanjenog u... pod kb. 20.

za upis njegove tvrdke u trgovački registar.

Prilog *A* u izvoru.

Jednopis i 1 *Napis.*

Glasom svjedočbe ovdašnje trgovačko-obrtničke komore *(ili* obrtničke oblasti), koju prilažem pod *A*. *A*, otvorio sam u ovom gradu, pod Br. 20, u ulici „*Narodnog Kazališta*“ pod mojom tvrdkom „*Jerko Medvedić Filipov*“ jedan dućan za prodaju raznovrstnih sukništah. Polag obstojećih zakonah dakle, prijavljam to Slavnom Trgovačkom Sudištu (Tribunalu), i molim da izvoli ustanoviti dan, za napisanje iste moje tvrdke u dotični zapisnik, pak odrediti upis nje (protokolaciu) u trgovački registar (1).

„ Jerko Medvedić Filipov. “

(1).. V. str. 92 stav. 4.

Digitized by Google

Bul. fr. 10 *kao Obraz.* 182.

183. Molba za protokolaciu tvrdke, trgovačke *podružnice* (figliale).

Slavni Sude!

Slavnom i t. d. (kao Obr. 182).

Ja podpisani imadem u ovom gradu, u ulici...pod Br. 15, otvoreno glavno skladište platnene robe (prtenine), vodjeno pod mojom tvrdkom „*Josip Bogdanović*“ koja je shodno upisana u trgovačkom registru (zapisniku) tog Slavnog Suda, kao *A.* svjedoči prilog *A.*

Budući sam otvorio *podružnicu* ovoga skladišta, pod istom mojom tvrdkom, u selu...(ili u drugom gradu), spadajućem pod ovu nadležnost: toga radi prijavljam to Slavnom Sudu, kao trgovačkoj oblasti molbom, da što je potriebno za protokolaciu tvrdke iste moje podružnice odrediti izvoli.

„*Josip Bogdanović.*“

Bul. fr. 5 *za svaku osobu, za prvi arak, a za drugi i t. d.* 50 *novč.*

184. Molba za protokolaciu podpisa poslovodje ili punomoćnika obrtničke tvrdke.

Slavni Sude!

Slavnom i t. d. (kao Obraz. 182, promjeniv ipak što je za promjeniti).

A. Kao izlazi iz priloga pod *A*, moje obrtničko poduzetje kemičkih proizvodah, u mjestu...blizu ovoga grada, vodjeno pod mojom tvrdkom „*Vladislav Prpić*“ bilo je jurve upisano u trgovačkom registru tog Slavnog Suda.

Budući se u rukah moga poslovodje (*ili* punomoćnika, ili više njih) Ivana N. Perovog stališa... iz... nastanjenog u... nalazi vodjenje sviuh poslovah odnosećih se na upitnu obrnost, kao svjedoči izdano *B.* mu sveobće punovlastje pod *B;* i vidiv da je on ovlaštjen podpisivati na moje ime svako pismo, pogodbu, mjenicu i t. d. koje bi se na rečeno obrtničtvo

Digitized by Google

odnašati mogle: zato molim Slavni Sud, kao trgovačku oblast, da što je po zakonu potriebno za protokolaciu njegovog podpisa, u kakvoći moga obćeg punovlastnika (ili poslovodje) odrediti izvoli.

Bul. kao za Obraz. 182.

185. Molba za upis tvrdke trgovačkog *javnog* družtva (ili u skupno ime).

Slavni Sude!

Slavnom i t. d. kao Obraz. 182.

Podpisani Andria N. Markov, stališa.... iz... Danilo F. Gabrov stališa... iz... Ivan R. pokojnog Nikole stališa... iz... i t. d. nastanjeni u... utemeljili su svi zajedno, u ovom gradu, u ulici... pod kb. 15, javno družtvo, ili u skupno ol zajedničko ime, za trgovanje sa raznovrstnim oružjem, i to pod tvrdkom „*Andria N. i drugari.*“

Ovo družtvo, koje će trajati za osam godinah, imalo je svoj početak dana 5 Rujna t. g. a biti će zajedno zastupano po članovih osobno odgovornih Andriji N. i Danilu F. (*ili* po jednomu od njih).

Na temelju obstojećih propisah, svi goripomenuti javljaju tom Slavnom Sudu njegovo utemeljenje, za
A. dotični upis u registar tvrdkah, i predlažu pod *A* (ili ne) njihove podpise, po javnom bilježniku ovjerovljene.

Bul. kao za Obraz. 182.

186. Molba za upis tvrdke *naručbenog* družtva (società in accomandita).

Slavni Sude!

Slavnom i t. d kao Obraz. 182.

Dana 25 Listopada tek. godine, bilo je utemeljeno naručbeno (akomanditsko) družtvo, u svrhu osjeguravanja pogibeljah i štetah pomorkih, a to po Ivanu A. Perovom, stališa iz... Ladislavu N. pokoj. Jerka stališa... iz... Filipu B. Markovom, stališa... iz... i t. d. svi ovdie nastanjeni, u kakvoći družtvarah zajednički i osobno odgovovrnih; pak po naručbenicih Bogdanu F. Krstovom, Vatroslavu R. Lavdanovom, Mihovilu S. Kuzmovom i t. d. stališa...iz... nastanjenih u...

Digitized by Google

Ovo družtvo sastavljeno pod zajedničkom tvrdkom „*Ladislav N. i Filip B.* sa *drug.* imati će svoje sjedište u ovom gradu, a naručbenici uložili su u družtvenu blaganju sliedećc glavničke uložke, najme: Bogdan F. uložio je glavnicu od fr. 20,000 a. v., Vatroslav R. glavnicu od fr. 10,000 i t. d.

Uslied toga nižepodpisani članovi družtva osobno odgovorni i naručbenici, svi zajedno, prijavljaju tom Slavnom Sudu utemeljenje rečenog družtva, za protokolaciu dotične tvrdke, i umoljavaju da se u tu svrhu što je potriebno odredi.

Bul. kao za Obraz. 182.

187. Molba za protokolaciu *naručbenog* **družtva** *uz dionice* (1).

Slavni Sude!

Slavnom i t. d. kao Obraz. 182.

A. Kao svjedoči bilježnička *(ili* sudbena) pogodba od dana 6 Listopada t. g. u izvoru pod *A*, bila je sklopljena medju podpisane družtvare osobno odgovorne i naručbene članove, naručbeno družtvo uz dionice, trajati imajuće za dobu od dvadeset godinah, u svrhu osjeguravanja štetah protiva ognju.

Clanovi družtva osobno odgovorni jesu Ivan B. Gabrov, Miroslav N. Matov, Božo F. Petrov i t. d. stališa... iz... nastanjeni u...

Ovo družtvo utemeljeno pod tvrdkom „*Miroslav N.* i *drugari*“ bilo je po zemalj. političkoj oblasti odobreuo, glasom odluke od dana 8 Studena t. g. Br.

B. 10,000 pod *B*, ter imade svoje sjedište u gradu Šibeniku.

Utemeljiteljna mu glavnica dopira do iznosa od fr. 200,000 a. v. sastojećih iz četiristotine *imeniteljnih* dionicah, svaka od 500 fr., a rečena glavnica je nesamo posve osjegurana i pokrivena kroz podpise na-

(1). Gornja Obraznica uporabiva je za samo austrianske pokrajine V. str. 76.

Digitized by Google

C. ručbenih članovah, kao izlazi iz svjedočbe pod *C*, dapače i pojedini od njih, izplatio je jurve propisani
D. četvrti dio svoga uložka, kaošto svjedoči izprava pod *D*. Način kao budu sliedila družtvena proglašivanja, izvira iz 13e točke pogodbe pod *A*, i biti će obnarodovana kroz časopis „*Narodni List*“ u Zadru.
E. Napokon iz zapisnika družtvene sjednice pod *E*, izlazi da nadzorni odbor, sastojeći iz petero članovah u njemu imenovanih, bio je odabran u smislu 10e točke družtvenih pravilah pod *A*, iz broja naručbenikah, uz predhodno sveobće njihovo sakupljenje.

Dočim podpisano družtveno ravnateljstvo to prijavlja Slavnom Sudu, u svrhu da odrediti izvoli protokolaciu družtvene pogodbe i pisma vladinoga odobrenja, moli istodobno da za dotično podpisanje napomenuto u član. 177 Trgov. zakona, što je potriebno odrediti dostoji se.

Bul. kao za Obraz. 182.

188. Molba za protokolaciu *dioničarskoga* **družtva.**

Slavni Sude!

Slavnom i t. d. kao Obraz. 182.

Polag bilježničke *(ili* sudbene) pogodbe, sklopljene
A. u Cresu dana 3 Rujna t. g. u izvoru pod *A*, bilo je u istom gradu utemeljeno dioničarsko družtvo pod tvrdkom „*Brodogradjevno Dioničarsko Družtvo Cresko*“ koje biaše odobreno od strane vlade (1),
B. odlukom od 4 Listopada i. g. Br. 600 pod *B*.

Svrha i zadaća ovoga družtva biti će promicanje brodogradje, i nastojanje da se sagradjeni brodovi što najbolje razprodaju; a imati će svoje sjedište u rečenom gradu *Cresu*, ter će trajati za vrieme od 20 godinah, računajući od dana 3 Rujna 1878.

Zakladna družtvena glavnica sastoji iz svote od 500,000 fr. a. v. razdjeljenih u 200 imeniteljnih dionicah, svaka od 1000 fr.; u 400 na pokazatelja (nosioca), svaka od

(1). Gorinavedeno odobrenje od vladine strane, nije propisano za dioničarska družtva u pokrajinah Ugarske Krune.

Digitized by Google

500 fr., u 100 dioničkih djelovah na ime, svaki od fr. 300, te u 700 dioničkih djelovah na pokazatelja, pojedini od fr. 100 — koje iznose podpunoma su jur
C. pokrivene, kao izlazi iz svjedočbe pod *C.*

Zadaća glavne družtvene skupštine biti će: izpitivati družtvenu upravu i stanje blaganje, godišnji razmjerni račun, poslovanje upraviteljstva i ravnateljstva, odredjivati i učiniti po većini glasovah što bi potriebno bilo (i t. d.), pak sve to obnarodovati kroz časopis Trstjanski *„Naša Sloga.“*

Tri družtvena ravnatelja (ili jedan ol više njih) Filip N. Marko S. i Petar Z. podpisivati će valjano svaku izpravu ili spis, koj bi se na družtvo odnašao, na ovaj način *„Za Brodogradjevno Dioničarsko Družtvo Cresko“ Filip N. — Marko S. — Petar Z.*

Toliko prijavlja se Slavnom Sudu, na temelju obstojećih propisah, uz molbu, da shodna odrediti izvoli za protokolaciu družtvene pogodbe i odobravajuće vladine odluke; (1) dočim podnaša se (ili ne), pod *D* rečeni podpis triuh ravnateljah po Sudu (ili javnom bilježniku) jurve ovjerovljen.

Bul. kao za Obras. 182.

189. Molba za protokolaciu *odstupljenja (udaljenja — izključenja* **ili** *primljenja novoga)* **člana trgovačkog javnog družtva.**

Slavni Sude!

Slavnom i t. d. kao Obraz. 182.

Budući je Ivan B. Matov, stališa... iz... nastanjen u... bio primljen kao novi član *(ili* odstupio — *ili* udaljio se — *ili* bio izključen) javnoga družtva, za tjeranje brodograditeljstva, utemeljenog u ovom gradu, kriepostju pogodbe od dana 6 Svibnja 1877, pod Tvrdkom *„Mojsia N. i drug.“*: toga radi podpisano ravnateljstvo prijavlja Savnom Sudu pomenutu okolnost, za dotični upis u trgovački registar.

(1). V. Opaz. (1) str. 415.

Digitized by Google

Bul. kao za Obraz. 178.

190. Molba kojom se prijavlja prestanje ili razstava trgovačkog družtva.

Slavni Sude!

Slavnom i t. d. kao Obraz. 182.

Dočim su podpisani složno ustanovili da mora prestati, kao je zbilja prestalo i razstavilo se današnjim danom, redovito protokolirano trgovačko naručbeno družtvo, medju njima jurve utemeljeno pogodbom od dana 4 Lipnja 1874, za trgovanje sa platnenom robom: toga radi prijavljaju otu okolnost Slavnom Sudu, u svrhu da se u trgovački registar shodno upiše.

Bul. 36 *novč.*

191. Molba za parafiranje skladišne ili dućanske knjige.

Slavni trgovački Sude!

Slavnom i t. d. (kao u Obraz. 182).

za parafiranje skladištne ili dućanske knjige.

Prilog ./.

Jednopis i 1 Napis.

Molitelj, kao prijavljeni veletržac sa svakovrstnim žitom, evo podnaša pod./. svoju glavnu, redovito biljegovanu skladištnu knjigu, sastojeću iz *dviestotine* stranah, svilenom uzicom providjenu, i kožnimi koricami pokrivenu, onom poniznom molbom: da ju taj Slavni Sud, kao trgovačka oblast, po zakonu parafirati izvoli.

Bul. 36 *novč.*

192. Molba za izdanje sudbene svjedočbe o protokoliranom obrtu, u svrhu slobodnoga prolazivanja s robom preko carinarske granice.

Slavni Sude!

A. Glasom svjedočbe pod *A*, naš paromlin imenom „*Sokol*“ za melju svakovrstnog žita pod tvrdkom „*Miroslav N. i drug.*“ nedaleko od ovoga grada, nalazi se zakonito upisan ili protokoliran u trgovačkom registru, vodjenom kod istolavnog Suda.

Digitized by Google

Slavnom i t. d. (kao u Obraz. 182).

za izdanje svjedočbe o protokoliranom obrtu, u svrhu slobodnog prolazivanja s robom, prieko carinske granice.

Prilog A.

Jednopis i 1 Napis.

Budući se svaki dan prevažati mora na kola, što žito, što muka od ovoga grada u isti mlin, a od njega u grad, i tim prolazivati carinarsku granicu (medju): toga radi, u svrhu da se upitno žito i muka, polag § 15 Carin. Zak. od 11 Srpnja 1835, od carine prosti i slobodno prevozivati mogu, molimo taj Slavni Sud, kao trgovačku oblast, da nam posvjedočiti izvoli: da je isti naš paromlin imenom „*Sokol*“ spadajući u području tog Slavnog Suda, i baveći se meljom svakovrstnog žita, zakonito upisan u trgovačkom registru tvrdkah; da na teret njega nije otvoren, niti visi ikakov stečaj ili nagodba sa vjerovnici; i napokon da niže postavljeni podpis je zbilja onaj isti, kojim se ravnateljstvo mlina, na ime upitnog zavoda i tvrdke smiroma služi, kao izlazi iz dotičnog sudbenog zapisnika, na kojem biaše vlastoručno taj podpis učinjen.

Bul. 36 *novč* **193. Molba za imenovanje stalnim sudbenim vještakom**

Slavni Sude!

Slav. c. k. Okruž. Sudu (*ili* c. k. Trgov.-Pomorskom Sudištu. ili kr Žup. Sudb. Stolu) kao Trgov. Pomorskoj Oblasti

u...

Molba

Josipa N. Jerkovog izsluženog Pomorskog Kapetana iz... kb 8.

da bude imenovan stalnim zapriseženim sudbenim vještakom u pomorskih poslovih.

Prilog *A. B. C.* u izvoru.

Jednopis i 1 Napis.

Budući me je taj Slavni Sud više putah imenovao kao sudbenog vještaka, u pojedinih slučajevih pomorkih (*ili* trgovačkih-obrtničkih i t. d.), koju sam ja zadaću uvjek točno obavljao: to molim istoslavnu oblast, da izvoli imenovati me kao stalnog zapriseženog sudbenog vještaka u poslovih poimence: pomorskih štetah, procienbe i razvidjivanja brodovah sa njihovimi tovari, mjerenja gradjevnog liesa; i sličnih poslovah u obće.

Kao dokaz pako moje sposobnosti u navedenom svojstvu, evo prila-
A. žem svjedočbu pod *A*, iz koje izlazi, da sam ja izsluženi i izkušeni

Digitized by Google

B. pomorski kapetan; izpravu pod *B*, koja svjedoči da sam više putah, i podpunim zadovoljstvom, sad po ovomu, a sad po onomu brodovlastniku, kao nadziratelj brodogradjenja, popravljanja, nakrcivanja i obskrbljivanja brodovah sa potriebnom hranom i drugimi spravi bio postavljen; dočim iz druge strane, moje moralno i političko ponašanje sasvim je neprikorno,
C. kao izvira iz dokaznice pod *C.*

Na ovom temelju dakle, molim Slavni Sud, kao trgovačko-pomorsku Oblast, da me stalnim zapriseženim sudbenim vještakom u navedenom obziru imenovati izvoli.

194. Obraznica lista kojim posjednik mjenice, javlja svojemu predniku, da je ista bila radi neizplate prosvjedovana.

U Volovski dana 5 Kolovoza 1878.

Gospodinu Josipu N. Perovom trgovcu

u *Bakru.*

Oviem listom obznanjujem Vam, da mjenica od dana na Rieci 4 Lipnja 1878, tegnuta po Jerku *B*, prihvatjena po Milanu R. za iznos od 500 fr. a. v. plativih za dva mjeseca, a po Vami na me naledjena ili krenuta: nije bila po prihvatniku, niti po kojem drugomu izplatjena; česa radi bio je jučer dignut dotični prosvjed.

To za vaše znanje i ravnanje (1).

(Izvana). Gospodinu Josipu N. Perovom trgovcu

u *Bakru.*

O Stečaju vjerovnikah.

I. Stečaj u obće.

1. Na temelju Stečajnog Postup. od 25 Prosinca 1868, kriepostnog za pokrajine *Austrianske*, stečaj u pravilu mora biti otvoren i razpravljan kod onog *Sudišta* prve

(1) V. str. 261 točk. 45. 44. i str. 264 toč. 56.

Digitized by Google

molbe (dakle c. k. *Okružnog*, dotično *Zemaljskog* Suda), u čijem području, prezaduženik (propalica ili stečajnik) redovito stanuje; a u pogledu trgovacah i trgovačkih družtvah, kod onog *trgovačkog* Suda, u čijem području trgovac stanuje, ili družtvo imade svoje sjedište (1).

2. Stečaj u obće ima se otvoriti u sliedećih slučajevih:

a. kada tko zbog nemogućnosti da izplati svoje dugove, sam zaište da se stečaj otvori;

b. kad poslie smrti dužnika, baštenik ili skrbnik ostavine, zamoli da se stečaj otvori.

3. Ako jedan ili više vjerovnikah, koji dokažu njihovu tražbinu, sa izpravami podpunu vjeru zaslužujućimi, zamole da se stečaj otvori proti kakovom dužniku, ovrhami proganjanomu (2): Sud mora ustanoviti kratkodobno ročište i naložiti dužniku, da mora do onda ili osjegurati vjerovnike molitelje, ili da mora k ročištu pridonieti izkaz svoje imovine i dugovah, i dokazati mogućnost za izplatiti sve vjerovnike. — Ako dužnik nedojde k ročištu, ili nedokaže da je osjegurao vjerovnike koji zamoliše otvorenje stečaja, ili da je u stanju za namiriti sve njegove vjerovnike: sud dužan je, ako molitelji tvrdo stoje, odmah otvoriti stečaj.

4. Na molbu vjerovnika, koj imade kakov ovršni naslov (n. p. sudbenu presudu, sudbenu nagodu i t. d.), ili naslov vjerodostojno dokazan; mora Sud otvoriti stečaj takodjer proti onomu dužniku, koj je pobjegao, ili se sakriva, bez da se može drugo mislieti, nego da je ktomu uzrok njegova nehotnost ili nemogućnost da dug izplati, kad bi se očekivati moglo da proizajdu osobite neprilike za vjerovnike, kroz zavlačenje otvorenja stečaja.

---

(1). Za pokrajine Ugarske Krune, polag Stečajnog Reda od 18 Srpnja 1853, onamo u krieposti, valja što je rečeno na str. 289 ove knjige, u pogledu *nadležnosti u stečajih*, tim dodatkom: da stečaj suprot posjednikom plemićkih ili gospodštinskih dobarah, s kojimi je do godine 1848 bilo skopčano izvršivanje sudbenosti, mora biti otvoren po kr. Županjskom sudbenom Stolu prve molbe, u čijem okolišu stanuju rečeni posjednici, a proti onim osobam, koje stanuju u mjestih, gdie se nalazi takov Sudbeni Stol, stečaj biti će po njemu otvoren (§ 2).

(2). V. Opaz. nakon točk. 12.

Digitized by Google

5. Onaj koj moli da se stečaj na svoj vlastiti imetak otvori, dužan je ili u istoj molbi priklopiti, ili naknadno podnieti, točan i vlastoručno po njemu podpisan *Izkaz* svoga imetka i dugovah, ter u njemu istodobno ponuditi svoju *prisegu* na okolnost: *da u pogledu dugovinah, nije ništa zamučao;* a otu prisegu on mora položiti, kad bi to zahtjevao stečajni upravitelj, ili makar jedan sami vjerovnik (1).

II. Stečaj Trgovački.

Propisi gorinavedeni, kriepostni su i za *trgovce* i *trgovačka družtva*, kojih tvrdke redovito su upisane ili protokolirane u trgovačko-sudbenom registru, nu sa sliedećimi opazkami ili dodatci.

6. Ako trgovac obustavi izplatu svojih dugovah, mora to prijaviti stečajnom Sudu onaj isti dan, ustmeno ili pismeno (2).
7. Ujedno s prijavom ili molbom, da se je obustavilo izplatjivanje dugovah, podnieti će se Sudu vlastoručno podpisani *Razmjerni Račun* (Bilancio). Ovaj pako mora sadržavati na jednu stran, izkaz sviuh vjeresiah sa dodatkom, ako su ili nijesu utjerive (esigibili), ujedno sa kratkim popisom ostalog imetka, uz naznačenje njegove vriednosti; a na drugu stran, točan popis sviuh dugovah, navedenjem imena, pridjevka i pribivališta vjerovnikah, kao nemanje rodbinstva ili tastbine, koji bi slučajno obstojali med njimi i propalicom; a napokon zaključak predstavljajući razmjerje med imovinom i dugovi, pak i ponudu prisege, kao je rečeno pod točk. 5.
8. Ako nebi bilo moguće da prezaduženik točno izpuni sva gorinavedena, mora istodobno u prijavi ili molbi naznačiti zaprieke, koje se tomu protive, pak odmah i to učiniti, kad bi tih zapriekah nestalo.

---

(1) V. Opaz. nakon 12 točk.

(2). V. Opaz. iza 12 točk.

Digitized by Google

III. Zaključenje Stečaja, kroz prisilnu Nagodbu.

9. Nakon što bude držano glavno ročište za poravnanje (likvidaciu) prijavljenih tražbinah, ako propalica predloži, i ako k tomu privole stečajni vjerovnici, u razmjerju glasovah po zakonu ustanovljenom (točk. 12): trgovački stečaj može biti dignut kroz sudbenu nagodbu; čije zakonske posliedice, protežu se takodjer na one vjerovnike, koji u stečaju ne prijaviše njihove tražbine, ili ne pristaše na nagodbene uvjete (nagodba prisilna).

10. Nemože se povesti nagodbeni postupak:

a. ako tvrdka prezaduženika nije upisana u kakovom trgovačkom registru, jur *dvie godine* najmanje, od dana otvorenja stečaja nazad;

b. ako prezaduženik se je nalazio već drugi put, pod stečajni ili nagodbeni postupak;

c. ako, i doklam prezaduženik je u bjegu (fuggitivo) zbog dugovah;

d. ako je okrivljen kakovim zločinom, počinjenim iz pohliepe za dobitak, ili ako je postavljen u obtužno stanje (stato d' accusa) zbog prestupka krivične prezaduženosti, sve doklie nije sliedilo odriešenje od obtužbe;

e. ako nije držao ikakovih trgovačkih knjigah, ili ako ove su tako manjkave, da uzprkos u stečaju učinjenim izvidjenjam, nemože se sjegurno poznati stanje njegove imovine, a navlastito domašaj ili obsežnost njegovih dugovah;

f. Ako se uzkratjuje predložiti izkaz svoga imetka i dugovah, ili položiti zahtjevanu prisegu vrhu njih.

Nagodbeni postupak mora biti ukinut, ako stopram nakon što bi bio poveden, prezaduženik bi stavljen bio u obtužno stanje, radi zločina počinjenog iz pohliepe za dobitak. Može ipak biti kašnje nastavljen, uslied njegova odriešenja.

Digitized by Google

11. Ovlaštjeni su glasovati u nagodbenom postupku samo oni stečajni vjerovnici, koji obzirom na zaiskani razred, i na stanje gromade (massa), ne postignu podpunoga ili dionoga namirenja njihovih tražbinah.

Pripada im pravo glasovanja samo u obziru onih prijavljenih tražbinah, koje biahu u stečaju konačno pripoznate kao likvidne, ili barem kroz prvomolnu osudu; ili koje u pomankanju takovog priznanja, bile su posebnom riešitbom stečajnog Suda, izrečene kao prikladne za podati predhodnim putem, pravo glasovanja u nagodbenom postupku.

12. Da nagodba može biti sklopljena sa uspjehom u točk. 9 navedenim, moraju obstojati, koliko se tiče razmjerja glasovah, sliedeće predstave.

a. Moraju pristati na nagodbeni postupak, najmanje *dvie tretjine* vjerovnikah, došavših na ročište ili osobno ili kroz punomoćnika, i imajućih pravo na glasovanje. Smatraju se ipak kao jedan sam vjerovnik, više osobah, kojim, budi nerazdjelivo, budi u ustanovljenih djelovih, pripada ista tražbina, ili kojih posebni tražbinski iznosi, bili su do časa obustave izplatjivanjah, sdruženi u jednoj samoj vjeresiji.

b. Podpuna svota tražbinah, koje pripadaju privoljujućim vjerovnikom, mora sačinjavati najmanje *tri četvrta* djela od sviuh tražbinah, koje podavaju pravo na glasovanje.

Za pokrajine *Ugarske Krune*, koliko se tiče *stečajah u obće*, i stečajah *trgovačkih*, kriepostni su, polag Stečajnog Reda od 18 Srpnja 1853 onamo obstojećeg, svi gorinavedeni propisi od točk. 1 do uključivo 6, sa jedinimi opazkami: da za slučaj u točk. 3 naveden, pomenuti Stečajni Red nekaže, izim drugih, da prezaduženik mora biti *ovrhami proganjan*; nadalje nekaže da se *prisega* mora ponuditi u *Izkazu* imetka i dugovah (točk. 5), i položiti na zahtjev upravitelja ili vjerovnika, nego da prezaduženik mora svakako na ročište priseći; i napokon u pogledu trgovacah (ili trgovač. družtvah), kaže, da se prijava ili molba za otvorenje stečaja mora *pismeno* (a ne i *ustmeno*) učiniti (toč. 6); i propisuje da se mora

Digitized by Google

potražiti otvorenje stečaja onaj isti dan, kad se je izplata dugovah obustavila, pod prietnjom osobnog zatvora od jednog do tri mjeseca, bez da bi se ovaj zatvor mogao računati u drugu slučajnu kazan.

U ostalom neima govora u rečenom Stečajnom Redu, o ustanovah točk. 7 i 8, služiv i za trgovce, što je u točk. 5 navedeno; a neima istotako niti rieči u predmetu zaključenja stečaja kroz prisilnu nagodbu (točk. 9 do uključ. 12).

Rud. kao za Obraz. 178.

195. Molba za otvorenje stečaja.

Slavni Sude!

Slavnom i t. d. (kao u Obraz. 182).

Molba

Ivana R. Rokovog trgovca iz... kb. 5.

proti

Nikoli N. Perovom, stališa... iz... i t. d.

za otvorenje stečaja na nutri navedeni imetak.

Prilozi 1/. 2/. 3/.

Jednopis i toliko Napisah, koliko je vjerovnikah.

Obćepoznata propast trgovine i svakojake obrtnosti, koja pritišće ovaj grad jur od godine danah; dugotrajna bolest moje žene; troškovi za uzdržanje mnogobrojne moje obitelji, i gubitci po meni obćutjeni u trgovini s lesom, kojino izlaze iz četirih knjigah moga skladišta, ovdie priloženih pod 1/. — šundrali su me i dopeljali do siromaštva; uslied česa, uzprkos mojoj najboljoj volji, ja nijesam u stanju. da moje dugove izplatim. — Na ovom temelju, i da se kojgod od mojih vjerovnikah na štetu drugih, iz moga imetka nenaplati, držim se prisiljenim obustaviti svaku izplatu mojih dugovah, i prijaviti to još danas istoslavnom Sudu, uz ustup na korist istih vjerovnikah, sviuh mojih dobarah ovdie nalazećih se, i onih u Karlovcu, a to onom molbom: da taj Slavni Sud, kao trgovačka oblast, izvoli odrediti otvorenje stečaja na upitni moj imetak, suprot poznatim mojim vjerovnikom Nikoli N. Perovom, Pavlu R. Markovom, Bogdanu F. Jurovom i t. d. stališa... iz... te protiva uredovnom skrbniku imenovati imajućem se za nepoznate posjednike vjeresijskih naslovah; u koju svrhu evo prilažem

1/.

Digitized by Google

2/. pod 2/. Izkaz (dotično Razmjerni Račun — Bilancio)
3/. moga imetka i dugovinah, a pod 3/. dva ključa moga dućana.

Obzirom ipak na okolnost, (1), da je moja propast prouzrokovana jedino iz zlokobne nesrieće i nevoljah: molim istodobno, da mi budu dozvoljena zakonita dobročinstva, najme: oproštjenje od osobnoga zatvora, i ostavljenje u mojih rukah potriebite obućtve za me i za petoricu neprovidjenu moju djetcu, ujedno sa pokućtvom i šest posteljah, za nas neobhodno potriebnih.

---

(1) Ova se stavka uvrstiti može samo u Obraz. za pokrajine Ugarske Krune.

Digitized by Google

Bul. 50 *novč.* (1). **196. Obraznica Izkaza imetka i dugovah stečajnika.**

Izkaz imetka i dugovah stečajnika Ivana R. Rokovog, trgovca iz... (2).

IMETAK	fr.	n.	DUGOVI	fr.	n.
Kuća na dva poda pod Br. 5 u ovom gradu, u ulici... vriedna	3000	—	Dug prama Josipu M. trgovcu iz.. za namirenje mjenice od dana...	2000	—
Vjeresia prama Nikoli Z. Pavlovom stališa... iz. . polag njegove obveznice od dana...	1000	—	Dug prama Martinu F. Krstovom, trgovcu iz... za izručeni les.	8000	—
Vjeresia prama Jakovu P. Markovom stališa... iz .. kao iz mjenice od dana... . .	500	—	Dug prama Vilimu D. kolaru iz... temeljom zajamne pogodbe od dana.. . . .	5000	—
Vjeresia prama Juraju R. pok. Petra, stališa.. iz... za prodani mu les, dne... . . .	4000	—	Dug prama Mojsiji O. gruntašu iz... za namirenje računa od dana...	2000	—
				17000	—
Vjeresia prama Josipu S. Kuzmovom stališa... iz .. polag zajamne pogodbe od dana..	400	—		8900	
			Manjak .	8100	—
	8900	—			

U Vukovaru 4 Lipnja 1878.

Ivan R. Rokov (3).

---

(1). V. Stav. 5-20, 104-3 Bular. Zak.

(2). Gornji Izkaz ima se priložiti molbi za otvorenje stečaja.

(3). Za pokrajine Austrianske, morao bi se na koncu ovog Izkaza, sliedeći dodatak postaviti „*U potvrdu, da su u navedenom Izkazu, sva moja dobra i svi moji dugovi, bili točno i bez zamućanja navedeni, ponudjam moju prisegu.* — " *Ivan R. Rokov*" — U ostalom na isti način po prilici, mora se sastaviti i *Razmjerni Račun (Bilancio* — V. str. 419, točk 7), sa jedinimi dodatci: da se u pogledu vjeresijah naznačiti mora „ako su, ili nijesu *utjerive (esigibili)*" — pak kazati „jeli morda obstoji kakovo *rodbinstvo* ili *tastbina* medju propalicom i vjerovnici".

Digitized by Google

Bul. kao za Obraz. 178.

197. Molba za otvorenje stečaja nad ležeću ili viseću ostavinu (1).

Slavni Sude!

Slavnom i t. d. (kao u Obraz. 195). (2)

Glasom oporuke u izvoru *(ili* ovjerovljenom prepisu)
A. pod *A*, ja podpisani bio sam imenovan obći baštenik ostavine *(ili* sudbenom odlukom od dana... Br. 5 pod *A*, bilo je primljeno moje nasliedno očitovanje na ostavinu) pokoj. Martina N. Perovog stališa... iz..., sad u tečaju kod otog Slavnog Suda. Budući imetak ove ostavine sastoji iz 3000 fr. a. v. a dugovi dopiraju po prilici do fr. 8000; ter vidiv da vjerovnik Danilo R. Matov, stališa... iz... sudbeno jur postupa protiva njoj, za izplatu svoje tražbine od 600 fr. a. v.; što se i od drugih vjerovnikah, najme Ivana F. Gabrovog, Juraja M. Jerkovog, stališa... iz... i t. d. očekivati može, jer zaludo bila je s njimi nagoda pokušana: toga radi, uz
B. priklopljenje Izkaza o imetku i dugovini pod *B* (3), molim Slavni Sud, da bez počasiti časa, izvoli otvoriti stečaj nad rečenu ostavinu, i proglasiti pozivni izrok vjerovnikah u svrhu, da se stečajni postupak, po mogućnosti kroz nagodu dokončati, ili pak po zakonu postupati uzmogne.

Pomorski Poslovi.

Polag obstojećih pomorskih propisah, za Austro-Ugarsku državu, brodarenje ili plovitba razlikuje se u *šestero* vrsti, najme:

a. *malo brodarenje okrajno (mala okrajna plovitba) u uzkih granicah* (navigazione a piccolo cabotaggio, limite ristretto — piccola navigazione costiera) to jest: krajem primorja one zemlje, koja spada k istoj ze-

(1) Ako se iz ostavinskih spisah vidi da dugovi nadilaze (priekoračuju) ostavinski imetak, a nije vjerojatno da bi se stranke nagodile (načinile): baštenik ili skrbnik ostavine, mora odmah zaiskati otvorenje stečaja.

(2) V. str. 417 točk. 1.

(3) V. Obraz. 196.

Digitized by Google

maljskoj političkoj oblasti; dakle pokraj *Austriansko-Ilirske*, ili *Ugarsko-Hrvatske*, ili *Hrvatsko-Vojničke*, ili *Dalmatinske* zemlje oli rebarah. Pomorcem ipak pokrajine *Ugarsko-Hrvatske, Hrvatsko-Vojničke*, otokah *Krka i Cresa*, i susjedne *Istrie*, dozvoljeno je da mogu brodariti s njihovimi *dopustnicami*, takodjer od luke *Labinjske* (Albona) do *Jablanca*, i uzvratno; a to sa malimi ili većimi ladjami (brodovi), samo da izključivo dakako pripadaju urodjenim podanikom, i da su pod zapovjed austro-ugarskog ili podomaćenog (naturalizzato) podanika.

b. *malo brodarenje ili plovitba, po Adriatičkom moru* (navigazione per l'Adriatico, a piccolo cabotaggio), najme: prama zapadu, do predgorja (promontorio) od *Otranta*, a prama iztoku, do glavine *Linguotta.*

c. *malo brodarenje ili plovitba u obširnih granicah* (piccolo cabotaggio a limite esteso) to jest: po *svemu Adriatičkom moru*, na zapadu do glavine *Sv. Marie od Leuka*, a na iztoku do *Morejskih* rebarah, upravo do glavine *Klarenca*, sa zatonomorjem *Lepanta*, i *Jonskimi* otoci, do uključivo luke i vodenog prodjera *Zante.*

d. *veliko brodarenje ili plovitba u uzkih granicah* (grande cabotaggio, limite ristretto) najme: po svemu Adriatičkom moru, a osim toga na iztoku, po svoj *Grčkoj* sa svojimi mori, morskimi zatoni, lukami i otoci, a na zapadu po sviuh sriedozemnih pokrajinah, Italie, Francuske i Španjolske, do uključivo Gibraltarske luke, i po svih otocih *Sriedozemja*, izim ipak Afrikanske pokrajine.

e. *veliko brodarenje ili plovitba u obširnih granicah* (grande cabotaggio, limite esteso), najme po svemu *Adriatičkom* moru, *Sriedozemju, Crnomoru* i *Azofskom*, pak po svih otvorenih *riekah*, koje se slievaju u ista mora; dakle uključivo do *Gibiltere* i *Ceute*, bez priekoračenja ipak ovoga tiesna; i napokon

Digitized by Google

f. *brodarenje ili plovitba na velika mora* (navigazione a lungo corso), koje neograničeno je na mora od svega svieta.

Polag gorinavedenih različitih vrstih plovitbe, različite dakako moraju biti i sposobnosti brodovnih zapovjedavacah ili kapetanah, pak različiti i načini, kako se zaiskati mora ovlaštjenje za voditi dotične ladje ili brodove, što će se niže vidjeti.

Bul. 50 *novč.* **198. Molba za upisanje prava vlastničtva broda.**

Veleslavni Pomorski Gubernium (Zemaljska Pomorska Vlada)!

Veleslavnom kr. *(ili* c. k.) Pomorskom Guberniumu u *Rieci.*

Molba

Ivana N. Perovog, brodovlastnika iz .. nastanjenog .. kb. 8.

za upis na njegovo ime u pomorske knjige, prava vlastničtva austro-ugarskog broda imenom „*Pobjedonosnik*“

Prilozi *A. B. C.* u izvoru.

Jednopis i 1 *Napis.*

A. Glasom kupoprodajne pogodbe *(ili* uručbene sudbene odluke — *ili* brodogradjevne svjedočbe) od dana 5 Listopada t. g. pod *A*, meni podpisanomu pripada vlastnost austro-ugarskog broda *(ili* 2. 3. 5. i t. d. do 24 karatah njega) imenom “ *Pobjedonosnik* “ sad nalazeći se u ovoj luci (1).

Želeći da se moje pravo vlastničtva, u dotične pomorske knjige upiše: molim tu Veleslavnu Pomorsku Oblast, da upitni upis na moje ime odrediti izvoli, na temelju sliedećih daljih dokazah, koje osim onog pod *A*, ovdie priklapljam, najme:

(1). Ako brod bi bio nov, i stopram porinut u more, onda je potriebno pridonieti gradjevnu svjedočbu (Obraz. 102), i naznačiti držanje ili nositbu njegovu (portatatonellaggio), uz dokazanje kolikoće dotičnih tonulatah ili bačavah, kroz svjedočbu o izmjeri broda (stazzatura).

Digitized by Google

B. 1. pod *B* rodni list, iz kojega izlazi da sam jur dovršio 24 godine svoga života (1).

C. 2. pod *C* svjedočbu ovdašnjeg političkog Magistrata (ili druge političke oblasti), koja dokaziva da pripadam ovoj općini (dakle austro-ugarski državljanin, a ako bi bio rodjen u inozemstvu, trieba pridonieti svjedočbu o udomaćenju ili naturalizaciji), ter da sam stalno nastanjen u gradu Bakru (dakle u austro-ugarskoj državi).

Bul. fr. 1 *za prvi arak, a za drugi i t. d.* 50 *novč.*

199. Molba za postignutje *dopustnice* **(licenza) za malo okrajno brodarenje, u** *uzkih granicah.*

Slavni Lučki Urede! (Uffizio di Porto) (2).

Slavnom c. k. *(ili* kr.) Lučko - Zdravinsko - Pomorskom Uredu u *Cresu.*

Molba

Jerka N. Pavlovog, pomorca *(ili* brodovnika) iz...kb. 5.

da mu se izdaje dopustnica za malo okrajno brodarenje, u uzkih granicah, sa Bracerom *„Jarebica"*

Prilozi A. B. C. D. E. F.

Jednopis i 1 *Napis.*

Kao izlazi iz kupoprodajne pogodbe *(ili* sudbene uručbenice — *ili* brodogradjevne svjedočbe) od

A. dana... pod *A*, postao sam neograničeni vlastnik austro-ugarske Bracere (Peliga, Trabakula, Sajke i t. d.) imenom *„Jarebica"* od 10 (manje ili više) bačavah ili tonulatah, kao svjedoči mjerbena dokaznica pod

B. *B* (certificato di stazzatura).

Budući sam nakanio brodariti ovom Bracerom, u uzkih granicah male okrajne plovitbe (piccolo cabotaggio, ristretto limite), i to pod moju zapovjed i ravnanje: zato molim taj Slavni Lučko-Zdravinski Ured,

(1). Ako bi vlastnik bio malolietnik, obskrbljenik, ležeća ostavina i t. d. u tom slučaju, namjesto rodne svjedočbe, zakoniti zastupnik morao bi dokazati svoju kakvoću tutora, skrbnika, upravitelja i t. d, a to navlastito u svrhu položenja propisanih svetčanog zavjerenja, ili prisege. Ako bi pak molitelj jur bio upisan kao vlastnik kakovog drugog broda ili djela njega, nebi bilo potriebno da dokaže, što je u gornjih točkah 1 i 2 navedeno, niti da pridonese svjedočbe pod *B. C,* al bi morao rečenu okolnost naznačiti.

(2). Za ladje manje od *pet* tonulatah ili bačavah, nije potriebno tražiti gorinavedene dopustnice.

Digitized by Google

da mi izdati izvoli odnosnu *dopustnicu;* u koju svrhu, osim jur priloženih izpravah pod *A B*, evo priklapljam
C. pod *C* moj rodni list, iz kojega izlazi da sam jur dovršio *dvadeset* godinah (manje nesmije imati, a više
D. slobodno), pod *D* svjedočbu Političke oblasti vrhu moje pripadnosti občini Krčkoj (dakle austro-ugarskog podaničtva — *ili* ako bi bio rodjen u inozemstvu, podnieti će svjedočbu udomaćenja ili naturalizacie), iz koje istodobno izvira da ja stalno pribivam u selu..., dakle u austro-ugarskoj državi (vlastnik mora u njoj
E. pribivati), pod *E* dokaznicu moga ćudorednog ponaša-
F. nja, a pod *F* svjedočbu iz koje izlazi da sam bio jur po moru za dvie godine (manje ili više) u kakvoći mornara (ili drugčije), na Trabakulu (ili drugom brodu) Marka Z. iz... imenom „*Pravednost*“.

U pogledu postignutja *dopustnicah za malu plovitbu po Adriatičkom moru* (str. 426 slovo *b)*, valja doslovno ono isto, što je rečeno za slučaj Obraznice Br. 199; ter zato ona Obraznica služiti može i za brodarenje po Adriatičkom moru, jedinom razlikom, da se od zapovjedavca ili ravnatelja broda zahtjeva, da mora dokazati *pomorsku službu od triuh godinah, kao pravi zanat* — dočim se Lučki Ured ustmeno obsvjedočiti mora za oba slučaja, o plovitbenih znanjah molitelja.

Za postignutje dopustnicah u pogledu *maloga brodarenja u obširnih granicah* (str. 426 slovo c), valja isto kao gori, tom ipak opazkom: da zapovjedavac broda mora dokazati, da je bio u pravoj pomorskoj službi za *tri* godine, na austro-ugarske brodove, kao mornar, pomorski vježbenik (kadet), ili nadmornar (nostromo); dočim pak mora dobrim uspjehom uzdržati odnosni izkustveno-ustmeni izpit (esame pratico-verbale) kod goripomenutog Ureda.

Bul. kao za O-braz. 199.

200. Molba za izdanje *pomorske pulovnice* **(passaporto marittimo), za** *veliko brodarenje u uzkih granicah.*

Slavni Lučki Urede (Uffizio di Porto)!

Polag kupoprodajne pogodbe *(ili* sudbene uručbenice
A. — ili brodogradjevne svjedočbe) u izvoru pod *A*, meni podpisanom pripada vlastničtvo austro-ugarskog Trabakula (Bracere-Peliga i t. d.) nazvanog „*Sveti*

Digitized by Google

Molba i t. d. (kao u Obraz. 199).

za izdanje pomorske putovnice za veliku plovitbu u uzkih granicah, sa Trabakulom „*Sv. Vid*“

Prilozi od *A* do *F*.

Jednopis i t. Napis.

Vid“ od 70 bačavah ili tonulatah (manje ili više, jerbo je veličina ladje za ovu plovitbu neograničena), kao izlazi iz mjerbene svjedočbe
B. pod *B*.
Budući sam nakanio brodariti oviem Trabakulom u uzkih granicah velike plovitbe (grande cabotaggio, limite ristretto), i to pod moju zapovjed i ravnanje: molim taj Slavni Lučki Ured, da nazočnu moju molbu veleslavnom Pomorskom Guberniumu podnieti izvoli, da se dostoji izdati mi odnosnu pomorsku putovnicu (pomorski putni list); u koju svrhu
C. osim izpravah pod *A B*, prilažem pod *C* moj rodni list, iz kojega izlazi da sam jur dovršio *dvadeset* godinah
D. (manje nesmije imati, a više slobodno), pod *D* svjedočbu Političke Oblasti vrhu moje pripadnosti občini Bakarskoj (dakle austro-ugarski podanik — ili ako bi bio rodjen u inozemstvu, podnieti će svjedočbu udomaćenja ili naturalizacie), iz koje istodobno izhaja, da ja stalno pribivam u ovom gradu, dakle u austro-ugarskoj državi (vlastnik broda mora u njoj pribivati),
E. pod *E* dokaznicu moga ćudorednog ponašanja, a pod
F. *F* svjedočbu iz koje izlazi, da sam služio za tri godine (najmanje) na austro-ugarske brodove, kao mornar (ili pomorski vježbenik — ili nadmornar); dočim pako znadem štiti i pisati, kao dokaziva ova ista molba po meni vlastoručno pisana i podpisana, ter imadem dovoljna tehnička (strukovna) i izkustvena znanja u plovitbenoj struci, kao se istoslavni Ured obsvjedočiti hoće iz odnosnog propisanog ustmenog izpita, kojemu sam pripravan svagda se podstaviti. Napokon ovdie polažem propisanu pristojbu (tassa).

Dokaz goripomenute trogodišnje službe propisan je za brodove od prieko *petdeset* tonulatah; a ako je od samih *petdeset* ili manje, nije potriebno dokazati rečene službe, nego osim

Digitized by Google

drugih gorinavedenih, morao bi molitelj posvjedočiti da znade čitati i pisati, a to kroz vlastoručno pisanje i podpisanje molbe, pak dobrim uspjehom uzdržati propisani ustmeni izpit. Za postignutje pomorske putnice, za *veliku plovitbu u obširnih granicah*, dotična Obraznica biti će doslovno jednaka onoj pod Br. 200, tom ipak razlikom, da molitelj mora u njoj dokazati, da je služio na brodove ili parabrodove trgovačke ili ratne, najmanje za *tri godine*, kao mornar, ili kao pomorski vježbenik (kadet), oli nadmornar, neuračunav u tomu, službe maloga ili mornarića (mozzo); a osim toga mora kroz *pismeno-ustmeni* izpit dokazati pred Lučkim Uredom, da imade dovoljna strukovno — izkustvena znanja o plovitbi.

Bul. kao za Obraz. 199.

201. Molba za postignutje *Najvišje Povelje* **(patente sovrane) i** *Usporednice Ministerialne* **(scontrino minister.) za plovitbu na velika mora.**

Veleslavni Pomorski Gubernium!

Veleslav. i t. d. kao u Obraz. 198.

za izdanje Najvišje Povelje i Ministerialne Usporednice, za plovitbu na velika mora, za Austro - Ugarski brod *„Zlatni Dom“*

Prilozi od *A.* do *I.*

Jednopis i 1 *Napis.*

Glasom kupo-prodajne pogodbe *(ili* sudbene uručbenice — *ili* brodogradjevne svjedočbe — *ili* ako bi bio brod sagradjen u inozemstvu, mora se dokazati izključivu vlastnost, kroz autentičnu izpravu, ovjerovljenu po austro-ugarskom konzulatu ol poslaničtvu) od dana...

A. pod *A*, mi četiri podpisani (ili više njih, ol jedan sam), jesmo neograničeni vlastnici austro-ugarske korablje na tri jarbula, imenom *„Zlatni Dom“* najme Ivan N. Matov, za *dvanaest* karatah; Lazo F. Petrov, za *šest;* Miroslav L. Lukov, za *četiri;* a Božo M. Gabrov, za *dva* karata. Ovaj brod prvoga razreda i od 900 bačavah ili tonulatah, glasom

B. mjerne svjedočbe (certific. stazzatura) pod *B*, imade mornaricu (momčad broda) od četrnaest osobah, sastojećih kao propisano, iz dvie tretjine austro-ugarskih mornarah (ujedno s kapetanom), polag imenika (ruolo)

C. pod *C*, i imade oružanu od triuh topovah (cannoni) i dvanaest pušakah.

Digitized by Google

Budući je ovaj brod odredjen za plovitbu na velika mora, i to za sad pod zapovjed trgovačko-pomorskog kapetana Filipa Z. Pavlovog iz... shodno na to ovlaštjenog, kao svjedoči njegova
D. povelja (brevetto o patente) pod *D:* toga radi molimo taj veleslavni Gubernium, da nam od visokog Ministarstva, zaiskati izvoli *Najvišju Povelju* i *Ministerialnu Usporednicu*, za plovitbu istim našim brodom na velika mora; u koju svrhu, osim goripriloženih izpravah pod *A. B. C. D*,
E. evo priklapljamo pod *E*, rodni list kapetana (koj mora biti austro-ugarski podanik), a pod
F. G. H. I. *F. G. H. I.* svjedočbe ovomjestne političke oblasti, vrhu pripadnosti nas četirih ovoj občini (dakle austro-ugarski podanici, *ili* ako bi koj od njih bio inozemac, morala bi se za njega doprinieti svjedočba o udomaćenju ili naturalizaciji), iz kojih istodobno izlazi, da svi četiri stalno pribivamo u ovom gradu (dakle u austro-ugarskoj državi).

Napokon ovdie priklapljamo propisanu pristojbu, i pripravni smo položiti dotičnu prisegu (1).

Bul. 50 novč. **202. Molba za dozvolu položenja** *izpita trgovač. pomorskog Podkapetana* **(esame di Tenente).**

Veleslavni Pomorski Gubernium!

Budući je podpisani pripravan položiti izpit (ili podvrći se izpitu), u kakvoći trgovačko-pomorskog Podkapetana (Tenente mercantile marittimo): to on moli veleslavni Gubernium, da ga k tomu izpitu pripustiti, i dotični dan i uru ustanoviti izvoli, na temelju sliedećih svojih naslovah.

---

(1). Nakon dospjelosti šest godinah, od dana odpravka, najviša povelja i ministerialna usporednica, nemogu se više uporabiti, nego moraju biti povraćene Pomorskom Guberniumu: a u slučaju ako bi se brod i nadalje upotriebiti morao za plovitbu na daleka mora, rečene izprave morale bi se ponoviti uz povratak starih; a to sve pod prietnjom prodaje broda na korist državnog erara i drugih kaznih, po Politič. Redu od 25 Travnja 1774, izdanje god. 1843, o trgovač. plovitbi ustanovljenih.

Digitized by Google

Veleslávnom i t. d. kao u Obraz. 198.

da mu se dozvoli položiti izpit trgovačko-pomorskog Podkapetana (*ili* Poručnika) za velike brodove.

Prilozi *A. B. C.*

Jednopis i 1 *Napis.*

A. 1. Glasom rodnog lista pod *A*, on je dovršio 18 godinah svoga života (manje ne može imati, a više slobodno), ter je rodom iz... dakle austro-ugarski podanik ili državljanin (ako bi se bio rodio u inozemstvu, morao bi doprinieti svjedočbu udomaćenja ili naturalizacije).
2. On je bio za *četiri* godine (zakonita doba) po brodima ili po moru (1), u kakvoći mornara, kao svjedoči njegova službinska knjižica
B. (*ili* izvadak uredovnih spisah) pod *B.*
3. Njegovo moralno i političko ponašanje je neprikorno,
C. glasom svjedočbe pod *C.*

Bul. 50 *novč.* **203. Molba za dozvolu položenja izpita trgovačko-pomorskog** *Kapetana.*

Veleslavni Pomorski Gubernium!

Veleslavnom i t. d. (kao Obraz. 198).

da mu se dozvoli položiti izpit trgovačkog pomorskog kapetana za velebrodove.

Prilozi *A. B. C. D.*

Jednopis i 1 *Napis.*

Želeći ja podpisani položiti izpit trgovačko-pomorskog kapetana, i to ako je moguće, barem u budućem mjesecu: molim zato taj Veleslavni Gubernium, da u tu svrhu dan i uru ustanoviti izvoli; dočim za temelj moje molbe, evo pridonašam sliedeće izprave.

A. 1. Pod *A* svjedočbu, iz koje izlazi da sam jurve dobrim uspjehom položio izpit u kakvoći trgovačko-
B. pomorskog Podkapetana (tenente); pod *B*, onu i koje izvira, da sam u tom svojstvu služio za *dvie* godine (zakonita doba) na trgovačko-pomorske velike brodove;
C. pod *C* posebni pomorski dnevnik (*ili* knjigu pomorskih dogodjajah) po meni zasebno vodjen za sve vriemę
D. sad navedeno; a napokon pod *D* svjedočbu mojeg dobroga ponašanja za tečaj rečenih dviuh godinah.

(1). Ako je molitelj dovršio dvogodišnji nautički tečaj, onda je dovoljno da dokaže, da je bio po moru za *dvie* godine.

Digitized by Google

Bul. 36 *novć.* **204. Molba za sudbeno saslušanje momčadi broda vrhu pomorske nezgode (prova di fortuna)** (1).

Slavno Trgovačko-Pomorsko Sudište!

Slavnom c. k. Okružnom Sudu *(ili* c. k. Trgovačko-Pomorskom Sudištu ili Tribunalu), kao Trgovačko-Pomorskoj Oblasti
u...

Prešna Molba

Bogdana M. Pavlovog, zapovjedavca Trabakula imenom „*Galeb*“ iz ..sada u ..

za sudbeno saslušanje momčadi Trabakula „*Galeb*“ vrhu pomorske nezgode, dogodivše se dana 24 Ožujka 1878.

Prilog *A.*

Jednopis i toliko *Napisah*, koliko ima osobah za saslušati.

Dana 24 Ožujka t. g. iz prvoga jutra, odjedrio sam iz Zadarske luke, za Trst, mojim Trabakulom imenom „*Galeb*“ nakrcanim kukuruzom, za račun ovdašnje trgovačke tvrdke „*Petra Trbuhovića.*“

Kad se upravo s brodom nalazih pod Pažke rebra, na dvie milje daleko od kraja, prasne iznenada silna bura, koja namah otrgne idro na krmi, a od floka neostane ni krpe!

Vidiv predstojeću pogibelj, nakon brževoljeg saslušanja momčadi broda, bio sam prisiljen baciti u more, zbog zajedničkoga spasenja, ponajprije sve brodovne spravi na palubu, dvie bačve vina, svaka od osam barilah, četrdeset dasakah, pak najzad iz nutra, sedamdeset i pet vaganah žita; što sve žalibože nije moglo još predupriediti, da ostali tovar neostane oštetjen (avariato), uslied vihornih udaracah, i silnih talasovah, koji prietiše svaki čas, da nas pogutnu.

Ali kad je Bog dao, prestala je malo silna oluja, tako da smo se jedva do ove luke dociepati mogli, okolo jedanaest satah pred podne; gdie sam ja odmah prijavio Slavnom Lučkom Uredu, nesrietni dogadjaj, *A.* glasom svjedočbe pod *A.*

(1) Pomorska nezgoda mora biti prijavljena dotičnom Lučkom Uredu (Uffizio del Porto), u 24 sata od vriemena doplovenja broda u prvu luku (porto).

Digitized by Google

Za ukloniti ipak od mene svaku, ma i najmanju sumnju, a i odgovornost prama onim kojih se tiče, radi pretrpljene štete: molim to Slavno Trgovačko-Pomorsko Sudište, da za saslušanje momčadi broda vrhu upitne pomorske nezgode, čim prije moguće dan i uru ustanoviti izvoli; pozvav mene i ostalu družinčad broda, najme mornare Petra N. Jerkovog, Ivana R. Pavlovog, (i t. d.) rodom iz...sad ovdie nalazeče se.

Pod imenom *Avaria*, ili *pomorska* ol *povodna šteta*, razumjeva se ona šteta, koju je pretrpio brod, ili ukrcana trgovina, poslie nakrcanja i odputovanja broda, do njegovog povratka i izkrcanja; ter razumjeva se takodjer onaj doprinesak, kojem se podvržu sve trgovine, i isti brod, zajedno ili posebno, za naknaditi pretrpljenu štetu.

Avaria je dvoje vrsti, najme: *zajednička* (skupna) ili *debela* (comune o grossa), oli pak *osebna*, ili *jednostavna* (particolare o semplice). Zove se *zajednička* ili *debela* avaria, (jer šteta je medjusobno porazdjeljena) onaj doprinesak koga pružaju vlastnici trgovinah i broda, u ime naknade niekih stanovitih štetah, njima prouzrokovanih iz zla vriemena, iz zlokobnog slučaja, ili zbog dobrovoljnoga pobacanja u more ili vodu, radi zajedničkoga spasenja.

Avaria *osebna* ili *jednostavna* pako, je onaj gubitak, trošak ili šteta, kojim su podvržene stvari, izložene pogibeljom plovitbe; koje avarie, ako su *krivnjom* prouzrokovane, moraju biti naknadjene po oštetiocu, ili po onima koji su za njegove čine odgovorni. Ako proizadju iz manjkavosti stvari, ili iz višje sile, bez drugih okolnostih, zbog kojih bi spadale medju zajedničke avarie, mora ih podnašati gospodar ili vlastnik stvari oštetjene, ili onaj koj je uzeo na se ovakovu vrst štetah, namjesto gospodara.

Polag načelah pravednosti i svagdanjega običaja, trgovine pobacane u more ili vodu, za olakšati brod, uzimaju se u račun *zajedničke* ili *skupne* avarie (dakle ih moraju podnašati zajedno, gospodar robe i gospodar broda); dočim štete stigavše brod, njegovu opremu (sprav) i orudja, uračunaju se stranom u *zajedničku*, a stranom u *osebnu* avariu. Zajednička avaria mora biti uzdržana u ovom razmjerju, najme: iz *ciele* vriednosti trgovinah, iz *polovice* iznosa navla (nolo), i iz *polovice* vriednosti broda, toliko na spasene ili izbavljene stvari, koliko na poginute.

Digitized by Google

Bul. 36 *novč.* **205. Molba za upis** *pomorskoga zajma* **(cambio marittimo), u sudbeno-trgovački registar.**

Slavno Pomorsko-Trgovačko Sudište!

Slavnom i t. d. kao u Obraz. 204.

Molba

Jerka F. Jurovog, novčarnika iz... kb. 4.

proti

Danilu N. Gabrovom stališa... iz... dotično proti Ivanu R. Markovom stališa... iz... kb. 5.

za upis pogodbe pomorskog zajma u sudbeno-trgovački registar.

Prilog A u izvoru.

Jednopis, Dvopis i 1 Napis.

A. Glasom izprave ad dana u Zadru 12 Listopada t. g. u izvoru pod *A*, izbrojio sam trgovačko-pomorskom kapetanu Danilu N. Gabrovom iz... za vrieme od tri mjeseca iznos od 2000 fr. a. v. u ime pomorskoga zajma uz 20 % kamate, za popravak po njemu zapovjedanog austro-ugarskog broda imenom „*Jelen*“ pripadajućeg brodovlastniku Ivanu R. Markovom iz...;koju svotu i uzgredice, on je osjegurao na dvanaest karatah, korita, kolube, orudja, brodovne spravi i oružja rečenoga broda.

Za pridržati povlastnično pravo, koje mi po zakonu u tom obziru pripada, prije nego izteče zakoniti rok od *deset* danah (1), molim to Slavno Pomorsko-Trgovačko Sudište (Tribunale), da upis izprave pod *A*, u tosudbeni trgovački registar odrediti izvoli.

Bul. 56 *novč.* **206. Obraznica prosvjeda (protesto).**

Slavno Trgovačko-Pomorsko Sudište!

A. Polag brodarinske ili navlene pogodbe (prevoznog lista) od dana... u izvoru (ili makar u prostom prepisu) pod *A*, trgovac lesa Marko N. Pavlov iz... obvezao se je izručiti mi u ovogradskoj tovarilištnoj luci, podpuni tovar bordunalah, za austro-ugarsku korablju pod moju zapovied, imenom „*Junačka Vila*“

(1) str. 127.

Digitized by Google

Slavnom i t. d. kao u Obraz. 205.

da se jednopis ovog prosvjeda protustranki dostavi, a dvopis molitelju povrati, za shodne zakonske posliedice.

Prilog *A.*

Jednopis i Dvopis

pripadajuću brodovlastniku Ivanu Z. pokoj. Nikole iz... za ih odpeljati na njegov račun u Genovi, i izručiti ondašnjem trgovcu Mihovilu R. Jurovom; a to za petnaest danah od moga doplova u ovu luku, pod prietnjom, da bih ja u protivnom slučaju, mogao odjedriti ili praznim brodom, ili djelom tovara, a da bi on morao platiti mi cieli ustanovljeni naval od 3000 fr. a. v.

Nakon što sam doplovio u ovo pristanište dana 5 t. m. ja sam ga odmah o tomu ubavjestio, ter pozvao istodobno da svoju dužnost izpuni.

On je doistine prvi dan učinio dopeljati na obalu mora jednu malenkost lesa, koju sam bez počasiti časa ukrcao; al je drugi dan izručivanje sasvim obustavio.

Začudjen ja radi tog neočekivanog njegovog postupanja, poskočio sam do njega ter ga pozvao da izručivanje bordunalah nastavi, predočiv mu sve štetne posliedice, koje bi u protivnom slučaju, on sam nositi morao.

Ali on se ne osjeti, nego neizbrojnom povorkom suhoparnih izlikah, kazao mi je napokon, da mi drugoga lesa za sad dati nemože, kao nije ni dao sve do dana današnjega.

Budući je jurve iztekao osamnaesti dan, od kad sam dojedrio s brodom u ovu luku; i pošto nijesam primio od protustranke nego po prilici peti dio cieloga ugovorenog tovara: zato budi kao mu drago, odlučio sam odjedriti odmah sutra, okolo šest satah pred podne put Genove, za dovesti i onamo izručiti komu idju, ukrcane bordunale.

Prije ipak nego odlazim, držim za shodno prosvjedovati, kao zbilja prosvjedujem za koga se tiče, na teret pomenutog trgovca Marka N. Pavlovog, sve posliedice i štete zgodivše se, i dogoditi imajuće se, uslied neizpunjenja upitne pogodbe od njegove strane; i molim to Slavno Trgovačko-Pomorsko Sudište, da odrediti izvoli dostavu jednopisa ovog prosvjeda na njegove ruke, a meni povratak dvopisa, za shodne zakonske posliedice.

Digitized by Google

Bul. V. Molbe u Bular. Tarifi.

207. Molba za odredjenje sudbenog očevida (višlone locale o perizia). (1)

Slavni Sude!

Slavnom i t. d. (kao u Obraz. 204).

Najpreširija Molba

Jerka Z Pavlovog stališa... iz kb. 5

proti

Ivanu N. Josipovom brodogradniku iz kb. 8.

za poduzetje sudbenog očevida nutrinavedenog broda, koj se gradi na brodogradilištu u...

Prilog *A* u izvoru.

Jednopis, Dvopis i 5 Napisa

Šteta u odvlaci (ili Damnum in mora).

A. Ugovorom od dana 25 Kolovoza 1878, koga prilažem u izvoru *(ili* ovjerovljenom prepisu) pod *A*, brodogradnik Ivan N. Josipov iz...obvezao se je sagraditi na moj račun i na njegovom brodogradilištu blizu ovoga grada, za iznos od 60000 fr. a. v. jedan brod na fožu *Klipera*, dug metara... dubok metara... a širok metara... i to iz hrastova *Koruškoga* lesa, dobro prosušenoga, zdravoga, i dobre vrsti. On zaista, iz početka i doklie sam njegovo djelo nadziravao, bio je počeo upotriebljavati pogodjenu vrst lesa; ali tečajem moga odsutja od jednog mjeseca, on je rabio drvo najzločestije vrsti, stranom gnjilo i dolazeće mu iz...

Budući sam ja tim njegovim postupanjem veoma oštetjen u mojih pravih, jer unutarnja vriednost broda, izaći će mnogo manja nego što bi bila morala; i vidiv da on uzprkos mojim prosvjedom, svejedno napriedjuje u opasivanju broda, što kad bi bilo dokončano, postalo bi nemogućno razabrati pravo stanje navedenih stvarih: toga radi u zaštiti mojih pravah, molim taj Slavni Sud, da što najprije moguće i prvomašnom odlukom, sudbeni očevid odrediti izvoli, za izvidjeti:

(1) V. Opaz. (1) str. 459.

Digitized by Google

1. ako je les upotriebljen u gradjenju navedenog broda, zbilja hrastovina kao trieba prosušena, dobre vrsti, i dolazeća iz Koruške, ili pak od kuda, i od kakove druge vrsti?
2. hoće li biti, i kakova razlika u vriednosti upitnog broda, uslied upotriebljenja drugovrstnog lesa, a ne onog koj je bio pogodjen?

Bul. V. Molbe u Bular. Tarifi.

208. Molba za saslušanje svjedokah na vjekovitu uspomenu (esame testim. ad perpetuam rei memoriam). (1)

Slavni Sude!

Slavnom c. k. Okružnom Sudu *(ili* kotar. — *ili* kr. Županj. Sudbenom Stolu).
u..

Najpreśnija Molba

Jerka R. Perovog, stališa... iz.., kb. 9.
proti
Pavlu N. pokoj Jakova tališa.., iz.., kb 4.

za saslušanje svjedoka Mihovila R. na vjekovitu uspomenu, u nutrinavedenom poslu

Prilog *A.*

Jednopis, Dvopis i 1 Napis.

Pred deset godinah po prilici, uzajmio sam (ili posudio) Pavlu N. pokojnog Jakova, stališa... iz... iznos od 1000 fr. a. v.; glede kojih ja, za ne povriediti niti iz daleka naše prijateljstvo, nijesam tražio, niti mi je on izdao ikakove dokaznice *(ili* navesti će se kakov drugi čin).

Sada pako, moj dužnik nieči da bi bio od mene primio rečenu novčanu svotu; česa radi biti ću dakako prisiljen podignuti *(ili* sam jur podigao) proti njemu dotičnu pravdu, pred istoslavnim Sudom, i poslužiti se, osim drugih dokaznih sriedstvah, takodjer svjedočanstva Mihovila R. Ivanovog, stališa... iz... kb. 4 (i morda još drugih), koj upravo je bio pritoman (prisutan), kad je rečeni Paval N. novce od mene tražio, i kad sam mu ih ja izbrojio.

(1). Molbe za saslušanje svjedokah na viekovitu uspomenu, ili za sudbeni očevid, kao u Obraz. 207, moraju biti podnešene onom Sudu, koj je nadležan za postupati u odnosnoj glavnoj pravdi; a ako to nebi bilo poznato, ili bi bio veliki pogibelj u odvlaci, onda onom kotarskom, ili drugom u stvari nadležnom Sudu, u čijoj se okolici nalazi saslušati imajući se svjedok, ili stvar glede koje ima se poduzeti očevid.

Digitized by Google

No budući se pomenuti svjedok nalazi težko bolestan *(ili* u davnoj starosti od 80 godinah — *ili* preslab),
A. kao izlazi iz liečničke svjedočbe pod *A (ili* odlazi do dva tri dana za iztočne Indije, s brodom *„Kalifornia“* koj je pripravan za odjedrenje, glasom svjedočbe Lučkog Ureda pod *A* — *ili* za dva-tri dana odlazi na bojno polje, kao izvira iz svjedočbe pod *A);* uslied česa, on bi mogao od dana do dana umrieti *(dotično* poginuti), a ja tim izgubiti glavno njegovo svjedočanstvo, kojim se poslužiti namjeravam u budućoj pravdi za obranu moga prava: toga radi molim taj Slavni Sud, da bez počasiti časa, izvoli prvomašnom odlukom (ex primo decreto — *ili* uz predhodno saslušanje protustranke), odrediti izpit pomenutoga svjedoka na vjekovitu uspomenu *(ili* ad perpetuam rei memoriam); u koju svrhu evo prilažem
B. pod *B* odnosne dokazne članke.

Bul. 15 *novč.* **209. Obraznica** *Dokaznih Članakah,* **odnosećih se na Obraz. 208.**

Dokazni Članci.

I.

Jeli istina da pred deset godinah po prilici, nalazeći se u mojoj kući u *Benkovcu,* Paval N. pokoj. Jakova, stališa... iz..., ovaj u pritomnosti svjedoka Mihovila R. Ivanovog, me je zamolio da mu uzajmim (posudim) iznos od 1000 fr.?

II.

Jeli istina da uslied ove molbe, ja sam išao u drugu sobu, i povrativ se malo zatim, izbrojio sam na ruke rečenoga Pavla N. u prisutju izpitanika, iznos od 1000 fr. u deset liepih Bankah, svaka od 100 fr. a. v.?

Za svjedoka Mihovila *R.* Ivanovog iz...,

Digitized by Google

Dal. 36 *novć.* **210. Molba za poduzetje** *dobrovoljne sudbene procjene,* **kuće ili zemlje.**

Slavni Sude!

Slavnom c. k. *ili* kr. Kotarskom Sudu *(ili* Okružnom — ili kr. Županj. Sudb. Stolu), kao Realnoj Oblasti u...

Molba

Ivana N. Jerkovog, stališa... iz... kb. 8.

za dobrovoljnu sudbenu procienu kuće Br. 5 u gradu...

Prilog *A.*

Jednopis i 5 Napisa.

Budući mi je potriebno znati pravu vriednost moje kuće na tri poda pod Br. 5, u ovom gradu, u ulici... *(ili* zemlje imenom *Dražica,* Poseb. Br. 8, ležeće u...), upisane na moje ime u Zemlj. Zapis. Br. 3 ove občine, kao svjedoči *Gruntovni Izvadak* pod *A:* to molim Slavni Sud kao realnu Oblast, da sudbenu procienu ove nepokretnine odrediti, i dotično povjerenstvo za udjelotvorenje izaslati izvoli.

A.

Prociena *nepokretnine* može biti zaiskana, samo kod *realnog* Suda, a *pokretne* stvari (izim *brodovah,* glede kojih vidi nižju opazku) kod onog Kotarskog Suda, u čijem se području pokretnost nalazi (§ 268 Car. Pat. 9 Kolovoza 1854.

Dobrovoljna prodaja *nepokretnine* pako, mora se potražiti, uz dokazanje prava vlastničtva (kroz gruntovni izvadak) kod *realnog* Suda; a prodaja vjeresie zalogom neobteretjene, kod onog Kotarskog Suda, u čijem se okolišu vjerovnik nalazi. — Prodaja vjeresiah osjeguranih na nepokretna dobra, može biti zaiskana ili kod realnog, ili kod kotarskog Suda, u kojih području vjerovnik stanuje. Dobrovoljna prociena i prodaja broda pako, bit će zamoljena kod dotičnog trgovačko-pomorskog Suda. (U ostalom V. str. 288. 289 točk. 5. 6. 7. 8).

Druge *pokretne* stvari, bit će sudbeno prodane samo onda, kad budu spadale k ostavini još neuručenoj, kakovoj povjerbini (fedecommesso), ili imetku malodobnika oli obskrbljenika (§ 269 Naved. Pat).

Digitized by Google

Bul. fr. 1 *za prvi arak, a za drugi i t. d.* 50 *novč.*

211. Molba za dobrovoljnu sudbenu prodaju nepokretne ili pokretne stvari (1)

Slavni Sude!

Slavnom i t. d. (kao u Obraz. 210).

za dobrovoljnu sudbenu dražbu kuće Br. 2 u...

Prilozi A. B.

Jednopis i 1 Napis.

Želeći ja podpisani prodati kroz dobrovoljnu sudbenu dražbu, moju kuću na dva poda pod Br. 2 u selu... *(ili* zemlju nazvanu „*Njivine*“ Poseb. Br. 6, nalazeću se u mjestu... *ili* brod, ili drugu pokretnost), upisanu na moje ime u Zemlj. Zapis. Br. 10 ove obćine, i prostu od svakoga hipotekarnoga tereta, kao sve to izlazi iz *Gruntovnog Izvadka* (a u pogledu *A.* broda n. p., iz *Izvadka Pomorskih Registarah*) pod *A:* zato molim taj Slavni Sud, da odrediti izvoli dobrovoljnu sudbenu prodaju rečene nepokretnine *(ili* po *B.* kretnine), na temelju dražbenih uvjetah pod *B (ili* niženavedenih), uz proglašenje odnosnog izroka, kroz ovdašnji časopis „*Galeb*“.

Bul. 15 *novč.*

212. Dražbeni *(ili* **prodajni) Uvjeti.**

1. Novosagradjena kuća pod Br. 2, u selu...sastojeća iz jedne konobe i dva dućana razi zemlje, iz prvog i drugog poda, svaki imajući pet sobah, jednu kuhinju, zahod i drvarnicu, osim tavana — biti će prodana kroz dvostruku (ili jedinu) dražbu.
2. Fiškalna ciena ustanovljuje se u iznosu od fr. 20000 a. v., na temelju sudbene prociene u spisih, a svaki ponudioc (izim slučajno, prvoukujičenog vjerovnika), morat će prije dražbe položiti 10 % jamčevinu na rečeni iznos, koja pak bude svim povratjena, izim dostatnika, ili najkoristnijega ponudioca.
3. Na prvu dražbu, kuća nebude prodana izpod proglasne ciene od fr. 20,000, a prigodom druge pako, vlastnik

(1) V. opazku na str. 441.

Digitized by Google

pridržava sebi pravo, slučajno odpustiti ju najboljemu ponudiocu, i za nižju cienu *(ili* bude prisudjena onomu, koj bude ponudio najviše, odzgor fiškalne ciene).

4. Dostatnik bit će dužan položiti kupovnu cienu u Sud *(ili* u ruke gospodara kuće), u rok od 30 danah (manje ili više), nakon obdržane dražbe, *(ili* od dana dostave odluke vrhu sliedivše dražbe, jer u protivnom slučaju, bi se na njegov pogibelj i trošak nova dražba obdržavala; a nakon položenih novacah pako, bit će mu kuća sudbeno uručena, pravom odpisa i pripisa na njegovo ime.

5. Dražbene troškove uzdržati će dostatnik.

Bul. V. Molbe u Bular. Tarifi.

213. Molba za dosudbu i sudbeno uručenje nepokretnine, kupljene na javnu dražbu.

Slavni Sude!

Slavnom i t. d. (kao u Obraz. 210)

za dosudbu i sudbeno uručenje kuće Br. 2 u selu... Zemlj. Zapis. Br. 10 obćine ..

Prilog *A.*

Jednopis i 1 Napis.

Uslied dobrovoljne *(ili* ovržbene) dražbe, obdržane kod toga Slavnog Suda, dana 4 t. m. ja, kao najkoristniji ponuditelj, postao sam dostatnikom kuće Br. 2 u selu... upisane na ime Ivana R. Markovog, stališa...iz...u Zemlj. Zapis. Br. 10 obćine... a to za iznos od fr. 25000 a. v.

Budući sam na račun ove svote, prigodom dražbe položio u Sud, iznos od 2000 fr. u ime jamčevine,
A. kao svjedoci odluka pod *A;* i polažujući sad ostali iznos od fr. 23000, na podpuno namirenje dostatne ciene; čim sam dražbene uvjete posve izpunio: molim taj Slavni Sud, da mi rečenu kuću dosuditi i izručiti izvoli, pravom odpisa dotično pripisa na moje ime (odrediv slučajno od strane ureda, izbrisanje uknjiženih teretah).

Digitized by Google

Bul. za sudbene odpovjedi, na prvi arak 86 *novč. a na drugi i t. d.* 36 — *Za izvansudbene* 50 *novč. za prvi arak, a za drugi i t. d.* 36.

214. Molba, dotično sudbena *Odpovjed* (disdetta) uknjižene glavnice (1).

Slavni Sude!

Slavnom c. k. *ili* kr. Kotar. Sudu *(ili* Okružnom — ili kr. Županj. Sudb. Stolu), kao Realnoj Oblasti

u...

Molba dotično *Odpovjed.*

Jerka R. Gabrovog, stališa .. iz... kb. 5.

proti

Ivanu N. Perovom, stališa... iz... kb. 8.

da se Jednopis ove Odpovjedi protustranki dostavi, a molitelju Dvopis povrati, za shodne zakonske posliedice.

Jednopis i Dvopis.

Dana 5 Lipnja tekuće godine, dospjeti *(ili* minuti) će rok od triuh godinah, ustanovljen zajamnom pogodbom od 6 Lipnja 1875, za povratak glavnice od 2000 fr. a. v. od nje zavisne, i uknjižene na teret kuće Br. 8, moga dužnika Ivana N. Perovog stališa... iz... *(ili* moje), upisane u Zemlj. Zapis. Br. 12 obćine...

Budući sam odredio dignuti ove novce od rukah istoga moga dužnika *(ili* povratiti ih vjerovniku), odmah kao minuo bude rečeni rok: za to odkazujem (odpovjedujem) istu glavnicu, i pozivam ga još na vrieme (n. p. tri, šest, ili više mjesecah prije, kao je pogodbom ustanovljeno), da se pripravi na povratak *(ili* prijetak) upitne glavnice od fr. 2000, za dan 6 Lipnja tekuće godine; i molim taj Slavni Sud kao realnu oblast, da jednopis ove odpovjedi, za shodne zakonske posliedice njemu dostaviti, a meni dvopis povratiti učini.

(1) Odpovjedi uknjiženih glavnicah, moraju biti podnešene realnom Sudu.

Digitized by Google

Bul. kao za Obraz. 214. **215. Molba, dotično sudbena Odpovjed *zakupa*, ili *najma* (1).**

Slav. i t. d. kao za Obraz. 214.

Slavni Kotarski Sude!

Dana 7 Studena tek. god. dospjeti će pismena *(ili* ustmena) pogodba, sklopljena dne 8 Studena 1873, za vrieme od pet godinah, med menom i Ivanom F. Perovim, stališa... iz... u pogledu

(Zakup) *a.* zakupa moje (ili njegove) oratne zemlje, imenom „*Dražina*“ Poseb. Br. 50, upisane u Zemlj. Zapis. Br. 6, občine... *(ili)*

(Najam) *b.* unajmljenja moje (ili njegove) kuće na dva poda, pod Br. 8, u ovom gradu, u ulici... *(ili* kao sliedi, ako trajanje ol vrieme pogodbe nije bilo ustanovljeno).

(Zakup) *c.* Pred četiri pet godinah, dao sam u zakup Ivanu F. Perovom (ili uzeo od njega u zakup), oranicu imenom „*Dražina*“ Poseb. Br. 50, upisanu u Zemlj. Zapis. Br. 6 občine...*(ili)*

(Najam) *d.* Pred četiri pet godinah, unajmio sam Ivanu F. Perovom (ili uzeo od njega u najam) kuću na dva poda pod Br. 8 u ovom gradu, u ulici...

(Za slučajeve *a. b).* Budući sam odredio uzeti natrag *(dotično* povratiti) upitnu zemlju *(ili* kuću), kad rečena doba minula bude, i tim učiniti da prestane naša pogodba:

(Za *c. d).* Budući nije bilo medju nami ustanovljeno ikakovo vrieme, za koje bi rečena pogodba trajati morala, koja hoću da sad prestane *(a u pogledu kuće, dodati će se još sliedeća);* i pošto se je dotična najamnina izplatjivala svaka *tri mjeseca* (ili *svaki mjesec):*

(Za *a. b. c. d).* toga radi navještujem pravodobno ovu moju nakanu Ivanu F. Perovom, tim pozivom, da

(1). str. 134 stav. 5 i dalje.

Digitized by Google

se pripravi meni povratiti *(ili* natrag prijeti) dana 7 Studena tekuće godine, pomenutu zemlju *(ili* kuću); i molim taj Slavni Kotarski Sud, da Jednopis ove moje odpoviedi, za shodne pravne posliedice njemu dostaviti, a meni Dvopis povratiti učini.

216. Odpovjed izvansudbena, o prestanju zakupa, ili najma, u slici knjige ili lista (1).

Gospodinu Ivanu F. Perovom

u Puli.

Dana 7 Studena tek. god. dospjeti će pismena *(ili* ustmena) pogodba sklopljena med nami dne 8 Studena 1873, za vrieme od pet godinah, u pogledu

(Zakup) *a.* zakupa moje (ili vaše) oratne zemlje imenom „*Dražina*" Poseb. Br. 50, upisane u Zemlj. Zapis. Br. 6 občine... *(ili)*

Najam) *b.* unajmljenja moje (ili vaše) kuće na dva poda, pod Br. 8 u ovom gradu, u ulici... *(ili* kao sliedi, ako trajanje pogodbe nebiaše ustanovljeno).

(Zakup) *c.* Pred četiri pet godinah, kao znate, dao sam Vami (ili uzeo od Vas) u zakup, oranicu imenom „*Dražina*" Poseb. Br. 50, upisanu u Zemlj. Zapis. Br. 6, občine... *(ili)*

Najam) *d.* Pred četiri pet godinah, kao znate, dao sam Vami (ili primio od Vas) u najam, kuću na dva poda pod Br. 8, u ovom gradu, u ulici...

(1). Polag Najviš. Naredbe od 16 Studena 1858, i Propisa Ministar. Unutarnj. poslovah i Pravosudja od 17 Prosinca i. g. Odpovjed zakupa ili najma, može biti učinjena *kroz Sud* (kao u Obraz. 215), ili pak *izvansudbeno;* a ova posliednja, ili kroz javnog Bilježnika, ili kroz *izpravu*, koju mora protustranka podpisati. Ova izprava pako može biti sastavljena kao svaka druga izprava u obće, samo da sadržava što je na str. 135 stav. 1. 2. propisano. Ali u smislu ovoga zakonskoga propisa, ta *izvansudbena* izprava, može biti još praktičnije i kroz običajnu knjigu učinjena kao Obraz. 216, koju jedna stranka može drugoj Poštom, i uz poštarsku Prijamnicu (Recepisse) dostaviti pozivom, de ju podpiše pak dostavniku povrati. Ako protustranka to učini, dostavnik očekivati može da mu ona bude zemlju ili kuću u svoje vrieme povratila, i da neće njeinoga podpisa zaniečiti, ako bi se kašnje list upotriebiti morao. Ako pak neće da lista podpiše, ili nedade odgovora; tad dostavnik mora odmah formalnu odpovjed ili kroz Sud, kao Obraz. 215, ili kroz javnog Bilježnika, u zaštiti svoga prava učiniti.

Digitized by Google

(Za slučajeve a. b). Budući sam odredio uzeti od Vas natrag *(dotično* povratiti Vam) upitnu zemlju *(ili* kuću), kad rečena doba minula bude, i tim učiniti da prestane naša pogodba:

(Za c. d.) Budući nije bilo medju nami ustanovljeno ikakovo vrieme, za koje bi rečena pogodba trajati morala, koja hoću da sad prestane *(a u pogledu kuće, dodati će se još sliedeća);* i pošto se je dotična najamnina izplatjivala svaka *tri mjeseca* (ili *svaki* mjesec):

(Za a. b. c. d). toga radi navještjujem Vam pravodobno ovu moju nakanu, tim pozivom, da se pripravite povratiti mi *(ili* natrag prijeti) dana 7 Studena tekuće godine pomenutu zemlju *(ili* kuću); a u znaku pako, da nazočnoj mojoj odpovjedi podpunoma privoljujete, izvolite ovaj list, koj se kao formalna Odkaza smatrati mora, vlastoručno podpisati *(ili* ako nebi znao štiti nit pisati, križom vlastoručno zabilježiti pred dva svjedoka, koja budu se kao takova na list podpisala), pak mi ga prvom poštom, ili drugom sjegurnom prilikom povratiti, za moje ravnanje.

Primite moj pozdrav.

Miroslav N. Lukov.

(Izvana na listu). Gospodinu Ivanu F. Perovom, Učitelju

Preporučen. u *Puli.*

Bul. V. Molbe u Bular. Tarifi.

217. Molba kojom se opoziva izdano Punomoćje.

Slavni Sude!

Dana 5 Kolovoza 1877, izdao sam odvjetniku gospodinu Dru. Ladislavu N. *(ili* drugoj osobi) iz... moje Punomoćje (ili Punovlastje), da me zastupa u pravdi po

Digitized by Google

Slavnom i t. d. (kao u Obraz. 125).

opozivaPunomoćje od dana 5 Kolovoza 1877, izdano odvjetniku g. Dru. Ladislavu N. iz...

Jednopis i Dvopis.

meni podignutoj suprot Ivanu N. Markovom (ili po njemu proti meni podignutoj — ili u drugom poslu), radi izplate fr. 700 a. v.

Budući je navedena pravda bila med manom i protustrankom izvansudbeno poravnana *(ili* kazati će se koj drugi razlog, što ipak nije baš potriebno): toga radi opozivam navedeno moje Punomoćje od dana u Rieci 5 Kolovoza 1877, i molim Slavni Sud, da Jednopis ove molbe protustranki dostaviti, a meni Dvopis povratiti učini, za shodno znanje i ravnanje.

Bez. Bularine

218. Molba kojom jedan traži, da mu se službeni ili uredovni branitelj (odvjetnik) imenuje, i od bularine oprosti.

Slavni Sude!

Slavnom i t. d. (kao Obraz. 125).

za imenovanje službenog branitelja, i oproštenje od bularine, u nutrinavedenoj pravdi.

Prilog *A.*

Jednopis i 1 Napis.

Budući moram podignuti pravdu suprot Ladislavu N. Jurovom stališa... iz... *(ili* moram se braniti u pravdi po njemu, proti meni podignutoj), radi izplate fr. 600 a. v. *(ili* u drugom poslu); i neimajući sriedstvah za namiriti potriebnog mi odvjetnika, i uzdržavati troškove za dotičnu bularinu, radi moga siromaštva, valjano dokazanog svjedočbom pod *A* (1): zato molim Slavni Sud, da za moju branitbu službenoga odvjetnika, po mogućnosti u osobi gospodinu Dra. F. iz... imenovati, i od bularine u istoj pravdi mene oprostiti izvoli.

(1). V. Obraz. 98.

Digitized by Google

Bul. 1 *fr. za prvi arak, a za drugi i t. d.* 50 *novč.*

219. Molba za povedenje postupka o sudbenom proglašenju smrti odsutne osobe.

Slavni Sude!

Slavnom i t. d. (kao u Obraz. 153).

za povedenje postupka o sudbenom proglašenju smrti odsutnog Danila N. Perovog.

Prilozi A. B. C.

Jednopis i 1 Napis

Pokojni Miroslav F. Jurov, stališa... iz... imenovao je, svojom oporukom od dana 4 Travnja 1813, u izvoru
A. (ili ovjerovljenom prepisu) pod *A*, kao sveobćega nasliednika njegove ostavine, svoga netjaka Danila N. pokojnog Jerka trgovačko-pomorskog kapetana iz Rieke, jur pribivajućeg u selu Draganić, tim uvjetom: da ako bi bez zakonitih potomakah preminuo, rečena ostavina bi meni pripasti morala.

(1 *slučaj* § 24 *O. G. Z.*).

Pomenuti Danilo N. rodio se je dana 5 Kolovoza 1798, kao izlazi iz rodne svjedočbe
B. pod *B* (dakle od onda do danas, prošla je zakonita doba od 80 godinah), a od dana 8 Lipnja 1868 (dakle od zakonite dobe od 10 godinah), kad je najme, polag svjedočbe Lučko-Zdravinsko Pomorskog Ureda (Uffizio
C. del Porto) pod *C*, odjedrio iz Trsta za Nova-York, austrianskim brodom Pavla R. iz... imenom „*Pravdonoša*“ po njemu zapovjedanom: nezna se za njegovo pribivalište budući od onog vriemena, nije nikad pisao niti jedinom njegovom bratu Marku N. stališa... stanujućem u... a niti najiskrenijem njegovom prijatelu Josipu Z. stališa... iz..: česa radi držati mora se, da je jurve preminuo. *(ili)*

(2 *slud.* § 24 *O. G. Z.*).

Pomenuti Danilo N. primiv zapovjedničtvo austrijskog broda Pavla R. iz... imenom „*Pravdonoša*“ odjedrio je iz Trsta put Nova-York, dne 8 Kolovoza 1848, kao izlazi iz

Digitized by Google

svjedočbe Lučko-Zdravinsko-Pomorskog Ureda pod *B;* a od onog vriemena (zakonita doba od 30 godinah), nikad se nije živomu duhu oglasio, kao budu to posvjedočili njegov brat Marko N. i prijatel mu Josip Z. stališa...iz..; česa radi držati mora se, da je jurve preminuo. *(oli)*

(3 slič. § 24 O. G. Z). Pomenuti Danilo N. primiv zapovjedničtvo austro-ugarskog broda Pavla R. iz...imenom „*Pravdonoša*" odjedrio je, polag svjedočbe Lučko-Zdravinsko-Pomorskog Ureda pod *B*, iz Trsta za Nova-York, dana 5 Lipnja 1877 (prije ili poslie); ali nesriećno na dvanaest miljah po prilici, daleko od ovoga grada, isti brod kao svjedoči vjerodostojni prepis odnosnog saslušnog zapisnika pod *C*, potonuo je dana 3 Kolovoza iste godine, tako da od petnaest osobah na njemu nalazivših se, četiri same došle su pred ondašnjim austro-ugarskim konzulatom, kao izlazi iz one iste svjedočbe, ali njega nebiaše *(ili* u vojničkoj bitki — *ili* u borbi i t. d. dogodivšoj se dne... u.., ostao je težko ranjen, kao izvira iz svjedočbe bivših ondie prisutnih svjedokah Nikole *S.* Krstovog, i Juraja *T* pokoj. Mihovila, stališa...iz...); uslied česa držati mora se, da je i on s ostalimi nesrietnici poginuo, jer od dana rečene nesrieće (mora biti zakonita doba barem od 3 godinah) njega neima, niti se znade da bi bio živ, kao će to moći posvjedočiti isti njegov brat Marko N. i najbolji njegov prijatel Josip Z. stališa... iz...

(Za slučajeve 1. 2. 3.) Na temelju navedenih dakle, i vidiv da isti kapetan, kao neoženjen, glasom svjedočbe *D.* Županičkog Ureda pod *D*, bio bi umro bez zakonitih nasliednikah: ja kao najbliže zauzet u ostavini pokoj. Miroslava F. Jurovog, u

Digitized by Google

pomankanju prvopomenutog, molim Slavni Sud (koj bi bio nadležan za razpravu dotične ostavine), da uz predhodna izvidjenja i saslušanja pomenutih osobah, u smislu §§ 24 i 277 O. G. Z. izvoli proglasiti odnosni izrok u pogledu istog odsutnika i nepoznatog pribivališta Danila N. uputom, da se u zakoniti rok od jedne godine danah oglasi, jer da bi se inače sudbeno mrtvim proglasio.

Različno od ovog postupka u §§ 24 i 277 O. G. Z. navedenog, onaj koj misli da može podpunoma dokazati kroz svjedoke, da je koj nestali (pofaljeni) umro: *bez obzira na vrieme njegove odsutnosti*, mora podnieti svoju molbu u jednopisu i dvopisu (u kojoj budu navedene okolnosti načina, mjesta i vriemena tobožne smrti), za saslušanje svjedokah (od kojih će navesti ime, predime, gradjanski stališ, i pribivalište), uz priloženje dokaznih članakah, u obliku jednakih onim u Obraz. 209.

U ostalom vidi str. 290. 291.

Bul. kao za Obraz. 219. **220. Molba da se odsutna osoba sudbeno proglasi kao mrtva.**

Slavni Sude!

Slavnom i t. d. (kao u Obraz. 219.

da se odsutnik Danilo N. pokoj. Jerka iz.. jur pribivajući u...sudbeno mrtvim proglasi

Prilozi A. B.

Jednopis i 1 Napis.

A. Uslied moje molbe podnešene 5 Kolovoza 1877 pod *A*, bio je proglašen izrok od dana 18 i. m. Broj 4500, kojim na temelju poduzetih iztraživanjah, odsutni i nepoznatog pribivališta Danilo N. pokojnog Jerka, trgovačko-pomorski kapetan iz Rieke, jur pribivajući u selu Draganjć, bio je pozvan da u rok od godine danah svoju bitnost opravda, jer da bi se inače od strane suda, mrtvim proglasio.

B. Navedeni izrok bio je za tri uzastopce puta proglašen, kroz službeni časopis „*Narodne Novine*“ zagrebačke, kao izlazi iz dotičnih triuh primjerakah ovdie pod *B;* i premda je od onog vriemena iztekao ustanovljeni rok od godine danah, ipak se pomenuti odsutnik nije oglasio; česa radi, mora se za sjegurno držati da je preminuo.

Digitized by Google

Uslied toga molim Slavni Sud, da ga na temelju §§ 24 i 277 O. G. Z. mrtvim proglasiti izvoli.

Bul. kao za Obraz. 219.

221. Molba za povedenje postupka, o usmrtbi izprave (1).

Slavni Sude!

Slavnom i t. d. (kao u Obraz. 120).

za povedenje postupka o usmrtbi Obveznice od dana...

Prilog *A.*

Jednopis i 1 Napis.

Glasom Obveznice od dana 5 Lipnja 1875, ovdie u ovjerovljenom
A. prepisu pod *A* (2), dugovao sam Josipu N. Perovom stališa... iz... glavnicu od 300 fr. a. v.; koju sam mu ja pošteno izplatio, kao svjedoči njegova namira u izvoru
B. pod *B.*

Budući ipak, on mi nije mogao tom prigodom povratiti izvornik (maticu) rečene obveznice, jer ju je izgubio, *(ili* bila je uništena): toga radi molim Slavni Sud, da izvoli odrediti proglašenje dotičnog izroka, i pozvati slučajnog držaoca upitne dokaznice, da u rok od godine danah, posjed nje istoslavnom Sudu prijavi, jer da bi se inače sudbeno usmrtila; i to uz istodobnu uputu za svakoga, da do daljih sudbenih odredbah, ništa neizplati na temelju one izprave, pod prietnjom zakonskih posliedicah.

Bul. kao Obraz. 219.

222. Molba za usmrtbu izprave.

Slavni Sude!

Slavnom i t. d. (kao u Obraz. 120).

za usmrtbu Obveznice od dana...za fr.300 a.v.

Prilozi A. B.

Jednopis i 1 Napis.

Kriepostju odluke od dana 5 Listopada 1877 Br. 6000 u izvoru
A. pod *A*, bio je proglašen izrok, kojim se je pozvao slučajni držalac obveznice od 5 Lipnja 1875, o mojem jur izplatjenom dugu od 300 fr. a. v. prama Josipu N. Perovom

(1). V. str. 289.

(2). Ako se nemože pridonieti ovjerovljen prepis izprave, koja se ima usmrtiti (kad je uknjižena, lahko je dobiti prepis od Gruntovnog Ureda), tad će biti opisana sa mogućom točnostju. Pravo na izpravu pako, i njeino izgubljenje ili uništenje, opisati će se vjerojatno.

Digitized by Google

iz.., da posjed nje u rok od godine danah tomu Slavnom Sudu prijavi, jer da bi se inače usmrtila. Budući je onaj izrok bio uvrstjen za tri uzastopce puta, u službenom časopisu „*Narodne Novine*“ Za-
B. grebačke, kao svjedoče odnosna tri primjerka pod *B;* i pošto se kao posjednik one izprave, nitko prijavio nije, premda je rok od godine danah, polag onog izroka jurve iztekao: to molim Slavni Sud, da usmrtbu upitne izprave izreći dostoji se.

Bul. 36 *novč.* **223. Molba kojom se novčani iznos, u Sud polaže.**

Slavni Sude!

Slavnom i t d. (kao u Obraz. 125).

kojom polaže za čuvanje u Sud, iznos od fr. 400 a. v.

Jednopis i Dvopis.

Polag zajamne pogodbe od dana Vukovar 4 Kolovoza 1875, ja sam morao danas povratiti Pavlu N. Jurovom, stališa... iz... glavnicu od 400 fr. a. v. po njemu uzajmljenu mi, a to dakako u bankah ili papirnatom novcu, kao sam ju i ja on njega dobio.

Budući sam išao k njemu, i ponudio mu navedenu svotu, on ju nehtiede prijeti; dapače zahtjevao je od mene, da mu ju izplatim u zvonećem srebrnom novcu.

Držeći ja, da je taj njegov zahtjev netemeljit, i pošto želim iz druge strane udaljiti od mene svaku odgovornost: to u smislu § 1425 O. G. Z. polažem u Sud rečenu glavnicu, sastojeću iz četirih bankah, svaka od 100 fr. na pogibelj vjerovnika, onom molbom: da ju istoslavni Sud primiti i čuvati, ter o tomu njega i mene ubavjestiti izvoli.

Bul. 36 *novč.* **224. Molba za dignutje ili izdanje. položene novčane svote.**

Slavni Sude!

1. Molbom podnešenom dana 8 Listopada t. g. Br.
A. 7000 pod *A*, Božo N. Perov, stališa...iz... položio je u Sud, na moje razpoloženje i pogibelj, iznos od fr. 500 a. v.; koj nahrbtjenom odlukom od 25 i. m. i

Digitized by Google

Slavnom i t. d. (kao u Obraz 125).

za izdanje položenog iznosa od fr. 500 a. v.

Prilog A.

Jednopis i Dvopis.

Bra. bio je za čuvanje odpravljen ovdašnjem c. k. (ili kr.) Poreznom Uredu, kao Uredu sudbenih pologah. *(ili)*

2. Nalazi se kod ovdašnjeg c. k. (ili kr.) Poreznog Ureda, kao Ureda sudbenih pologah, svota od 500 fr. a. v. spadajuća na ostavinu pokojnog Juraja N. Matovog iz...onamo odpravljena odlukom tog Slavnog Suda od 4 Kolovoza t. g. Br. 600; polovica koje svote, u iznosu od fr. 250, meni pripada i bila je dosudjena, glasom uručbene odluke od dana 5 sliedivšeg Rujna Br. 700 pod *A*.

(Za 1. 2). Uslied toga molim ta Slavni Sud, da izdanje rečene svote na moje ruke *(ili* morda punovlastnika Marka R. Pavlovog iz...), prama redovitoj prijamnici odrediti, i rečeni Porezni Ured shodno uputiti izvoli. *(Za slučaj 1, mogu se dodati sliedeće rieči* — a to bez ikakove povriede mojih pravah).

Bul 1 fr. za prvi arak. a za drugi i t. d. 50 novč.

225. Molba za Najvišju dozvolu utemeljenja, dotične za Najvišje odobrenje Porodične Povjerbine. (1)

Visoko Ministarstvo!

(Slučaj 1). U nakani da sadašnji moj imetak, zadobiven velikim trudom i prišparanjem, ostane netaknut za vrieme što najdulje moguće u obitelji (ili porodici) mojega brata Pavla N. Perovog, stališa... iz..: odlučio sam, uz predhodnu dozvolu Njihovog c. k. Apoštolskog Veličanstva, utemeljiti niženavedenu Porodičnu Povjerbinu.

Kao svjedoči nacrtno pismo (minuta) dotične osnovne
A. izprave pod *A*, povjerbinski imetak sastoji iz jedne kuće na tri poda ili kata, nalazeće se u Trstu, u

(1). Budući se Najvišja dozvola za utemeljenje povjerbine, zaiskati može, ili prije nego se dotična oporuka sastavi, ili poslie smrti utemeljitelja, a ovo po zauzetih stranakah: zato u gornjoj obraznici, dolaze oba slučaja.

Digitized by Google

Visokom c. k. Austr. *(ili* kr. Ugar). Ministarstvu Unutarnjih poslovah
u *Beču*
(ili Budim-Pešti)

Molba

Miroslava N. Perovog stališa... iz... kb. 4.

za Najvišju dozvolu utemeljenja *(ili* za Najvišje odobrenje) Porodične Povjerbine

Prilozi A. B. C.

Jednopis.

ulici... pod Br. 5, vriedne 100,000 fr. a. v. glasom sudbene procjene pod *B;* koja polag povjerbinskih razredbah pod *A*, prošla bi poslie moje smrti, kao nerazdajno ili neotudjivo imanje, na moga netjaka Jerka N. Pavlovog, stališa... a to onom odredbom, da ju nakon njegove smrti, pripošalje budućim nasliednikom njegove obitelji *mužkoga* spola, do šestoga pokolenja.

Budući ja neimadem vlastitoga zakonitog poroda, glasom Župničke
B. svjedočbe pod *B*, uslied česa morem po zakonu razpoložiti kao me je volja rečenom kućom, upisanom
C. na moje ime, polag gruntovnog izvadka pod *C:* zato pokorno mnijem, da suprot utemeljenju upitne povjerbine, nebi obstojati mogla ikakova zaprieka (1).

(Slučaj 2). Oporukom od dana u Zagrebu 3 Kolovoza t. g. u izvoru (*ili* bude priloženo podpuno nacrtno pismo glavne
A. izprave) pod *A*, moj pokojni stric Miroslav N. Perov iz... preminuvši u ovom gradu dana 8 i. m. — utemeljio je Porodičnu Povjerbinu; kojom je odredio da njegova kuća na tri poda, nalazeća se u gradu Trstu, u ulici... pod Br. 5, opisana u sudbenom nadjevniku
B. (inventaru) od dana 6 Listopada t. g. pod *B* (*priložiti će se molbi inventar, ili popis imetka, koj mora služiti za temelj sastavljenja povjerbinskoga nadjevnika*), vriedna fr. 100,000 a. v. prolaziti mora poslie njegove smrti, kao neotudjivo imanje, na moju osobu, a to onom odredbom: da ju nakon moje smrti, pripošaljem budućim mojim nasliednikom mužkoga spola, sve do šestoga pokolenja.

---

(1). Ake bi bilo temeljitih zapriekah, izlazećih iz odnošajah osobnih, ili obiteljnih molitelja, moraju biti naznačene u koliko bi bile poznate.

Digitized by Google

Budući on nije ostavio za sobom svoga zakonitoga poroda, kao izlazi iz Župničke svje-
C. dočbe pod *C;* česa radi mogao je razpoložiti kao ga je bilo volja sa svojim imetkom: zato pokorno mislim da nebi morala obstojati ikakova zaprieka suprot utemeljenju rečene povjerbine.

(Za slučajeve 1 i 2). Na temelju navedenih dakle, molim Visoko Ministarstvo (*ili* Popečiteljstvo) Unutarnjih poslovah, da na moju korist zaiskati blagoizvoli (za slučaj 1) Najvišju dozvolu (za slučaj 2 — Najvišje odobrenje) o utemeljenju upitne Povjerbine.

Bul. fr. 2 *za* 226 *prvi arak, a za drugi i t. d.* 50 *novč.*

Molba za postignutje austro-ugarskog državljanstva (cittadinanza) (1).

Veleslavni Gubernium (ili Zemaljska Vlada)!

Veleslavnom c. k. Političkom Guberniumu *(ili* Zemaljskoj Političkoj Vladi — ili kr. Zemalj. Vladi odjelu za unutarnje poslove) u *Zadru.*

Molba

Ivana N. Perovog, rodom iz Jakina, nastanjenog u Zadru kb. 2.

da mu se podjeli pravo austro-ugarskog državljanstva.

Prilozi A. *B. C. D.*

Jednopis.

Želeći ja podpisani biti primljen i pripoznat kao austro - ugarski državljanin, to molim Veleslavni Gubernium (*ili* Zemaljsku Vladu, Odjel za unutarnje poslove), da mi ovo pravo, na temelju sliedećih mojih naslovah podieliti izvoli.

(Slučaj 1) Rodio sam se u Jakinu, ter dovršio jur 24 godine (dakle sui juris), glasom rodne svje-
A. dočbe pod *A*, ali pribivam neprekidno jur od prošlih *deset* godinah (zakonita doba) u austro-ugarskoj državi, najme u Zadru, kao dokaziva svjedočba ovomjestnog Obćinskog Poglavarstva (ili Magistrata) pod *B.*

(1) Gorinavedena molba može biti podnešena takodjer Gradskom Magistratu, *(ili* c. k. Kotarskom Satničtvu ol Kapetanatu (kr. Podžupaniji).

Digitized by Google

Imadem ovdie moj slobodni kolarski (ili drugi)
C. zanat, polag svjedočbe pod *C*, iz kojega Bogu hvala pošteno hranim sebe i obitelj, sastojeću iz žene i troje mi djetce (*ili* neoženjen), kao doka-
D. zuje Župnička svjedočba pod *D.*

Moralno i političko moje ponašanje, kao sada, tako i tečajem rečenih deset godinah bilo je uvjek neprikorno, a kamo pak da bih bio koju kazan ili pedjepsu u to vrieme pretrpio, glasom svjedočbe Političke oblasti pod *E.*

Napokon pripravan sam, kad bude, propisanu prisegu (ili zakljetvu) položiti. (1)

(2 *slučaj*). Rodio sam se u Jakinu ter dovršio jur 24 go-
A. dine, glasom svjedočbe pod *A*, ali pribivam jur od dviuh godinah (manje ili više, *ili* nije još pribivao, nego stopram došao) u austro-ugarskoj državi, najme u Zadru, gdie sam se nastanio, ter imadem pod mojim imenom otvorenu tvornicu testiva (skladište, ili drugi zanat oli obrtnost, iz kojih može hraniti sebe neoženjenoga i slučajnu obitelj), kao izlazi iz svjedočbe obrtničke oblasti
B. pod *B.*

Moralno i političko moje ponašanje je neprikorno,
C. glasom svjedočbe ovdašnje Političke oblasti pod *C* (*ili* ako bi se bio stopram naselio iz inozemstva, pridonieti će svjedočbu dotične inozemne oblasti. o njegovom moralnom ili ćudorednom ponašanju). Napokon pripravan sam položiti u svako vrieme državljansku prisegu.

---

(1). Polag Dvorskoga Propisa od 28 Kolovoza 1817. nije potriebno predhodno odriešenje (svincolamento) od *inozemskoga* državljanstva, za postignuti državljanstvo *Austro-Ugarsko*. U ostalom zadobiveno državljanstvo, proteže se i na vlastitu *ženu* ako je bila jur oženjena, ili ako je kašnje stupila u ženitbu sa austr.-ugar. državljaninom, pak i na *malodobnu djetcu;* dočim su djetca *punolietna* izključena (Gubernial. Propisi od 18 Studena 1818, 10 Listopada 1832, i 15 Travnja 1835).

Digitized by Google

Bul. 50 *novč. za svaki arak.*

227. Molba za dozvolu izseljenja iz austro-ugarske države (odpust iz državljanstva).

Slavno Kotarsko Satničtvo (Kapetanat — gradski Magistrat — Podžupania)!

Slavnom i t. d. (kao u Obraz 138).

za dozvolu izseljenja, iz austro-ugarske države.

Prilozi A. B C.

Jednopis.

Budući sam nakanio izseliti se iz austro-ugarske države, ter se naseliti u Pruskoj, zato molim da me Veleslavna Zemaljska Vlada (Gubernium) iz austro-ugarskoga državljanstva odpustiti ili odriešiti izvoli, na temelju sliedećih razlogah.

A. Glasom izvadka iz knjigah rodjenih i vjenčanih pod *A*, dovršio sam 24 godine svoga života, dakle jesam samostalan ili sui juris (ako bi bio malodobnik, ili obskrbljenik, moralo bi molbu podnieti tutorstvo ili skrbničtvo); jesam oženjen (ili ne), ter imadem obitelj koja će s manom izseliti se, sastojeću iz mene, moje žene, dvoje mužke djetce, i jedne ženskoga spola, od kojih žena imade 26 godinah, prvi muškarac imade 2 godine, drugi 4, a mala 3 mjeseca.

B. Ja sam za uvjek oslobodjen od vojničke službe (*ili* je služio, al je bio jur konačno odpuštjen), kao svjedoči izprava pod *B.*

C. Kao knjigar zanata, nijesam dakako budi ja, budi koj od moje obitelji, u kakovoj obvezi, obzirom na moj stališ ili na javnu službu (*ili* je bio n. p. blagajnik gradske štedionice, ali riešen je od svake blagajničke odgovornosti), glasom svjedočbe pod *C*, iz koje izlazi da neima ikakve zaprieke protiva mojem izseljenju. (1)

(1). Za izseljenje, nije potriebno da molitelj predhodno dokaže, da je ili sam, ili s obitelju bio jur primljen od strane inozemne države, kao njein državljanin.

Digitized by Google

Polag. Car. Patenta od 24 Ožujka 1832, nijedan nesmije *samovoljno* izseliti se iz *austro-ugarske*, pak se naseliti u inozemnu državu, nakanom da se više ne povrati. Onaj ipak, koj se toga krivim učini, podvržen je sliedećim posliedicam, najme: izgubi austro-ugarsko državljanstvo, te svaku čast i dostojanstvo; nemože u ovoj državi pravnovaljano kupiti, prodati, darovati, ustupiti i t. d. nikakove stvari; njegove oporuke ili razredbe posliednje volje, ostanu bezkriepostne za austro-ugarsku državu, a njegov imetak idje onim osobam, kojim bi pripadao po zakonitom nasliedstvu, ili putem priposlanja, ako bi to bila povjerbena ili feudalna dobra; dok je živ, isti njegov imetak. je uzaptjen (sequestrato), a dozvoljeno samo odhranjenje djetci i nasliednikom — Sinovi izseljenikah, rodjeni u rečenoj državi, i oni koji su rodjeni izvan nje, prije nego je bio izrečen sud o izseljenju, ne zapadu u ikakovu štetnu posliedicu za *deset* godinah nakon punolietnosti, doklie je otac živ; za *jednu* godinu poslie njegove smrti, pripetivše se u tom vriemenu; a za *tri* godine poslie punolietnosti, ako je otac prije umro. Povratak u prvašnjih pravih, može sliediti jedino putem najvišjeg pomilovanja.

Bul. fr. 2 *za prvi arak, a za drugi i t. d.* 50 *novč.*

228. Molba za biti primljen kao član kakove obćine.

Slavno Obćinsko Poglavarstvo — Podeštaria — (Magistrat Municipij)!

Slavnom Obćinskom Poglavarstvu (Podeštariji - Magistratu-Municipiumu)

u...

Molba

Ivana N Perovog stališa.. iz... nastanjenog u...kb. 8.

da se primi kao član ove obćine.

Prilozi od A do G. u izvoru.

Jednopis i 1 Napis.

Budući sam odlučio stalno nastaniti se u ovom gradu (*ili* selu), to molim Slavno Obćinsko Poglavarstvo, da me kao člana ili pripadnika ove obćine, na temelju sliedećih mojih naslovah primiti izvoli.

A. 1. Glasom rodnog lista pod *A*, dovršio sam 24 godinu svoga života (dakle samostalan ili sui juris — oli neima još 24 godine al je glasom svjedočbe Pupilarne Oblasti, bio proglašen punolietnikom), i

Digitized by Google

rodio sam se u Kninu, kojoj občini dosad pripadam,
B. polag njeine svjedočbe pod *B* (dakle austro-ugarski državljanin).
2. Jesam oženjen (ili neoženjen), ter imadem dvoju drobnu mužku djetcu, polag svjedočbe Župničkog U-
C. reda pod *C;* i pribivam s mojom obitelju u ovom gradu (*ili* selu) neprekidno i dobrovoljno, jur od če-
D. tirih godinah, kao izlazi iz svjedočbe pod *D;* tečajem koje dobe nijesam bio hvala Bogu od najmanjega tereta budi občini budi zavodu ubozih.
3. Moje ćudoredno i političko ponašanje, bilo je uvjek
E. neprikorno, glasom svjedočbe pod *E.*
4. Nijesam u zaostatku sa izplatom državnog poreza i občinskog nameta, kao dokazuje moja porezna knji-
F. žica pod *F.*
5. Imadem u ovom gradu (ili selu) moj vlastiti kožarski dućan (obrt ili zanat — ol kakov nepokretni
G. imetak), glasom svjedočbe pod *G,* kojim je dovoljno osjegurano moje uzdržavanje i obitelji.
Na temelju navedenih dakle, opet molim kao gori, ter si pridržavam podnieti u svoje vrieme moju odreku na pripadnost, dotično odriešenje, občine Kninske.

O Ženitbenih poslovih.

1. Najvišjim Zakonom od 25 Svibnja 1868, kriepostnim za sve *Austrianske* pokrajine, bio je onamo izvan krieposti postavljen Zakon od 8 Listopada 1856 — Naputak za Duhovne Ženitbene Stolove, i druge odnosne zakone, ter na mjesto njih zavladaše propisi Obć. Gradj. Zak. Austr. od § 44 do uključivo 136.
2. U pokrajinah *Austrianskih* dakle, ako zaručnici sklopiti hoće ženitbu, po gradjanskom pravu *(civilna ženitba)* valjanu i kriepostnu, bez obdržanja posebnih duhovnih propisah njihovoga vjeroizpovjedanja: imadu pravo

Digitized by Google

polag rečenog Zakona od 25 Svibnja 1868, obratiti se u rečenu svrhu na dotičnu Kotarsku Političku oblast (Kotarski Kapetanat — Magistrat i t. d.)

3. Kad župnik ili drugi duhovni pastir, koj je polag Ob. Gr. Zak. dužan napovjedati ženitbu, i primiti svetčano privoljenje, neće da to učini: tad zaručnici mogu slobodno zaiskati od Kotarske Političke Oblasti, da se navedena napovjed učini — a za moći to potražiti, valja da dokažu uzkratjenje (rifiuto) župnika, ili kroz njegovu svjedočbu, ili kroz očitovanje dvajuh kotarskih svjedokah. Ako se taj dokaz nepridonese, Politička Oblast, obratiti će se od strane Ureda, na Župnički Ured.

U navedenih slučajevih pako, sve svetčanosti i odredbe, koje polag O. G. Z. i kašnjih propisah, spadaju na župnika, moraju se obaviti po Kotarskoj Vlasti Političkoj, u *prvoj molbi* — a uslied utoka (ricorso), za koga nije ikakov rok ustanovljen, po Zemaljskoj Vladi (Luogotenenza o Governo) u *drugoj molbi* — a po Ministarstvu unutarnjih poslovah u *tretjoj molbi.*

4. Polag navedenog zakona od 25 Svibnja 1868 pako, sudbena nadležnost u ženitbenih poslovih, vršena je od strane svjetovnih sudištah prve molbe (Tribunali di prima istanza secolari); kojih je dužnost u tomu postupati polag zakonah, koji biahu u krieposti prije Patenta od 8 Prosinca 1856, a osobito polag §§ 44 do uključ. 136 Ob. Gr. Zak. i Dvorske Naredb. od 23 Kolovoza 1819, u koliko nijesu preinačeni zakonom od 25 Svibnja 1868.

5. Zavjerenje (zaruke) ili obećanje za se združiti u ženitbu, pod kojumu drago okolnost ili uvjet bilo učinjeno ili primljeno (prihvatjeno), nedonaša za sobom pravne obveze, niti da se sklopi ženitba, niti da se izpuni ili namiri ono, što je bilo ugovoreno za slučaj ako bi se odustalo od obećanja.

6. Stranka ipak, koja nije dala ikakova temeljita uzroka za odustati od obećanja, ima pravo iskati, da joj se naknadi sva prava šteta koju je imala, i bi mogla

Digitized by Google

dokazati da je od toga proizašla. Iz druge strane pako, ako jedan zaručnik obeća ili daruje štogod drugomu, ili tretji koj, njim dvama, obzirom na buduću ženitbu: darovanje može biti porečeno ili opozvano, kad bez krivnje darovatelja, nije sliedila ženitba (1).

7. U ostalom, svaki može sklopiti ženitbu, samo ako mu nesmeta ikakova zakonita zaprieka.
8. Goropadnici ili bjesni (furiosi), mahniti ili ludi, slaboumni i nedorasli, nemogu se valjano oženiti (2).
9. Ako koj neima što je potriebno za se hraniti ili uzdržati; dokazano ili obće poznato zlo ponašanje; priliepčive ili kužne bolesti, ali slaboće (mane) koje smetaju ženitbenu svrhu, u osobi s kojom se ženitba sklopiti ima: jesu zakoniti uzroci, da se uzkrati privoljenje na ženitbu.
10. Privola na ženitbu neima pravne moći, ako je silovito i uz temeljiti strah bila postignuta. Dali je strah bio temeljit, sudi se po veličini i vjerojatnosti pogibelja, i po kakvoći tjelesnoj i duševnoj zaprietjene osobe.
11. Istotako nevalja privoljenje ugrabljene osobe (ratto), koja nije još na svoju slobodu postavljena ili povratjena.
12. Zabluda (errore) uništuje privoljenje na ženitbu samo onda, ako se je dogodila vrhu osobe budućega muža ili žene.
13. Sve druge zablude muža ili žene, kao i prevarene njihove nade na očekivane ili takodjer pogodjene uvjete, nesmetaju valjanosti ženitbene pogodbe.
14. Stalna ili neizličiva nemogućnost činiti svoju dužnost ženitbenu, je zaprieka ženitbe, ako je jur obstajala u vrieme sklopljene pogodbe ženitbene. Nemogućtvo samo vriemenito, ili pridošlo tečajem ženitbe, ma i bilo neizliečivo, nemože odvezati saveza ženitbenoga.
15. Zločinac osudjeni na najtežju, ili na težku tamnicu, nemože valjano zklopiti ženitbe, od dana dostavljene mu osude, pak dok traje vrieme njegove kazni.

---

(1) §§ 45. 46. 1247 O. G. Z.
(2). V. str. 55 stav. 6 i 7.

Digitized by Google

16. Žakni ili crkovnici (chierici), koji su jur primili višje redove, kao i redovničke osobe oba spola (fratri i koludrice), nakon što su svetčano zavećali se, da neće stupiti u ženitbu, nemogu sklopiti valjane ženitbe.

17. Nemože se valjano sklopiti ženitbe medju krstjane i i nekrstjane.

18. Proizlazila rodbina od zakonita ili nezakonita rodjenja, nemože se valjano sklopiti ženitbe, medju rodjaci u lozi uzhodnoj i nizhodnoj; medju pravom bratjom i sestrami, ili samo po otcu ili po materi; medju bratučedi, kao i s bratjom i sestrami roditeljah, to jest sa stricem ili ujakom i s tetom, od strane otčeve ili materine.

19. Iz tastbine postaje zaprieka ženitbena, uslied koje muž nemože sklopiti ženitbe sa rodbinom svoje žene, pomenutom u točk. 18 niti žena sa rodbinom svoga muža, pomenutom u istoj točki.

20. Nevaljana je ženitba medju dvie osobe, koje su med sobom preljubstvo (adulterio) učinile. Ali potriebno je da se preljuba dokaže prije sklopljenja ženitbe.

21. Ako dvie osobe, i bez predhodnoga preljubstva, obećale su jedna drugoj, da će stupiti med sobom u ženitbu, pa za dostignuti ovu svrhu, makar jedna od njih, podkapala je život zakonitomu drugu (mužu ili ženi), koj je ženitbi njihovoj bio na putu: nemože se medju njimi sklopiti valjane ženitbe ni onda, kad umorstvo nebi bilo sliedilo.

22. Za valjanost ženitbe potriebna je *napovjed* i *svetčano očitovanje privoljenja.* Ta napovjed ima se učiniti po župniku ili plovanu, ol pastiru duhovnom, u tri nedjelna dana ili svetkovine, u župničkoj crkvi obiuh zaručnikah. Dvie zadnje napoviedi, mogu se ipak oprostiti, iz razlogah obzira dostojnih. — Svetčano privoljno obećanje pako mora biti učinjeno pred redovitim duhovnim pastirom zaručnika i zaručnice, u prisutju dvajuh svjedokah.

Digitized by Google

23. Ako zaručnici nepridonesu pismene svjedočbe o slie-divšoj redovitoj napovjedi; ili ako malodobnici i punolietnici imenovani na str. 55 stav. 7. pak i obskrbljenici, malodobnici inozemni, i vojničke osobe, nepokažu svjedočanstva da su zadobili potriebno dopuštjenje za njihovu ženitbu; ili ako oni, kojih punolietnost nije očita, nemogu pokazati krstnog lista ili pismene svjedočbe da su punolietni; oli ako se predstavi ma kojagod druga zaprieka proti ženitbi— zabranjeno je duhovnom pastiru, pod težku kazan, združiti zaručnike u ženitbu, dokle nedonesu sve potriebne svjedočbe, i nijesu uklonjene sve zaprieke.

24. Ako se zaručnici uzkratjenjem vjenčanja najdu otegotjeni (uvriedjeni), mogu se potužiti Zemaljskoj Vladi (Governo) a u mjestih gdie ove neima, Kotarskom Satničtvu ili Kapetanatu.

25. Oprost (dispensa) od zapriekah ženitbenih (impedimenti matrimoniali), može se zbog važnih uzrokah zaiskati kod Zemaljske Vlade; koja polag okolnostih, staviti će se u dalja dopisivanja (1).

26. Prije nego se sklopi ženitba, ovaj oprost moraju same stranke, i na njihovo ime potražiti. Ali ako bi se poslie sklopljene ženitbe, odkrila koja zaprieka, odprie nepoznata, ali odriešiva, mogu stranke i kroz svoga Župnika, i zamučanjem svoga imena, iskati oprost kod Zemaljske Vlade.

27. U mjestih gdie neima Zemaljske Vlade, ovlaštjeni su Uredi Kapetanata, da oproste zbog važnih uzrokah, od druge i tretje napovjedi.

28. Kad je silna potrieba, može sa svim oprostiti od napovjedi (dakle od sve tri) Zemaljska Vlada, ili Kapetanat; a u slučaju pripoznatog pogibelja života, koj ne trpi odvlake, može sasvim oprostiti i mjestno poglavarstvo (Kapetanat, Magistrat ili drugo obćinsko

(1). Vojničke osobe valja da zaištu oprošterje od Ministarstva Rata.

Digitized by Google

poglavarstvo) (1). — Morat će ipak zaručnici prisegom potvrditi, da im nije poznata nikakova zapreka, koja bi smetala njihovoj ženitbi.

29. *Za pokrajine Ugarske Krune* pako, obstoje još i danas u krieposti u pogledu ženitbah, Zakon od 8 Listopada 1856 sa odnosnim naputkom za Duhovne Ženitbene Stolove i t. d.; polag kojih, ovim je povjerena sudbenost u ženitbenih poslovih, i moraju polag njih postupati.

30. U istih zemaljah dakle nije uvedena niti poznata tako zvana *civilna ženitba* (točk. 2. 3.), nego *duhovna ženitba*, a ova sliedi kao je obćepoznato, kroz *župnika*, ili drugog odredjenog svetjenika, koj obavlja sve odnosne formalnosti, kao *napovjedi*, primanje *svetčanog privoljenja* i t. d.

31. U pogledu sposobnosti osobah za sklopiti ženitbu pako, propisi su jednaki kao i za pokrajine austrianske (točk. 7 do 12, pak od 14 do 21 uključivo. — U ostalom i toč. 23 uporabiva je za ove zemlje, nego proti odredbam Župničkoga Ureda, ako slučaj dolazi, valja se potužiti na Biskupski Stol (toč. 24).

32. Ženitbene zaprieke pako, polag Zakona od 8 Listopada 1856, jesu dvoje vrsti, najme: *a) uništujuće* t. j. zaprieke koje uništuju jur sklopljenu ženitbu; i *b) priečeće*, najme koje ne uništuju, nego suprotstoje sklopljenju ženitbe.

Zaprieke prve vrsti t. j. *uništujuće* (oproštenje kojih, izim niekih slučajevah spada u djelokrug Papinske Stolice), jesu one navedene u točk. 9. 10. 11. 12. 14. 15. 16. 17. 20, pak još sliedeće: *rodbinstvo u ravnoj* ili *u pobočnoj lozi, sve do četvrtoga kanoničkoga koliena* (oproštenje u pogledu *prvog i drugog koliena*,

(1). Vladina Okružnica od 18 Travnja 1827.

Digitized by Google

spada u nadležnost *Papinske*, a u pogledu *tretjeg i četvrtog* u nadležnost *Biskupske* Stolice, samo ako *neobstoje* zakoniti razlozi, n. p. sliedivša jur ženitba i t. d.) — *duhovno srodstvo — srodstvo ili tastbina gradjanska — tastbina uslied zakonitog putenog obćenja — uslied nezakonitog putenog obćenja — umorstvo zakonitoga druga* (muža ili žene) — *potajnost* t. j. ženitba nesliedivša u prisutju plovana i dvajuh svjedokah, i napokon — *dopuštjeni uvjet* postavljen za temelj ženitbe.

Zaprieke druge vrsti, ili *priečeće* (koje spadaju u nadležnost Biskupskog Stola) jesu: *zavjerenje* ili *zaruke* (valjano obećanje za se združiti u ženitbu s drugom osobom — V. toč. 5) — *prosti ili jednostavni zavjet — vrieme zabranjeno* (združiti se u ženitbu u vriemena zabranjena) — *napovjedi — različnost vjeroizpovjedanja medju krstjane i odmetnike* (apostati) — *medju katolike i nekatolike — zabrana crkvena — privoljenje roditeljah* i *zaprieke gradjanske.*

33. U pokrajinah *Ugarske* krune, oproštenje od zapriekah ženitbe, mora biti potraženo molbom upravljenom ili dotičnom Župničkom Uredu, ili ravno Biskupskom Stolu; koj pak ju rieši polag slučaja u vlastitom djelokrugu, ili ju podnese Papinskoj Stolici.

Bul. 50 *novč. za svaki arak.*

229. Molba za političku dozvolu ženitbe.

Slavno Kotar. Satničtvo (i t. d. kao Obraz. 227)!

Slavnom i t. d. (kao u Obraz. 227).

za političku dozvolu ženitbe.

Prilozi od *A.* do *I.* u izvoru

Jednopis i 1 Napis.

Budući sam nakanio združiti se *(ili* stupiti) u ženitbu sa Dragoilom N. živućeg Ivana, stališa... rodom iz... nastanjenom u..: to molim da mi se odnosna politička dozvola podjeli, na temelju sliedećih razlogah.

Digitized by Google

Jesam Rimo-Katoličkoga *(ili* drugoga) vjeroizpovjedanja, neoženjen *(ili* udovac), i rodjen u ovom gradu *(ili* selu) dana 4 Travnja 1854 (dakle punolietnik),
A. kao izlazi iz rodne svjedočbe pod *A.*

Ja neposjedujem istina, ikakova imanja (ili posjeduje kuću i t. d.), ali bavim se zlatarskim zanatom, ter poslujem kao prvi radnik u zlatariji Radovana M. u ovom gradu pod Br. 8, prama zaslužbini od fr. 12
B. a. v. na tjedan, glasom svjedočbe pod *B;* iz česa zaključiti mora se, da ću biti u stanju uzdržavati sebe i buduću obitelj.

C. Odlukom pod *C*, dokazana je moja nesposobnost *(ili* oslobodjenje) za vojničku službu, a napokon svjedoč-
D. bom pod *D* moje dobro ponašanje.

Koliko se tiče pako moje zaručnice Dragoile N., podna-
E. šam najprije pod *E* njein rodni list, iz kojega izlazi da i ona je Rimo-Katoličkog vjeroizpovjedanja, ali
F. još malodobna; česa radi prilažem pod *F.* privoljenje njeinog zakonitog otca Ivana N. pokojnog Pavla (1).

Budući ipak ona spada pod občinu Tridentinsku, to
G. priklapljam pod *G* dozvolu ondašnjeg gradskog poglavarstva.

H. Napokon prilažem pod *H* svjedočbu o neprikornom
I. njeinom ponašanju, a pod *I* svjedočbu Župničkog Ureda, iz koje izlazi da je neovjenčana *(ili* morda udovica) (2).

---

(1). V. str. 55, točk. 6. 7.

(2). Molbe za dozvolu ženitbe, tičuće se onih vojničkih osobah kojim pola obstojećih zakonah, slobodno je oženiti se — bit će jednake onoj u gornjoj Obraznic promjeniv ipak što je za promjeniti najme: moraju biti naperene i podnešene Voj ničkom zapovjedničtvu grada (comando di Piazza) u kojem stanuje zaručnik, pak se njih osim drugih dokazah, mora takodjer priklopiti *Uzvratnica* (reversale) izdana p- zaručnici, kao Obraz. 62, koja mora biti uvjerodostojena po Sudu ili javnom bilježnikuu o

Digitized by Google

Bul. 50 *nov.* *za svaki arak.*

230. Molba za oprost od zadnjih dvijuh napovjedih ženitbe (1).

Veleslavni Gubernium (Zemaljska Vlada ili Namjestničtvo)!

Veleslavnom i t. d. kao u Obraz. 226.

za oprost od dvijuh zadnjih napovjedih ženitbe.

Prilozi od *A* do *E*.

Jednopis i 1 *Napis.*

Odlukom ovdašnjeg Gradskog Poglavarstva (Magistrata-Podžupanie)
A. pod *A*, bila mi je podjeljena politička dozvola, za stupiti u ženitbu sa Mariom N. Perovom iz...
Nakon što je sliedila dana... *prva ženitbena napovjed* u ovdašnjoj župničkoj crkvi, bez da bi bio koj-god što prijavio ili prigovorio proti našemu združenju,
B. kao izlazi iz svjedočbe Župničkog Ureda pod *B*; iz-
C. nenada dobio sam list pod *C*, kojim se pozivam, da za 14 danah budem svakako u Kotoru, za poprimiti službu trgovačkog poslovodje kod ondašnje tvrdke Bogdana N., i to pod prietnjom, da bi inače ta služba bila drugomu povjerena (ili bude naveden koj drugi važni razlog).

Budući nebi mi bilo moguće doći u navedeno mjesto na opredjeljeni dan, ako bih čekao ostale još dvie napovjedi, čim bih dakako izgubio upitnu službu: toga
D. radi, uz priklopljenje pod *D*, mojeg rodokrstnog lista
E. a pod *E* svjedočbe Župničkog Ureda, iz koje izlazi da sam neoženjen *(ili* morda udovac), molim taj Veleslavni Gubernium, da mi čim prije moguće, podjeliti izvoli oprost od zadnjih dvijuh napovjedih ženitbe; dočim oproštenje tičuće se moje zaručnice, bilo je jur dozvoljeno od strane gradskog Magistrata u... kao
F. izlazi iz odluke pod *F (ili* je bilo potraženo, ol će se potražiti).

---

(1). Polag. Zak. 8 Listopada 1856, za pokraj. Ugarske Krune, gornja molba mora biti upravljena na Kotarsku Političku Oblast. — U ostalom V. str. 464. točk. 27. 28.

Digitized by Google

Bul. 50 *nové.* *za svaki arak.*

231. Molba za oprost od ženitbene zaprieke (1).

Veleslavni Gubernium (Zemaljska Vlada)!

Veleslavnom i t. d. (kao Obraz. 226).

za oprost od ženitbene zaprieke.

Prilozi A. B. C.

Jednopis.

Prošla je jur godina dana, da mi je umrla žena, imenom Perica N. rodjena P., ostaviv troju drobnu, s manom porodjenu djetcu, glasom *A.* svjedočbe Zupničkog Ureda pod *A.* Zatečen po ovoj nesrieći, i nemoguv sam nastati moje sirote, pronajdoh za nje valjanu pomoć, dapače drugu im mater u osobi moje supodpisane prve bratučede Marije Z. hćeri živućega Ivana R. iz...brata *B.* mojeg pokojnog otca, polag svjedočbe pod *B;* koja nakon preminuća rečene moje žene, veleljubezno nastoji iste moje sirote i kućno mi gospodarstvo.

Ova bezplatna njeina nastojanja, nemogaše od manje da ne potaknu u meni izvanredno čuvstvo zahvalnosti prama njoj, koje preokrene se malo po malo u žestoku ljubav, tako da me svaki razumjeti može, ako i nekažem, da je s amnom zanosila *(ili* postala noseća), ter se u tom stanju jur od četiri mjeseca nalazi, pa eto ju, neka sama kaže, osim svjedočbe *C.* obćinske primalje pod *C (ili navesti će se i dokazati koj drugi važan uzrok).*

U tom stanju stvarih, da bude providjeno iz jedne strane dobrostanju rečene moje dječice, koje kao i ja bez velike štete i morda pogibelji, nebi već mogle biti odciepljene od one zenske koju počeše spoznavati kao mater, a ja kao ljubeznu i vjernu mi zaručnicu; pak iz druge strane i u zaštiti njeinoga poštenja: odlučili smo oba zajedno združiti se u ženitbu, kad nam nebude uzkratjeno oproštjenje od rodbinske ženitbene zaprieke.

(1). Gornja Obraz. služi za *Austrianske* pokrajine, a za one *Ugarske* Krune, može biti posve jednaka tom razlikom, da se molba kao je rečeno, mora podnieti ili Župničkom Uredu ili Biskupskom Stolu. U ostalom V. str. 464, točk. 25. 26. 27. 28. str. 466 točk. 33.

Digitized by Google

Uslied toga uticamo se oba toj Veleslavnoj Zemaljskoj Vladi i molimo, da nam se, obzirom na prevažne okolnosti gorinavedene, oprost od upitne ženitbene zaprieke dozvoli.

Bul. 50 *novč. za svaki arak.*

232. Molba za političku dozvolu sagradjenja kuće.

Slavno Kotar. Satničtvo (Kapetanat — Podžupania — Gradsko Poglavarstvo — Magistrat)!

Slavnom i t. d. (kao u Obraz. 138).

za političku dozvolu sagradjenja kuće.

Prilozi *A B.* u izvoru.

Jednopis i 1 *Napis.*

Ja podpisani, kao vlastnik zemljišta Poseb. Br. 10, od prostorne mjere od 300 □ metarah (klaft. nogah i t. d.) ležećeg u ovom gradu, u ulici *(ili* u selu), te upisanog na moje ime u Zemlj. Zapis. Br. 5 ove občine, kao izlazi iz
A. gruntovnog izvadka pod *A:* odlučio sam sagraditi na njemu (ili pregraditi) kuću na dva poda (kata), od 100 □ metarah (klaftarah, nogah i t. d.), polag gradjevnog Narisa (plana — nacrta — podpisanog po sastavitelju ili po nadzidaru), koga prilažem u dva primjerka (jednoga valja povratiti moli-
B. telju, a drugoga pridržati u ured) pod *B.*

Budući se moji susjedi u medjašu Ivan R. Pavlov, i Mate N. Petrov stališa... iz... neprotive (ili neprigovaraju) podignutju (ili pregradjenju) upitne moje kuće, to su oni vlastoručno podpisali isti gradjevni Naris, u znaku neprigovora (ili nehtiedoše ga podpisati u znaku njihove protivnosti).

Uslied toga molim taj Slavni Ured, da mi odnosnu gradjevnu dozvolu *(ili* dopustnicu) izdati izvoli.

Digitized by Google

Bul. 50 *novč. za svaki arak.*

233. Molba da se dozvoli pribivati u novosagradjenoj kući, i istodobno podjeli pravo za nje upis u zemljišne knjige.

Slavno Kot. Satničtvo (i t. d. kao Obraz. 232)!

Slavnom i t. d. (kao u Obraz. 138).

da se dozvoli pribivati u nutrinavedenoj novosagradjenoj kući u... i istodobno podjeli pravo upisa u javne knjige.

Prilozi A. B. u izvoru.

Jednopis i 1 Napis.

Budući je sasvim gotova moja novosagradjena kuća na dva poda, u ovom gradu, u ulici... (ili selu), podignuta na prostorištu od 100 □ metarah (klaf. nogah i t. d.) moga zemljišta Poseb. Br. 10 Zem. Zapis. Br. 5 ove obćine (ili pregradjena na istom prostorištu — manje ili više — kadi je stara porušena kuća bila sagradjena), uslied podjeljene mi dozvole, odlukom od *A.* 4 Ožujka t. g. Br. 300 pod *A*; i pošto je podpunoma bio obdržan *B.* gradjevni nacrt pod *B:* toga radi, prije nego u njoj pribivati ili stanovati počmem, molim tu Slavnu Političku Kotarsku Oblast, da dotično povjerenstvo na lice mjesta izaslati, da se o navedenih obsvjedoči, pak uslied toga, da mi odnosnu dozvolu za moći u njoj pribivati, ujedno sa pravom upisa ili pripisa u javne knjige, na moje ime, pod brojem naznačiti imajućem se, izdati izvoli *(a ako se radi o pregradjenoj kući, dodati će se sliedeća:* uz istodobno izbrisanje iz pomenutih knjigah, stare porušene kuće).

Bul. 50 *novč. za svaki arak.*

234. Molba da se obstojanost gruntovno neupisane prostorie ili djela kuće, komistonalno razvidi i pripoznaje, pak pravo upisa u žemljišne knjige podjeli.

Slavno Kotar. Satničtvo (i t. d. kao Obraz. 232)!

A. Glasom Zemljiš. Izvadka pod *A*, upisana je na moje ime, u Zemlj. Zap. Br. 5 ove obćine, kuća Br. 8, u selu.., kao tobože sastojeća iz jedne konobe i dva poda.

Digitized by Google

Slavnom i t. d. (kao u Obraz. 138).

da se obstojanost nutrinavedenih prostoriah kuće Br. 8 u... komisionalno razvidi, pak pravo upisa u javne knjige podjeli.

Prilog *A*.

Jednopis i 1 Napis.

Budući ista kuća, osim rečene konobe i dva poda, imade takodjer svoj tavan (soffitto), a razi zemlje još i jedan dućan; što želim da bude takodjer upisano i vidljivo u javnih knjigah: zato molim otu Slavnu Oblast, da izvoli izaslati povjerenstvo na lice mjesta, da se obsvjedoči o istinosti i obstojanosti rečenih prostoriah, pak uslied toga da me ovlasti, da upis njih u rečenom Zemlj. Zapis. na moje ime potražim.

Bez bularine. **235. Molba za izdanje oružnog lista (porta-arms).**

Slavno Kotar. Satničtvo i t. d. kao Obraz. 232!

Slavnom i t. d. (kao u Obraz. 138).

za izdanje oružnog lista ili oružnice.

Jednopis.

1. Budući imadem jednu dvocievku pušku, a dvie jednocievke *(ili* na jednu ciev), koje mi služe za lov (ili za osobnu obranu), pak jednu komburu (pistola), i jednu zavojicu (rivoltella), obe od 24 centim. (manje ili više) (1): *(ili)*

2. Budući je iztekao moj oružni list, u pogledu držanja i nošenja jedne dvocievke puške i jedne kubure, koj mi je bio izdan pred dvie godine (manje ili više):

(Za 1 i 2). toga radi, uz priloženje biljega ili bularine od 1 fr. molim tu Slavnu Oblast,

(Za 1). da mi dotičnu oružnicu za vrieme od triuh godinah (manje ili više) izdati izvoli.

(Za 2). da mi novu oružnicu za vrieme od triuh godinah izdati izvoli; u koju svrhu povratjam staru *A*. jur izteklu ovdie pod *A*.

(1). Kombarice i zavojice, koje ujednu s cievom i okasom (kundakom), neimaju duljine, ili su kratje, od *sedam* bečkih palacah, ili *osamnaest* centimetr. smatrane su po zakonu, kao oružja zabranjena; česa radi dopustnica ze ih držati i nositi, mora bit zaiskana kod Zemaljske Vlade (Gubernium) Car. Pat. od 24 Listopada 1852, i Propis. Ministr. Pravosud. od 8 Rujna 1857 Br. 8551.

Digitized by Google

Bez bularine. **236. Molba na privatnu štedionicu, za postignutje novčanog zajma.**

Štovano Ravnateljstvo Pučke Štedionice!

Štovanom Ravnateljstvu Pučke Štedionice
u..

Molba
Ivana N. Gabrovog, stališa... iz... kb. 5.

za postignutje novčanog zajma od 2000 fr a. v.

Prilozi A. B. C.

Jednopis.

Budući mi je potriebno imati novčani iznos od 2000 fr. a. v. — to molim Štovano Ravnateljstvo Pučke Štedionice, da mi taj iznos iz njeine blaganje, u ime zajma, za dobu od triuh godinah (manje ili više), uz 6% kamate (manje ili više), i prama sklopljenju odnosne zajamne pogodbe, na temelju sliedećih iždati izvoli.

Ja ću točno izplatjivati dotične kamate, i to predplatno (ili morda zaplatno) svakih šest mjesecah (manje ili više); podati ću u zalog u ime sjegurnosti glavnice i uzgredicah, kuću na dva poda pod Br. 5 u ovom gradu, u ulici... upisanu na moje ime u Zemlj. Zap. Br. 2 ove obćine, prostu od hipotekarnih teretah *(ili* morda stranom obteretjenu), kao svjedoči Gruntovni *A.* Izvadak pod *A*, koja je sudbeno *(ili* izvansudbeno) procienjena u iznosu od fr. 4200 a. v. (1), kao izlazi *B.* iz odnosne procicne pod *B*, i shodno osjegurana za tri ili više godinah proti ognjenim štetam, kao se vidi *C.* iz sjegurnice pod *C.*

U ostalom pako nije niti potriebno napomenuti, da ću upitnu glavnicu u svoje vrime točno povratiti, i osim kamatah, uzeti na moj teret namirenje sviuh ostalih uzgredicah.

Bul. fr. 1 *za prvi arak, a za drugi i t. d.* 50 *novč.*

237. Molba za izdanje dopustnice za prodaju duhana i bularine *na malo,* **putem** *dozvole* **(concessione).**

Slavno Kotarsko Financialno Ravnateljstvo!

Budući neima za sad ikakove prodavnice (trafike) duhana i bularinskih bilježicah, u ulici... ovoga grada *(ili*

(1). V. str. 299 Opaz. na točk. 9.

Digitized by Google

Slavnom i t. d. (kao u Obraz. 136).

moli izdanje dopustnice za prodaju duhana i bularine na malo.

Prilozi A. B.

Jednopis.

Budući je preminuo prvašnji prodalac Petar N. Pavlov iz... — *ili* Budući sam nakanio otvoriti dućan, za malo prodavanje duhana i bularinskih bilježicah, u ovom gradu, u ulici...) koja vjerojatno bi mnogo koristna bila za viseki Erar, jer se ondie množina ljudstva skoro svaki čas sakupljiva *(a u pogledu bularine može se dodati, da se morda koj Sud ili druga javna oblast u bližini nalazi)*: toga radi molim tu Slavnu Oblast da mi dopustnicu izdati izvoli, za otvorenje upitne prodaonice, dotično za prodavanje duhana i bularinskih bilježicah na malo; a to upravo pod kućom Br. 8 razi zemlje; u koju svrhu, evo prilažem moj rodni list pod *A*, ih kojega izlazi, da sam jur dovršio 24 godine svoje dobe, a pod *B* svjedočbu ovdašnje Političke Oblasti o mojem dobrom ponašanju.

A.
B.

Ovdie mi je pako opaziti, da prodavnica duhana najbližja onoj koju sam ja nakanio otvoriti, bila bi ona Josipa R. u ulici... pod Br. 40; tako da med mojom i njegovom, bila bi daljina od malomanje 300 metarah, a u pogledu bularinskih bilježicah, najbližja prodaonica bila bi ona Marka P. u ulici... pod Br. 100, daleko od moje po prilici 400 metarah (ili nebi bilo niti jedne).

Bul. kao Obraz. 257.

238. Molba za izdanje dopustnice, za prodaju duhana i bularine na *veliko*, ili slučajno *na malo*, putem *natiecanja* (concorrenza).

Slavno Kotar. Financial. Ravnateljstvo!

Slavnom i t. d (kao u Obraz. 237).

Jednopis

Budući je od strane višjih oblastih odlučeno, da se u ovom gradu postaviti ima putem *natiecanja*, jedan glavni obskrbitelj (ili kotarski obskrbitelj, ili podobskrbitelj, ili prodalac na veliko odvisan oli neodvisan, ili prodalac na malo), za prodavanje (razpačivanje) duhana

Digitized by Google

i bularinskih bilježicah na veliko: toga radi ja podpisani, uslied proglasa od dana 6 Rujna t. g. Br. 800, ponudjam u otvorenom roku, iznos od forintah... *(ili* zadovoljavam se od postotne providbe, *ili* dobitka od for..., *ili* odričem se na svaku providbu, *ili* bez ikakove providbe i uz dužnost izplatjivanja visokom Eraru godišnjeg iznosa od for.); u koju svrhu, za točno izpunjivanje odnosnih dužnostih, evo polažem jamčevinu od for... a. v.

U ostalom ja sam podpunoma sposoban za ovo poduzetje, jer sam punolietnik, glasom rodne svjedočbe
A. pod *A;* neprikornog ponašanja, kao izlazi iz svje-
B. dočbe Političke Oblasti pod *B;* i nijesam ikad bio zatečen u kriomčarenju (contrabbando), ili kaznjen u
C. ovo ime, kao svjedoči izprava pod *C.*

Na temelju navedenih dakle, molim da mi se od strane višje oblasti podjeli rečeno poduzetje, a to dozvolom, da u tu svrhu slobodno upotriebiti možem moje skladište (dućan ili drugu prostoriu) razi zemlje pod kućnim Br. 20, u ovom gradu, u ulici..; jer onud je glavno prolazivanje občinstva, i pošto se najbližja prodavnica duhana i bularinskih bilježicah Mihovila N. u ovom gradu, u ulici pod Br. 3, nalazi na daljinu od 450 metara, od navedenoga skladišta.

Bul. 1 fr. za prvi arak, a za drugi i t. d. 50 novč.

239. Molba za dozvolu bezcarinog prolazivanja s trgovinom, prieko carinarske granice.

Slavno Kotar. Financ. Ravnateljstvo.

Pošto se žito svaki dan prevažati mora na kola, iz ovoga grada u naš paromlin imenom „*Vodopad*“ nedaleko od ovoga grada, pak opet natrag, iz njega proizvedena muka, i tim prolazivati carinarsku granicu (medju): toga radi molimo to Slavno Kotarsko Financialno Ravnateljstvo, da nam dozvoli, u smislu § 15 Carin. Zak. od 11 Srpnja 1835, isto žito i muku iz njega proizvedenu, slobodno i prosti od carine, prevažati od ovoga grada u rečeni naš

Digitized by Google

Slavnom i t. d. (kao u Obraz. 136).

za dozvolu bezcarinog prolazivanja s trgovinom, prieko carinske granice.

Prilog A.

Jednopis.

paromlin i natrag; u koju svrhu *A.* evo prilažemo pod *A* svjedočbu ovdašnjeg c. k. *(ili* kr.) Trgovačkog Sudišta (V. Obraz. 192), iz koje izlazi, da je taj naš paromlin, redovito upisan ili protokoliran u u njegovih trgovačkih registrih pod tvrdkom „*Dioničarski Paromlin Vodopad*;“ da na teret njega nije otvoren, niti visi ikakov stečaj ili nagodbeni postupak sa vjerovnici; i napokon da se podpisano ravnateljstvo mlina, na ime toga zaveda i tvrdke, duroma služi jednakim svojim podpisom, kao što je ovaj na nožje nazočne molbe vlastoručno postavljen.

Bul. 50 *novč.* za svaki *tabak.*

240. Molba za dozvolu bezcarinog prolaza s pokućtvom prieko carinarske granice, u slučaju preseljenja.

Slavno Kotar. Financ. Ravnateljstvo!

Slavnom i t. d. (kao u Obraz. 239).

Jednopis.

Budući se radi obiteljnih okolnostih *(ili* službe) preseliti moram od ovoga grada u Bakar, i tim prolaziti carinarsku granicu, sa raznim jur uporabljenim pokućtvom, izključivog mojeg vlastničtva, i za moju vlastitu porabu služećim, kao izlazi iz svje- *A.* dočbe ovdašnjeg Občinskog Poglavarstva pod *A*, najme: sa jednim tronogatim glasovirom od orešjeg lakiranog lesa, dugim 3 metara i 2 cent. a visokim 50 cent. — jednim ormarom od borovine, na dvie vratnice (i t. d.): zato molim to Slavno Financialno Ravnateljstvo, da mi odnosnu dozvolu za slobodni i od carine prosti prolaz tom robom izdati izvoli.

Bez bularine.

241. Molba, dotično prijava o prestanju unajmljenja kuće, u svrhu popusta kućarine.

Slavno Porezno Nadzorničtvo (Porez. Ravnateljstvo — Porezni Ured)!

Moja kuća Br. 10 u ovom gradu (ili u selu), u ulici.. sastojeća iz jedne konobe i kuhinje razi zemlje), pak iz

Digitized by Google

Slavnom kr. Poreznom Nadzorničtvu *(ili* c. k. Porez. Ravnateljstvu ili Porez. Uredu) u...

Molba dotično Prijava Jerka Z. Jurovog stališa... iz... kb. 8.

kojom javlja da je prestalo ukonačenje njegove kuće Broj 10 u...

Jednopis.

jednog poda, imajućeg tri sobe i zahod sa tavanom, jur unajmljena Ivanu N. Matovom stališa... iz... za iznos od godišnjih 200 fr. bila je po njemu izpraznjena, dana 15 tekućeg mjeseca Lipnja.

Ovo prijavljam u zakoniti rok (1) toj Slavnoj Oblasti u svrhu, da se prigodom odmjerenja, dotično utjeranja kućarine (imposta casatico) shodan obzir uzme.

Bez bularne. **242. Molba dotično prijava, da se je kuća opet unajmila; ili ukonačila.**

Slavno Porezno Nadzorničtvo (Porezno Ravnateljstvo — Porezni Ured)!

Slavnom i t. d. (kao u Obraz. 241).

javlja da je kuću Br. 10 u...opet ukonačio.

Jednopis.

Moja kuća Br. 10 u ovom gradu, u ulici... (ili u selu), sastojeća iz jedne konobe i kuhinje razi zemlje, pak iz jednog poda, imajućeg tri sobe i zahod sa tavanom, prazna jur od dana 15 Lipnja tek. godine, kao sam to jur prijavio: bila je opet po meni unajmljena ili ukonačena dne 8 Listopada t, g.; a to Pavlu N. pokoj. Jakova, stališa... iz... za iznos od godišnjih fr. 150 u ime najamnine.

Ovo prijavljam u zakonito vrieme (2) toj Slavnoj Poreznoj Oblasti, za shodno znanje i ravnanje, prigodom odmjerenja, dotično utjeranja kućarine.

---

(1) Gornja prijava mora biti podnešena (u pokraj. *Austrianske* i *Ugarske* krune) u rok od 14 *danah*, računajući od onoga, kad je kuća ili konak bio izpražnjen, jer ako bi se kašnje učinila, izpražnjenost kuće mogla bi se u obzir uzeti, samo od vriemena podnešenja prijave.

(2) I ova prijava mora biti učinjena u 14 danah, od kad je kuća bila opet ukonačena.

Digitized by Google

Bez bularine. **243. Molba dotično prijava o pretrpljenoj šteti, radi krupeža ili tuče — povodnje — ognja i t. d. u svrhu odpusta državnog poreza.**

Slavno Porezno Nadzorničtvo (Porezno Ravnateljstvo — Kotarski Kapetanat — Gradski Magistrat)!

Slavnom i t. d. (kao u Obraz 241).

kojom se prijavlja elementarna šteta, u svrhu odpusta državnog poreza.

Jednopis.

Dana 15 Kolovoza tek. god. okolo 10 sata pred podne, pala je silna krupa (tuča, grašica), koja žalibože pokrila je i potukla sve vinograde, kukuruze, i ostalu lietinu nesrietne naše obćine „*Velebić*“ (ili dogodila se je povodnja, vatra ili oganj); tako da nam za buduću zimu neostane nego glad i najveće siromaštvo.

Mi podpisani dakle, prijavljamo odmah (1) ovu nesrieću toj Slavnoj Oblasti, u svrhu da se dotična šteta na lice mjesta izvidjeti, pak da nam se primjerni odpust javnog poreza dozvolieti uzmogne.

Bez bularine. **244. Molba za oprost od platjanja kućarine na novosagradjenu kuću.**

Slavno Porezno Nadzorničtvo (i t. d. kao Obraz. 241)!

Slavnom i t. d. (kao u Obraz. 241.

kojom moli oprost od platjanja kućarine na novosagradjenu kuću Br. 30 u...

Prilozi A. B. C.

Jednopis i 1 Napis.

Odlukom ovogradskog Magistrata (ili Kotarskog Kapetanata) od 4
A. Ožujka t. g. Br. 300 pod *A*, bilo mi je dozvoljeno, da na mojem zemljištu Peseb. Br. 10 u ovom gradu (ili selu), upisanom u Zem. Zapis. Br. 5, sagradim novu kuću (ili pregradim staru) na dva poda
B. (kata), polag narisa pod *B*.

(1) Štete radi *krupe* i *povodnje*, moraju biti prijavljene (u pokrajinah *Austrianskih* i *Ugarske* krune) najdulje u 14 danah, računav od onoga dogodivše se nesrieće; a radi ognja ili vatre (požara) u 8 *danah*; jer inače izgubi se svako pravo na odpust poreza.

Digitized by Google

Ovu sam ja kuću na prostorištu od 100 □ metarah (klaf. nogah i t. d.) doistine sagradio i dogotovio (ili pregradio) dana 25 Srpnja t. g.; uslied česa, bila je novom odlukom gorihvaljene Političke Oblasti od 3
C. Rujna i. g. Br. 2000 pod *C*, pripoznata kao prikladna za stanovanje od istoga dana napried, te njoj istodobno kućni Br. 30 dodjeljen, pravom upisa dakako, na moje ime.
Uslied toga, i polag obstojećih zakonskih propisah, molim otu Slavnu Oblast, da budem oproštjen od platjanja kućarine na istu kuću za vrieme od 10 godinah, počamši od dana 3 Rujna tekuće godine (1).

Bez bularine. **245. Molba za povratak nedužno platjene prenosne, ostavinske, porezne ili bularinske pristojbe (2).**

Slavno Kotarsko Financial. Ravnateljstvo!

Slavnom i t. d. (kao u Obraz 136).

za povratak nedužno platj. prenosne pripristojbe.

Prilozi A. B.

Jednopis i 1 Napis.

Kao svjedoči uručbena odluka *(ili* uručbenica) ovdašnjeg c. k. Kotarskog Suda od dana... Br. 340
A. pod *A*, ostavina mojeg pokojnog brata Ivana N. Pavlovog iz... sastojala je jedino iz uknjižene glavnice od fr. 500 a. v. a istom odlukom, ova mi biaše i uručena.
Ali plateżnim nalogom ovomjestnog
B. Poreznog Ureda od dana... pod *B*, bilo mi je naloženo da izplatim iznos od fr. 25 u ime ostavinske, a drugih 15 fr. u ime prenosne pristojbe; koj

(1) Oprost od kućarine ustanovljen je u pokraj. *Austrians.* za *nove* zgrade, na 15 godinah; za sasvim *pregradjene* (bez upotriebljenja starih zidovah), pak za nove podove ili prostorie, na 12 *godinah* (Zak. od 15 Lipnja 1871). U zemalj. *Ugarske* krune, a imenito u Budimpeštu, za nove zgrade, i nove podove ili prostorie, na 15 *godinah;* a za pregradjene na 12 *godinah.* — U drugih mjestih Ugarske krune, za nove zgrade i nove prostorie, 10 *godinah*, a za pregradjene bez upotriebljenja starih zidova, za 8 *godinah* (Zakon. Član XXII god. 1868 i Okruž. Minist. Financ. 20 Sječnja 1878).
Oprost pako mora biti zaiskan u *šest* tjedanah (settimane), od dana dogotovljene zgrade, ili svakako prije nego se započme u njoj stanovati.

(2). Povratak gorinavedenih nedužno platjenih pristojbah, mora biti zaiskan u rok od *triuh* godinah, jer inače dotično pravo utrne § 77 Bular. Zak.

Digitized by Google

ukupni iznos od fr. 40, ja sam namirio za izbieći zaprietjenu mi ovrhu, kao izlazi iz potvrde istog Ureda, postavljene na nožje izprave pod B.

Budući ipak nevidim temelja, zašto bih morao platiti osim ostavinske, takodjer i prenosnu pristojbu, kad u rečenoj ostavini nije bilo, niti mi je odlukom pod *A*, uručeno ikakovo nepokretno dobro: toga radi molim Slavno Financialno Ravnateljstvo da naložiti izvoli goripomenutom Poreznom Uredu, da mi nedužno platjenu prenosnu pristojbu od fr. 15 a. v. na nieku tobožnu nepokretnost, uz nebiljegovanu namiru povrati.

Bul. 15 novč. ako pristojba nije veća od 50 fr a 36 novč. ako onaj iznos priekoračuje.

246. Utok (ricorso) u gorinavedenom poslu.

Slavno Kotarsko Financialno Ravnateljstvo!

Slavnom c. k. *(ili* kr.) Kotarskom Financialnom Ravnateljstvu . . . . . u . .

Utok

Petra N. Pavlovog, stališa . iz... kb. 8.

za preinačenje utočene odluke od 5 Listopada 1878 Broj 1000, u pogledu nedužno platjene pristojbe.

Prilozi A. B.

Jednopis i 1 Napis.

Držeći da mi je krivo učinjeno *(ili* smatrajući se otegotjenim) kroz odluku tog Slavnog Financialnog Ravnateljstva od 5 Listopada t. g. *A.* Br. 1000 pod *A:* zato ulažem proti njoj sliedeći moj

Utok

Navedena odluka kaže, da mi se zaiskani povratak namirene prenosne pristojbe od fr. 15 dozvolieti nemože, jer da je tobože, osim uknjižene glavnice od 500 fr. a. v. meni pripao uslied smrti moga brata Ivana N. takodjer peti dio kuće Br. 7 u ovom gradu; koga je on dobio od pokojne matere Perice N. rodjene Z.

Ja neprigovaram, i zbilja istina je, da mi uslied smrti brata pripada jedan peti dio iste kuće; ali ova nepokretnost još i danas upisana na materino ime, sačinjava barem

Digitized by Google

dosad, posebnu ostavinsku razpravu, i sasvim odieljenu od one pokojnog mi brata, kao svjedoči odluka
B. ostavinsko-razpravnog Suda pod *B;* uslied česa dotična prenosna pristojba na peti dio pomenute kuće, bude dakako, u materinoj ostavini posebno odmjerena i po meni izplatjena.

Na ovom temelju dakle, molim tu Slavnu Oblast da u svrhu preinačenja utočene odluke pod *A,* dotično povratka po meni nedužno izplatjenog iznosa od fr. 15, nazočni moj Utok Veleslavnom c. k. *(ili* kr.) Zemaljskom Financialnom Ravnateljstvu podnieti (ili podastrti) izvoli.

Bul. 1 *fr. za prvi arak, a za drugi i t. d.* 50 *novč.*

247. Molba za postignutje dozvole kućarenja (commercio girovago).

Slavno Kotarsko Satničtvo (i t. d. kao Obraz. 232)!

Slavnom i t. d. (kao u Obraz. 138).

za dozvolu kućarenja.

Prilozi od A do E.

Sa biljegom od 1 *fr. i* 19 *novč. za dopustnicu i knjižicu.*

Jednopis.

(Slučaj 1). Budući sam nakanio obaći cielu Ugarsku i tamo kućariti sa raznovrstnimi sitničariami, kao igle, zrcala, prhale, britve, kosirače, srpove i t. d. to molim da mi se izdaje dotična dozvola (dopustnica, ili kućarna knjižica) za one pokrajine, na temelju sliedećih mojih svojstvah; u koju svrhu evo ovdie priklapljam propisanu pristojbu od 1 fr. za dopustnicu, i 19 novč. za kućarnu knjižicu (1).

Rodom sam iz Kraljevice, ter imadem 30 godinah
A. (mladji nemože biti), polag rodnog lista pod *A,* i pripadam onoj občini (dakle austro-ugarski državljanin)
B. glasom svjedočbe Občinskog Poglavarstva pod *B.*

(1). Polag Car. Pat. od 4 Rujna 1852, one iste potriebštine koje se zahtievaju za kućarca, obzirom na dozvolu kućarenja, išću se takodjer za svoga pomoćnika ili robonošu. U ostalom tri mjeseca prie nego izteče kućarna dozvola mora biti podnešena molba za ponovljenje nje; a kućarac dužan je učinit podpisati izdanu mu knjižicu po Kotarskoj Političkoj Oblasti od svakoga mjesta, gdie prispije (dojde); a ako projde u drugoj krunovini, dužan je to učiniti u rok od 10 danah.

Digitized by Google

C. Neimam na sebi ikakve vidljive ili gadne bolesti, kao se vidi iz liečničke izprave pod *C.*

D. Nijesam bio ikad kaznjen radi kriomčarenja, kao izlazi iz svjedočbe Kotar. Financial. Ravnateljstva pod *D.*

E. Moje političko ponašanje je neprikorno, glasom svjedočbe pod *E*, i nalazim se u podpunom uživanju mojih gradjanskih pravah. *(ili)*

(Slučaj 2, obnova dozvole) Budući do tri mjeseca, dospjeti će *jedna godina*, odkad mi je bila izdana pod danom 8 Kolovoza 1877 Br. 1000, dozvola za kućarenje u krunovini...sa raznovrstnimi sitničariami, kao igle, zrcala (i t. d.): toga radi molim da mi se upitna dozvola ponovi.

Obrtnički Poslovi.

1. Polag Cars. Patenta od 20 Prosinca 1859, najme Obrtnog Zakona za *Austrianske* pokrajine, za moći tjerati nezavisno svakojaki obrt (industria), zahtjeva se da poduzetnik (mužki ili ženska) imade pravo razpolagati sam po sebi svojim imjetkom.

   Na račun osobah, kojim nije dozvoljeno slobodno upravljanje njihovog imjetka, nemože se tjerati obrt nego dozvolom zakonitih njihovih zastupnikah, kao nemanje dotične oblasti, i kroz sposobnog namjestnika (točk. 30).
2. Moralne osobe, mogu pod istimi uvjeti, kao i druge osobe, baviti se obrtom, al moraju na mjesto sebe imenovati sposobnoga namjestnika (točk. 30).
3. U koliko svetjenici, osobe spadajuće na kakov red (fratri koludrice i t. d.), vojnici c. i k. činovnici i druge zvanične osobe, izključene su od tjeranja obrtah: to je ustanovljeno po propisih njihove službe.

Digitized by Google

4. Osobe koje biahu obsudjene radi kakovog zločina u obće, ili radi kakovog prestupka ili prekršaja počinjena iz pohliepe za dobitak, ili proti javnoj ćudorednosti, radi kriomčarenja, radi težkog financialnog prekršaja ili krivične prezaduženosti; moraju se izključiti od tjeranja obrta, ako zbog osobite kakvoće istoga, i osobnih svojstvah poduzetnika, bojati se je kakovoga zloupotriebljenja, u kojem zadnjem slučaju, neće se dopuštjati tjeranje obrta niti tečajem iztrage (inquisizione).
5. Onaj, koj je presudom Suda ili upravne Oblasti, bio odalečen od tjeranja obrta, izključen je od poduzetja svakojake obrtnosti, kroz koju bila bi osujetjena (deluso) presudna svrha. U slučaju presudah upravne Oblasti, Politička Zemalj. Vlada, može dotičnim osobam opet podieliti pravo tjeranja obrta, obzirom na kašnje neprikorno ponašanje, za dulje vriemena izkazano.
6. Poduzetje obrta nezavisi od toga, da se koj primi kao član obćine u mjestu gdie se ima tjerati, a i pripadnost svojoj obćini ostane netaknuta.
7. Ako se inozemnim podanikom može dozvolieti da u Austrianskih zemaljah, mogu tjerati nezavisno kakovo obrtničko poduzetje, to zavisi od slučaja do slučaja, od ministarstva unutarnjih poslovah, kad nije to na drugi način ustanovljeno kroz ugovore s drugimi državi.
8. Dopuštjeno je jednom samom poduzetniku, baviti se u isto vrieme sa raznimi obrti.
9. U kotarih nalazećih se na granici, poduzetje obrtnostih sa stvarmi prigledbi (controllo) podvrženimi, ostaje i nadalje obvezano uvjetim po financialnimi zakoni propisanim.
10. Poduzetnik obrta, dužan je prije nego se s njim baviti počme, prijaviti (pismeno ili ustmeno) dotičnoj oblasti da namjerava tjerati obrtnost.
U toj prijavi mora naznačiti svoje ime i predime, dobu života, pribivalište i državljanstvo, zanimanje po njemu odabereno, i mjesto gdie je nakanio tjerati ga,

Digitized by Google

kaonemanje morat će dokazati slučajno potriebnu dozvolu svoga zakonitog zastupnika, ili nadležne oblasti (točka 1).

U slučajevih, u kojih polag toč. 1. 2, nemože se tjerati obrt nego kroz namjestnika, navedena naznačenja morat će se protezati takodjer na osobu ovog zadnjega. Nije slobodno navesti više obrtah u jednoj samoj prijavi.

11. Bez poglavarstvene *dozvole* ili *dopuštjenja*, nemože se započeti tjeranje sliedećih obrtah, najme:

a. svi obrti, čija je svrha umnožavati kroz mekanička ili kemička sriedstva, književne ol umjetničke proizvode, ili ih prodavati (tiskopisi, kamenopisi i t. d.);

b. poduzetja za davanje na uporabu, ovakovih proizvodah, i čitaonice (štionice);

c. poduzetja za periodična prevozivanja osobah;

d. obrtnosti onih osobah, koje na javnih mjestih, drže pripravna sriedstva na svačije razpoloženje za prenašati ili prevagati osobe, oli ponudjavaju njihovu poslugu, kao trgovni ili javni služnici;

e. brodogradjevni obrt;

f. obrt gradjevnikah (architetti), zidarah, klesarah i stolarah;

g. obrt dimnjačarah;

h. obrt provažarah ili prohodarah;

i. obrt klaonikah;

k. tvaranje (priugotavljanje) i prodavanje oružja i streljiva (munizione), a navlastito obrt tvorničarah ognjenog oružja;

l. tvaranje i prodaja kresarskih (pirotecnici) i gorivnih stvarih;

m. prodavanje obućtve, posteljah i prtenine (biancheria), jur rabljenih, kovnih uresah i spravih (obrt staretinara), i obrt založbarah (pignoratori), u koliko u obće je po zakonu dopuštjen;

n. prodaja otrovah i liečivih travah;

o. zanat krčmarah ili birtašah, gostionikah, kavanarah, prodajnikah rakije i sličnih.

Digitized by Google

12. Tko namjerava baviti se obrtom, koj zavisi od poglavarstvene dozvole, mora to zamoliti (pismeno ili ustmeno), i istodobno dokazati potriebna svojstva. Prije nego je dozvola podieljena, nemože se započeti obrt.
13. Da se zadobiti može dozvola o tjeranju obrta zavisnog od poglavarstvenog dopuštjenja, potriebno je, osim glavnih uvjetah za slobodno i neodvisno tjeranje obrta (toč. 1 do 9 uključ.), da poduzetnik bude osoba zaufana i dobroga imena, a za više od njih, da imade svojstva navedena u sliedećih točkah.
14. Molitelji za dozvolu tjeranja obrtah nopomenutih u toč. 11 slova *a. b.* koji kane baviti se sa tiskovnimi ili tipografičkimi proizvodi, moraju dokazati da imadu dovoljnu izobraženost, za tjeranje toga obrta. Takovi obrti nemogu se u načelu utemeljiti, nego u mjestih gdie obstoji Politička Oblast.

    Navedene ustanove ne protežu se na trgovanje, izključivo ograničeno na učioničke i znanstvene knjige, na koledare i prilike svetih.
15. Brodari koji se bave obrtom ravnanja brodovah na jedra ili na vesla u nutarnjih vodah (i morih), moraju pred oblast dokazati da imaju potriebne strukovne znanosti.
16. Zidari, kljesari i stolari, koji žele tjerati njihov zanat, bez da se podstave ravnanju kakovog gradjevnika, moraju dokazati njihovu sposobnost, zadobivenu u tjeranju toga obrta.
17. Onaj koj hoće ravnati gradjenja na kopnu (zemlji), služiv se poslugom različitih k tomu potriebnih obrtah (gradjevnik), mora dokazati, da se je bavio u pravoj službi gradjevnog obrta, ili kod kakove oblasti za javne gradjevine ; i osim toga mora položiti izpit vrhu potriebnih znanjah višjega stepena, pred zemaljsku oblast javnih gradjevinah, ili pred okružnim mjernikom, po njoj u tu svrhu delegiranim. Moći će se mimoići ovaj izpit, kad se radi o osobah, čija sposobnost je na drugi način dokazana.

Digitized by Google

18. Dimnjačari moraju dokazati da su zadobili praktičnu sposobnost tim, što su se doistine bavili ili zanimali ovim obrtom.
19. Oružanici koji namjeravaju popravljati puške i t. d. moraju dokazati odnosnu njihovu sposobnost.
20. Tvorničari kresarskih proizvodah i za nje potriebnih gorivih stvarih, moraju dokazati potriebna kresarska znanja.
21. Dozvole za prodavanje pravih otrovah, i liečivih travah, naznačenih u liečničkih propisih, u koliko ta prodaja nebi bila jur priuzdržana po istih propisih izključivo za liekarnike, neće se izdavati van osobam, koje budu mogle dokazati pred liečničku Oblast, da imadu potriebne znanosti.
22. Obrti za podavanje navadnim gostom jela i pitja, razdieljuju se u sliedećih različitih pravih, najme:

a. davanje konaka (stana) inostrancem;
b. davanje jela;
c. prodavanje žestokih pitjah, izim rakije;
d. prodavanje rakije;
e. podavanje kafe, drugih teplih pitja, i razhlada;
f. držanje dopuštenih igrah.

Ova prava mogu se podjeliti jedno po jedno, ili sva zajedno; a u svakom slučaju moraju se naročito navesti u odnosnoj dopustnici (dakle i u molbi).

23. Moraju biti odobrene od strane obrtne Oblasti one dielaonice ili prostorije, odredjene za radnju, u svih obrtih *slobodnih*, i zavisnih od poglavarstvenoga *dopuštjenja*, u kojih se upotriebljavaju ognjišta, parostroji, i vodeni stroji; nadalje one koje su pogibeljne, oli mogu uznemirivati susjedštinu (bližnike) radi vonja (zadahe) štetnoga za zdravlje; i one za radnje, pogibeljne javnoj sjegurnosti, zbog smrdeža, ili radi izvanrednog roštanja (lupanja ili buke), navlastito u bližini crkvah, učionah, bolnicah, i drugih javnih zavodah i zgradah.

Digitized by Google

24. Za niže naznačene prostorie ili dielaonice, nemože se podieliti odobrenja, van na temelju izročnog postupka (kojim se bližnici ili zauzeti pozivaju da slučajne njihove prigovore učine), najme:

a. deraonice i koljenice;

b. dielaonice ili radionice kresarskih (pirotehničkih) proizvodah, i žigicah (fiammiferi);

c. prostorie ili zgrade za tvornice umjetnog gnoja (gjubreta), soli za gnoj, izvadjene iz bureža (pišaka) i sličnih;

d. topionice loja, pak tvornice sapuna i ljepenke;

e. tvornice gledje (vernice);

f. tvornice krvne lušije;

g. kostarske varionice, kostarska bjelila, kostarske mrvionice, mlinovi kostijuh, i kostarske pržionice (pećnice);

h. rukotvorine vošćenog platna;

i. hitra bjelila;

j. zavodi za močilo lana i konoplje;

k. tvornice crievnih žicah;

l. tvornice sičana (arsenico), solne kiseline (accido muriatico), jedke (nitrico), sumporne kiseline (accido solforico), i čipavca (ammoniaca);

m. zavodi za priugotavljanje koaksa, na drugom mjestu podignuti nego se proizvadja tvar;

n. zavodi katrama, pak kamenog i drvenog ugljevja;

o. japnenice i peći za pečenje sadre (gesso), i čadjah (fuliggine);

p. zavodi za priugotavljanje i čuvanje razsvjetnog plina (gas);

q. tvornice stakla (staklane) i spojičine (ammalgama) za zrcala;

r. ciglane, i peći za priugotavljanje robe iz gline, svake vrsti;

s. tvornice šećera (zucchero);

t. tvornice svakovrstnih kemičkih proizvodah;

Digitized by Google

u. tvornice ulja;
v. strojbarije kožah;
x. zavodi vadimuzgah (cavamacchie);
y. kovaonice i železarnice;
z. napokon gradjenje i preinačenje gradbah vrtećih se silom vode.

25. Odobrenje (dotično dozvola) rečenih dielaonicah, mora se zaiskati od obrtne Oblasti, uz točno opisanje nutarnjega ustrojstva, i podnešenje *narisa* (disegno); a prije nego se postigne dopuštjenje, nemogu se upotriebiti.
26. Kad su za tjeranje kakovoga obrta, potriebne takove zgrade, glede kojih, polag obstojećih propisah, potriebno je zaiskati gradjevnu dozvolu od Političke Oblasti (V. Obraz. 232); tad će se postupati u odnosnih pretresivanjih, u koliko bude moguće, zajedno s onimi o dopuštjenju dielaonice, obzirom na obrtničko redarstvo.
27. Kad poduzetnici obrta namjeravaju utemeljiti izvan obćine njihovog pribivališta, podružne zavode ili skladišta, morat će to prijaviti toliko obrtnoj Oblasti u čijem okolišu namjeravaju ih utemeljiti, koliko onoj, u čijem registru je upisan glavni zavod; a kad se radi o obrtih dopuštjenju podvrženih, morat će zaiskati posebnu dozvolu kod Oblasti prvoimenovane.
28. Odaslani putovnici (trgovački poslovodje), koji se izključivo ne nalaze u službi kakovog gospodara, nego bave se iziskivanjem naručbinah za više tvorničarah ili trgovacah: moraju prijaviti ovu neodvisnu obrtnu granu, polag toč. 10.
29. Pekari, mesari i dimnjačari, koji su počeli baviti se njihovim zanatom, nesmiju ga samovoljno obustaviti; nego kad namjeravaju prestati od daljega tjeranja, morat će to prijaviti obrtnoj oblasti, a kad bi ova zahtjevala, napriedovati će još dalje za stanovito vrieme, koje ipak nemože biti dulje od *dvajuh* mjeseca.
30. Svaki obrtnik može tjerati svoju obrtnost takodjer kroz svoga namjestnika (zamjenika) ili ju dati u zakup.

Digitized by Google

Realna obrtnost, čiji vlastnik neimade po zakonu propisana svojstva za se s njom baviti, nemože biti tjerana van samo kroz kakovog namjestnika ili zakupnika. Taj namjestnik ili zakupnik, mora imati jednako, kao i vlastnik obrta, propisana svojstva za neodvisno tjeranje njega; a kad se radi o obrtih podvrženih dopuštjenju poglavarstva, moraju biti oblasti prijavljeni, za postignutje dozvole.

31. Kad obrtnik umre, njegov nasliednik ili zapisovnik, koj namjerava obrtom napriedovati, mora novu prijavu na svoje ime učiniti. Istotako mora biti nova prijava učinjena, kad je obrtničko poduzetje prenešeno kroz ugovor ili pismo medju živuće. Ako se radi o obrtu zavisnom iz dopuštjenja, potriebna je nova dozvola u obih rečenih slučajevih. Jedino za račun zaostavše udovice ili malodobnih nasliednikah, slobodno bude napriedovati obrtom iz dozvole zavisnim, na temelju one koja biaše jur prije podieljena.

Za napriedovati obrtom na račun gromade (imetka) za vriemena stečaja, ili razprave ostavine, nije potriebno da se nova prijava učini, ili da se nova dozvola postigne.

Toliko u ovom, koliko u prediućem slučaju, mora se odrediti namjestnik koj mora imati propisana svojstva (toč. 30), svaki put kad to zahtieva narav obrta.

32. Obrtnim poduzetjam, koja su od velike važnosti za razvijanje narodne obrtnosti, i za uputjenje trgovine, može se dozvolieti pravo da mogu imati *carskog orla* na njihova kazala (insegna), i na njihovom pečatu, ter da mogu dodati njihovoj tvrdki oznaku „*c. k. poveljena*“ (privilegirana) tvornica, poduzetje i t. d.

33. Oni koji tjeraju neodvisni obrt, polazivanjem na sajmove i trgovišta, u svrhu prodaje trgovine, moraju to prijaviti polag toč. 10.

34. Prijava za neodvisno tjeranje obrta, mora biti podnešena upravnim političkim oblastim prve molbe (c. k. Kotarskom Satničtvu ili Kapetanatu — Gradskom Magistratu), u čijem se području namjerava utemeljiti obrt.

Digitized by Google

35. Kad je komu uzkratjeno tjeranje kakovog obrta, ili zamoljeno dopuštjenje, oli je opozvano podjeljeno pravo: on može svoj utok uložiti na višju oblast (Gubernium ili Zemaljska Vlada u *drugoj* molbi, a u tretjoj Ministarstvo unutarnjih poslovah), u rok od *šest tjedanah* (settimane). Utoci pako radi kaznenih činah (zbog ukorah novčanih globah, osobnog zatvora, lišenja prava obrtovanja, ili držanja vježbenikah), moraju biti podnešeni obrtničkoj oblasti *prve* molbe (Kapetanatu-Magistratu), u rok od *petnaest danah*, poslie uručbe dotične utočene odluke.

36. Za pokrajine *Ugarske* krune pako, na mjesto ustanovah sadržanih u toč. 1, pak 4 do 9 uključivo, propisana su Zakons. Člankom VIII god. 1872 sliedeća, najme: da u onih zemaljah, svaka punolietna ili punolietnom proglašena osoba (dakle i inozemci) bez obzira na spol, može u granicah istog obrtnog zakona, svagdie samostalno i slobodno tjerati svaku granu obrta, razumjevajuć tu i trgovinu — da samostalan obrt, mogu uz privolu otca, tutora ili tutorstvene oblasti, tjerati i malolietnici, i da u tom slučaju razpolažu oni slobodno s imetkom svojim — i napokon da onaj koj namjerava tjerati obrt, kojega je *slobodno* izvršavanje dozvoljeno, dužan je namjeru svoju u tom obziru (prije nego se s njim baviti počme) nadležnoj obrtnoj oblasti prijaviti (pismeno ili ustmeno), i prigodom tom izkazati da za samostalno izvršavanje obrta, propisanim zahtievom zadovoljava (1).

37. U pogledu tjeranja sliedećih granah obrta, najme: gostionicah, krčmah, kavanah, staretinarstva, pozajmljivanja na zalog, pribavljanja služinčadi, dimnjačarstva, priugotavljanja kresarskih ili pirotehničkih tvarih, i obrta onih osobah koje na javnih mjestih za občinstvo n pripravi drže podvoznih prilikah, ili

---

(1). Glede obrtah, koji nezavise od poglavarstvenoga *dopuštjenja*, u pokraj *Austrianskih* poduzetnik nakon što je prijavu učinio, može odmah započeti svoj obrt; dočim u pokraj. *Ugarske* krune, on može to učiniti stopram nakon *triuh* dana.

Digitized by Google

ponudjaju poslugu svoju, kao tovaronoše (facchini), služnici i t. d. ovlaštjene su upravne (političke) oblasti, iz obzira javne sjegurnosti, javne ćudorednosti, javnoga zdravničtva, i inih javnih interesah u granicah Zakon. Članka VIII 1872, i prama mjestnim potriebćam, svakoga obvezujuće propise izdavati.

38. Kada je pako izvršavanje koje grane obrta skopčano s podignutjem posaonicah, koje položajem svojim, ili načinom svojim radnje, susjedne posjednike ili stanovnike, ili u obće obćinstvo uznemiruju, oštjetjuju, ili u pogibelj stavljaju: tada se posaonice takove, uz izročni postupak (V. točk. 24), samo na temelju *dozvole* obrtne oblasti smiju podići.

Ovamo pako spadaju one dielaonice dotično obrtnosti, koje su nabrojene za *Austrianske* zemlje pod toč. 24 slova *a. b. c. d. f. g. i. j. k. m.* do *v.* uključ. pak *y*, a osim njih, još sliedeće naročito napomenute najme: tvornice i skladišta puščanog praha (polvere pirica); rafinerie kamenog ulja; posaonice za priugotavljanje sirovih kovinah, peći za prženje, lievnice kovinah, u koliko talenje nebiva u grncih; pokostarnice, tvornice škroba (amido) i škrobne sadorače (širupa); tvornice parafina, i katramom omazanih pokrovah; krovne ljepenke i krovne pusti; varionice tutkala: kostarske pećare i šušivnice; posaonice za izradjivanje živinske dlake; lievaonice sviećah; posaonice kožah; tvornice vinovice i piva; paromlini, suvare i vjetrenjače; plivaonice i kupališta.

Glede gradjenja mlinah na vodi i vodenih gradjevinah, služe mjerilom propisi na njih odnosećih se zakonah.

39. U slučaju smrti obrtnika, može udova njegova bez iznovične prijave, poduzetje dalje tjerati. Gdie neima udovice, ili ova se tim svojim pravom poslužiti nebi htjela, može se posao na korist malolietnih nasliednikah dalje tjerati, ali za ove posliednje, imade se poslovodja (namjestnik) postaviti (toč. 30).

Digitized by Google

40. Pekari, mesari i dimnjačari, nesmiju po volji obustaviti započeti rad obrtni, nego ako ga kane zapustiti, imadu nakanu svoju prijaviti obrtnoj Oblasti, i na nalog iste, obrt još za opredjeljeno vrieme dalje tjerati, naročito pekari i dimnjačari najdulje *četiri tjedana*, a mesari najdulje *tri mjeseca.*

41. U gorinavedenih pokrajinah *Ugarske* krune, smatrani su kao *obrtne* oblasti

I molbe:
- *a.* u občinah, *Kotarski Sudac;*
- *b.* u gradovih, imajućih uredjeno poglavarrtvo, *Gradsko Poglavarstvo ;*
- *c.* u gradovih jurisdikcionalnu vlast iživajućih *Redarstveni (Kapetanski) Ured;*
- *d.* u Saksonskih stolicah i predjelih do daljnje odredbe, dotična *Nadzorna*, a u gradovih, *Redarstvena* Oblast.

II molbe:
- *a.* u gradovih jurisdikcionalnu vlast uživajućih, *Gradsko Poglavarstvo ;*
- *b.* u Saksonskih stolicah i predjelih, *Stolično* ili *Predjelno Vieće*, dotično *Poglavarstvo ;*
- *c.* u svih inih gradovih i občinah, *Podžupan.*

III molbe: *Ministar za Poljodielstvo, obrt i trgovinu* — za Kraljevine Hrvatsku i Slavoniju, *Hrvatsko- Slavonska Zemaljska Vlada.*

42. Proti odluci obrtne oblasti (za uzkratjenu dozvolu tjeranja obrta, za opozvanje jur podieljenog prava, radi preporah s bližnici i t. d.), prosto je strankam poslužiti se *utokom* (koj imade odgodnu moć), na višju oblast, u rok od *petnaest danah*, od uručenja računajuć ; a proti odlukam izrečenim radi prekršajah obrtničkih propisah, vrhu globah i t. d. istotako u rok od *petnaest* danah, računajući od dana proglašenja, dotično uručenja odluke — Utok imade se izručiti obrtnoj oblasti *prve* molbe.

43. U ostalom i za pokrajine *Ugarske* krune, uporabivi su propisi navedeni u prediduć. toč. 2. 3. 25. 26. 27. 30.

Digitized by Google

Bul V. Molbe u Bular. Tarifi.

248. Prijava o namjeravanom otvorenju dućana, skladišta i t. d. (tjeranje *slobodnog* obrta) po *punolietnoj* osobi.

Slavno (kao Obraz. 232).

Slavnom i t. d. (kao Obraz. 138)

Prijava

Ivana N. Pavlovog, trgovca iz... kb. 5.

kojom javlja namjeravano otvorenje dućana živezah, u ovom gradu pod Br. 20.

Prilog A.

Jednopis.

A.

Ja podpisani, stališa... rodom iz.., u dobi od dovršenih 24 godinah, glasom rodnog lista pod *A*, (mora biti punolietnik ili oprošten od malolietnosti) (1), i austro-ugarski državljanin (2), namjeravam otvoriti u ovom gradu (ili u selu...) dućan (stačun — skladište — postolariu i t. d.), za prodavanje živeza na malo, a to upravo pod kućom Br. 20 u ulici...

Uslied toga, prije nego taj obrt započmem (3), prijavljam moju namjeru toj Slavnoj Obrtnoj Oblasti, u smislu obstojećih zakonah za shodno znanje.

Bul. V. Molbe u Bular. Tarifi.

249. Prijava o namjeravanom otvorenju dućana, skladišta i t. d. (*slobodnog* obrta), kroz namjestnika, za račun malodobnika, obskrbljenika ili moralnog tjela.

Slavno (kao Obraz. 232).

Slav. i t. d. (kao Obraz. 248).

A.

Odlukom Slavne Pupilarne (skrbničke, ili druge) Oblasti od 4 Ožujka t. g. Br. 500 pod *A*, bilo je dozvoljeno, uslied privole podpisanog tutorstva (skrbničtva i t. d.) otvorenje skladišta za prodavanje zemljenog posudja na veliko, za račun malodobnoga (obskrbljenika, ili moralnog tjela) Nikole N. pokojnog Jerka, rodom iz... dakle austro-ugarskog podanika. (4)

(1). V. Opazku na str. 325, stav. 1.
(2). Ovozemno državljanstvo trieba dokazati samo u molbah za pokraj. *Austrianske.*
(3). V. str. 490. Opaz. 1.
(4). V. gornju Opaz. 2.

Digitized by Google

Pošto se je odlučilo upitno skladište otvoriti u ovom gradu, u ulici pod Br. 3, i voditi taj obrt kroz namjestnika ili zamjenika Juraju Z. Markovog, stališa... iz... (dakle austro-ugarskog državljanina), u dobi od dovršenih 24 godinah (mora biti punolietnik, ili oprošten od malolietnosti), kao izlazi iz rodne svjedočbe
B. pod *B:* toga radi podpisano tutorstvo javlja ovu okolnost toj Slavnoj Oblasti, za shodno znanje.

Bul. V. Molbe u Bular Tarifi.

250. Molba za dozvolu tjeranja kakove obrtnosti, zavisne iz poglavarstvenog dopuštjenja (1).

Slavno (kao Obraz. 232).

Slavnom i t. d. (kao Obraz. 158).

za dozvolu otvorenja djelaonice kresarskih proizvodah, blizu ovog grada, pod Br. 3.

Prilozi A. B. C.

Jednopis i 1 Napis.

Budući sam odlučio otvoriti blizu ovoga grada (ili u selu) u sgradi pod Br. 5, tvorionicu svakovrstnih kresarskih (pirotehničkih) proizvodah *(V. Molbu za izvidjenje i odobrenje djelaonice u Obraz. 251, koja može biti s ovom spojena):* to molim Slavnu Političku Kotarsku Oblast, da mi odnosnu dozvolu podjeli, na temelju sliedećih.

1. Rodjen sam u ovom gradu, ter imadem jur prošlih 24 godinah (mora biti punolietnik, ili proglašen punolietnikom, a za pokraj. Austrianske, još i ovozemni
A. podanik), kao izlazi iz rodnog lista pod *A.*
2. Ja sam osoba pouzdana ili zaufana (fidata), ter dobroga imena, kao izlazi iz svjedočbe (Političke Oblasti)
B. pod *B.*
3. Napokon posjedujem sve znanosti i svojstva, koja su potriebna za vodjenje upitne obrtnosti, kao što dokaziva svjedočba moje sposobnosti pod *C.*

---

(1). Gornja Obraz. služiti može za potraženje dozvole tjeranja svakovrstne obrtnosti, zavisne od poglavarstvenog dopuštjenja, tom opazkom, da za svaki različiti slučaj, moraju se dokazati osobite potriebštine, zahtjevane za dotičnu vrst obrtnosti, polag. točk. 12 do 21 uključivo, na str. 485. 486.

U ostalom i ove obrtnosti tjerati mogu se kroz *namjestnika,* kao u Obraz. 249, nego i ovaj mora imati sva potriebna svojstva kao pravi obrtnik.

Digitized by Google

Molba 50 *novč. za svaki arak.*

251. Molba za izvidjenje i odobrenje djelaonice ili sgrade koja služiti imade za obrtnosti sa ognjišti — parostroji — vodenimi stroji — obrtnosti pogibeljne i štetonosne, ili susjedom dodljajuće.

Slavno (kao Obraz. 232).

Slavnom i t. d. (kao Obraz. 138).

za izvidjenje i odobrenje zgrade odredjene za topionicu lojenicah.

Prilog A.

Jednopis i 1 Napis.

Podpisani odlučio je utemeljiti topionicu (lievaonicu) lojenih svjećah (ili drugi *slobodni* obrt, ol zavisan od poglavarstvenog *dopuštjenja*), u mjestu... blizu ovoga grada (ili sela) a to upravo u njegovoj sgradi pod Br. 50, u tu svrhu naročito podignutoj.

Budući on mora tjerati ovu obrtnost, s jednim ognjištem (ili više), postavljenim razi zemlje u unutarnjoj strani zgrade, iz sjevera, čvrsto i ciglami (opekami) sagradjenim, sa dimnjakom visokim 15 metara (manje ili više) istotako iz cigalah, kao sve izlazi iz narisa pod *A*. *A*; ter akoprem ova obrtnost, obzirom na položaj dotičnog mjesta, nemože nikoga (susjeda ili bližnika) uznemirivati ili dodijati mu radi vonja, smrdeža i t. d. nit biti štetonosna: ipak podpisani, u smislu obstojećih zakonskih propisah, moli da uz predhodno izvidjenje upitne djelaonice (obzirom na ognjište), i izročni (editale) postupak (obzirom na narav obrtnosti), istu djelaonicu ili zgradu odobriti izvoli.

Bul. 50 *novč. za svaki arak.*

252. Prijava o prestanju obrtnosti *pekara — dimnjačara — mesara.*

Slavno (kao Obraz. 232)

Slavnom i t. d. (kao Obraz. 138).

javlja prestanje svoje obrtnosti pekara,

Jednopis.

Na temelju obstojećih zakonskih propisah, javljam toj Slavnoj Oblasti, da sam odredio odustati danom 8 Studena tek. god. od tjeranja moje obrtnosti pekara (*ili* dimnjačara, *ili* mesara),

Digitized by Google

kojom sam se bavio jur od četirih godinah u ovom gradu, u ulici... pod Br. 7 (1).

Bul. 5 *fr. za prvi arak, a za drugi i t. d.* 50 *novč.*

253. Molba za podieljenje prava imati *carskog orla* **na kazalu (dućanskom i t. d.) i na vlastitom pečatu, ter dodati tvrdki ili podpisu. oznaku** *„c. k. poveljena“* **tvorionica, poduzetje i t. d.**

Veleslavni Gubernium (Zemaljska Vlada)!

Veleslavnom i t. d. (kao Obraz 226).

za podieljenje prava imati *carskog orla* na kazalu svoje oružne tvorionice, i na vlastitom pečatu, ter dodanja svojoj tvrdki, oznake *c. k. poveljena* oružna tvorionica.

Prilog. A.

Jednopis.

Odlukom c. k. Kapetanata (Gradskog Poglavarstva — kr. Podžupanie) od dana 4 Travnja 1876 pod *A*, bilo mi je dozvoljeno (ili prijavom podnešenom dne... prijavio sam) tjeranje moje obrtnosti za proizvadjanje svakovrstnog oružja, kojom se bavim u ovom gradu jur od dviuh godinah.

Budući su oružni proizvodi moje tvorionice izvrstni i na glasu, uslied česa na Parižkoj izložbi godine 1878, dobio sam zlatnu kolajnu zasluge, gla-

A. som svjedočbe pod *A;* i vidiv da je isto moje obrtno poduzetje od velike važnosti za razvitak domaće obrtnosti (ili za uputu trgovine): toga radi molim tu Veleslavnu Zemaljsku Vladu (Gubernium ili Namjestničtvo), da mi se podjeli pravo imati *carskog orla* na *kazalu* moje oružne djelaonice, i na *vlastitom pečatu*, ter da možem dodati mojoj tvrdki ili podpisu, oznaku *„c. k. poveljena“* tvorionica oružja Ladislava N.

Tiskovni Poslovi.

Polag *Tiskovnog Zakona* za pokrajine *Austrianske* od 17 Pros. 1862, i naknadnog od 15 Listop. 1868, propisana su u obće, sliedeća glavna načela u tiskovnih poslovih.

(1). V. točk. 29 i 40.

Digitized by Google

1. Tko polag Obrtnog zakona u obće, imade pravo tjerati kakovu obrtnost, onaj u pravilu imade i pravo proizvoditi, nakladiti i prodavati tiskopise (1).
2. Ali prosto je svakomu ono, što je ili sam sastavio i napisao, ili pomoćju drugih, no po samostalnom nacrtu, što ga je sam osnovao, izdati svojom nakladom, i na vlastiti račun prodavati u svojem stanu, ili u kojoj drugoj izključivo za to odredjenoj prostoriji (mjestu).
3. Nego kani li tko otvoriti takovu prostoriu, ima to predbježno prijaviti oblasti javne sjegurnosti, pod prietnjom globe od 10 do 100 forintah.
4. Pvavo izdavati povriemen tiskopis (časopis, novine), sadržava u sebi i pravo njegove naklade (poduzetja) (točk. 7).
5. Kao povriemen ima se smatrati onaj tiskopis, koj izlazi najmanje *jedan put* na mjesec, pa makar da izlazi i na nejednake rokove. Pod tim ipak neimaju se razumjevati u svezcih izlazeća djela (knjige), koja imadu sačinjavati završenu cielost.
6. Na svakom tiskopisu trieba da bude zabilježeno *mjesto* gdie je tiskan, ime tiskara i nakladnika (editore o imprenditore); ili kod povriemenih tiskopisah, umjesto zadnjega, ime izdavatelja, i barem jednoga od urednikah odgovornih; a to sve pod prietnjom globe od 20 do 200 fr. Od ove obvezanosti izuzeti su tiskovni proizvodi namjenjeni potriebocam obrta, i prometa ili za domaći i družtveni život, kao: obraznice, cienici, posjetnice i t. d.
7. Tho kani izdavati povriemeni tiskopis! ima to prijaviti predhodno Državnom Odvjetniku, i Vladarskoj Oblasti (javne sjegurnosti) onoga kotara, u kojem leži mjesto izdatbe tiskopisa.

---

(1) Pod imenom tiskopis razumjeva se, svakovrstni književni i umjetnički proizvod (knjige časopisi, slike i t. d,), koj je umnožen kakovim god budi tvorilom mekaničkim ili kemičkim.

Digitized by Google

Ova prijava trieba da sadržaje sliedeća:

a. oznaku (naslov) povriemenoga tiskopisa, rokove njegova izlazka i pregled onih predmetah (program), kojimi se misli baviti;

b. ime i prebivalište odgovornoga urednika, a ako ima više njih na listu biti imenovano, imena i prebivališta svihkolikih, ujedno sa izkazom, da svojstva njihova i odnošaji njihovi odgovaraju uvjetom, propisanim u prvoj stavki sliedeće točke 11.

c. ime (i predime) i pribivalište tiskara, kao i ime i prebivalište nakladnika, ako je nakladnik jedna, a izdatnik druga osoba.

8. Ako se tečajem izdavanja povriemena tiskopisa dogodi kakova promjena glede jedne ili druge od pomenutih točakah, ima se to redovito prijaviti još prije, nego što će se tiskopis izdavati dalje: ako li pako promjena nastane iznenada, ima se za tri dana javiti pomenutim vlastim.

9. Ako se radi o položenju jamčevine (cauzione), prijavnik imajn položiti po uputi oblasti javne sjegurnosti, i još prije nego počme izdavati tiskopis, mora dokazati pred Državnim Odvjetnikom i pred Oblasti javne sjegurnosti, da je jamčevina doista položena.

10. Ako vlast javne sjegurnosti, nakon osam danah nenaredi ništa glede učinjene prijave ili popune njeine, moći će se započeti izdavanjem povriemenoga tiskopisa, ako je jamčevina gdie ju položiti trieba (vidi toč. 12 i 15), u istinu položena i o tom dokaz podnešen.

11. Odgovorni urednik povriemena tiskopisa nemože biti drugi, van austro-ugarski državljanin, koj imade pravo sam sobom razpolagati (samosvojan), i koj pribiva u mjestu gdie će tiskopis izlaziti.

Za vodjenje odgovornoga uredničtva povriemenoga kojega tiskopisa, zakonito su nesposobni oni, koje zakon občinski, poradi počinjenih kaznjivih djelah, izključuje od izberivosti za občinsko zastupstvo. Osobe

Digitized by Google

stojeće pod iztragom radi kakovog zločina, jesu zakonito nesposobne za vodjenje odgovornoga uredničtva povriemenog tiskopisa, samo za vriemena predbježnog ili iztražnog zatvora.

12. Položiti jamčevinu dužan je svaki izdatnik takova povriemena tiskopisa, koj više nego *dva puta* izlazi na mjesec, pak makar i uzgredno radi o političkoj povjesti dana, ili koj govori o pitanjih političkih, vjerozakonskih ili družtvenih. — Nu listovi znanstveni i strukovni, ako uzgredno pretresuju pitanja dnevna, koja su sa zadaćom njihovom u savezu, nisu podvrženi jamčevini. Za listove koje izdaje vlada, neima se položiti jamčevina.
Da li se za koj tiskopis ima ili neima položiti jamčevina, riešava, ako je toga radi učinjen prigovor, politička zemaljska oblast, a u daljnjoj molbi, državno ministarstvo.

13. Jamčevina ustanovljena je za povriemene tiskopise izlazeće u Beču ili u njegovom okolišu, to jest dvie milje u daljini, *osam tisuća* forinta; u drugih mjestih *austrianske* zemlje imajućih više od *šestdeset tisuća* stanovnika, ili u njihovom okolišu, *šest tisuća* forinta; u mjestih imajućih više od *trideset tisuća* stanovnika, i u njihovom okolišu, *četiri tisuća* forinta, u svih ostalih mjestih, *dvie tisuće* forinta. Za takove povriemene tiskopise pako, koji neizlaze više nego *tri puta* na tjedan, imade se položiti *polovica* gori rečene jamčevine.

14. Jamčevina ima se *šest mjeseca* poslie kako je prestao izlaziti tiskopis, za koj je bila položena, povratiti, ako se dokaže svjedočbom izdanom po Državnom Odvjetniku, da povodom izdavanja toga tiskopisa niti teče kakova iztraga, niti ima kazni još neizvršene, niti troškova još neplatjenih koje valja naknaditi.

15. Za kraljevinu *Hrvatsku* i *Slavoniju* pako, onamo obstojeći novi Tiskovni Zakon od 17 Svibnja 1875, je skoro doslovno jednak, koliko se tiče gorinavedenih glavnih ustanovah, dapače podpunoma slaže se s gorinavedenimi toč. 1. 2. 3. 4. 8. 9. 10. 11; a u ostalih uvedene su jedino sliedeće malene promjene, najme:

Digitized by Google

u toč. 5, da se ima smatrati povriemeni tiskopis, onaj koj izlazi najmanje *dva puta* na mjesec;

u toč. 6, globa je ustanovljena u 10 do 100 fr;

u toč. 7, da ima se predhodno prijaviti nakanu za izdavanje tiskopisa državnom odvjetniku i *načelniku* oblasti javne sjegurnosti;

u toč. 12, da u slučaju prigovora o položenju jamčevine, stvar riešava *Ban*;

u toč. 13 ustanovljeno je, da jamčevina ima biti od *četiri tisuće* forintih, a za one tiskopise, koji neizlaze više nego *tri puta* na tjedan, da ima se položiti samo polovica; a to, jedino kod kr. Poreznih Uredah u Zagrebu, Varaždinu, Belovaru, Požegi, Osieku i Vukovaru (Naredba Predsjed. Hrv. Slav. Dalm. Zemalj. Vlade od 3 Kolovoza 1877 Broj 919);

napokon da u slučaju toč. 14, jamčevina ima se povratiti poslie *tri mjeseca*, nakon prestaje tiskopisa.

Bul. V. Molbe u Bular. Tarifi.

254. Prijava o namjeravanom izdavanju povriemenog časopisa, jamčevini podvrženog (*ili* slučajno nepodvrženog).

Slavno c. k. *(ili* kr.) Državno Odvjetničtvo (i Oblast javne sjegurnosti)!

Slavnom c. k. (*ili* kr.) Državnom Odvjetničtvu u...

Prijava

Janka N. Perovog, stališa... iz...nastanjenog u... kb. b.

o namjeravanom izdavanju povriemenog politič. časopisa *Kukuvača.*

Prilozi A. B. C.

Jednopis.

Ja podpisani kanim izdavati u ovom gradu povriemeni časopis politički *(ili* slučajno znanstveni, strukovni i t. d.) pod naslovom „*Kukuvača*“ koj će izlazivati svaki dan, *(ili* svaki drugi dan i t. d.) ob osam satih u jutro, izim nedelja i blagdana, počam od prvoga Prosinca t. g.

Ovaj časopis donašati će svakdanje političke i nepolitičke novosti; baviti će se u obće i pretresivati pitanja politička, družtvena i vjerozakonska, crpljajući dakako novote i vjesti iz ovozemnih i inostranih novinah.

Digitized by Google

Odgovorni Urednik biti ću mu ja (ili druga osoba), u koju svrhu, evome na opravdanje zakonitih mojih svojstva kao sliedi.

1. Dovršio sam dobu od 24 godine (manje nemože imati — dakle *samosvojan* ili *sui juris)*, kao svjedoči ro-
A. dni list pod *A;* jesam član ove obćine (dakle austro-ugarski državljanin), i stalno pribivam u ovom gradu (u kojem će izlazivati časopis), glasom svjedočbe Po-
B. litičke Oblasti pod *B.*
2. Nalazim se u podpunom uživanju gradjanskih pravah, a moje ponašanje je neprikorno, kao izlazi iz svje-
C. dočbe pod *C.*
3. Napokon opaziti mi je, da će upitni časopis biti tiskan u štampari (tiskari) Franje K. Danilovog iz... ovdie takodjer nastanjenog.

Dočim imadem čast ova prijaviti tom Slavnom c. k. *(ili* kr.) Državnom Odvjetničtvu (i posebno oblasti javne sjegurnosti), očitujem se pripravnim na položenje propisane jamčevine (1).

Rul. 50 *nově. za svaki tabak.*

255. Prijava o položenoj jamčevini, propisanoj za izdavanje časopisa.

Slavno i t. d. (kao Obraz. 254)!

Slavnom i t. d. (kao Obraz. 254).

javlja da je položio jamčevinu za izdavanje časopisa *Kukuvača.*

Prilozi A. B.

Jednopis.

Glasom izvorne namire Slavnog c.
A. k. *(ili* kr.) Ureda Blagajne...pod *A,* položio sam uslied uputе ovomjestne Slavne Oblasti javne sjegurnosti od 4 Studena t. g. Br. 1000
B. pod *B,* iznos od fr. 4000 u ime jamčevine, obzirom na izdavanje mojeg časopisa „*Kukuvača*“

Ovo imadem čast prijaviti tom Slavnom c. kr. *(ili* kr.) Državnom Odvjetničtvu (a posebno i Oblasti javne Sjegurnosti) za shodno znanje, molbom da mi dotične priloge, a naročito namiru povratiti izvoli.

(1). Gornja točka valja samo za časopise podvržene jamčevini.

Digitized by Google

Bul. 50 *novč. za svaki arak.*

256. Molba za izdanje svjedočbe u obziru, da zavisno od prestalog izdavanja kakovog časopisa, nije u tečaju ikakova kaznena iztraga i t. d.

Slavno Državno Odvjetničtvo!

Slavnom i t. d. (kao Obraz. 254).

za izdanje nutrinavedene svjedočbe.

Jednopis

Budući je jurve izteklo šest mjeseca (V. str. 499, zadnju stav. toč. 15), odkad je prestao izlaziti u ovom gradu, moj politički časopis „*Kukuvača*“ — i želeći dobiti natrag jamčevinu od 4000 fr. a. v. koju sam za njega položio, glasom prijave toj Slavnoj Oblasti podnešene dana 15 Studena p. g. Br. 2050 — to molim istoslavnu Oblast, da mi na temelju Tiskovnog Zakona, posvjedočiti izvoli: da zavisno od prestalog izdavanja pomenutog časopisa, nije u tečaju ikakova kaznena iztraga, niti u zaostatku kakova ovrha osude, ili koja naknada iztražnih troškovah; u svrhu da kroz to svjedočanstvo, bude mi pako moguće zaiskati povratak upitne jamčevine.

Bul. 50 *novč. za svaki arak.*

257. Molba za povratak jamčevine, jur položene za izdavanje kakovog časopisa. (1)

Slavni Urede Zbirne (ili Porezne) Blagajne!

Slavnom c. k. Uredu Zbirne Blagajne *(ili* kr. Poreznom Uredu) u...

Molba

Janka N Perovog iz...kb. 5.

za izdanje jamčevine od 4000 fr.

Prilozi A. B.

Jednopis.

Budući polag svjedočbe ovdašnjeg c. k. *(ili* kr.) Državnog Odvjetničtva pod *A*, neima ikakove zaprieke da mi se izdade jamčevina od 4000 fr. a. v. po meni položena glasom namire pod *B*, za izdavanje jur prestalog mojeg časopisa „*Kukuvača*“ - to molim da mi se upitni iznos, prama *nebiljegovanoj* namiri izdaje.

A.

B.

(1). Zakon nekaže baš naročito, da se gornja molba mora napraviti i podnieti dotičnoj oblasti; uslied česa bi reći da je dovoljno, da stranka osobno i brzoručno pokaže i izruči Blagajničkom Uredu svjedočbu Državnog Odvjetničtva, za imati natrag svoju jamčevinu.

Digitized by Google

O zadružbah (družtvih ili klubovih) znanstvenih, zabavnih, političkih i t. d.

1. Polag Zakona od 15 Studena 1867, utemeljenje zadružbah ili klubovah (associazioni) znanstvenih, zabavnih, političkih i sličnih (izuzamši dakako trgovačka družtva, ona čija je svrha dobitak i t. d.), mora biti *pismeno* prijavljeno Zemaljskoj Političkoj Vladi, od strane poduzetnikah, a to uz pridonesenje zadružbenih pravilah, i prije još nego započme njihovo djelovanje.
2. Iz otih pravilah mora izlaziti: *a* svrha zadružbe potriebna sredstva, i način kako se imaju postići; *b* način utemeljenja i obnove zadružbe; *c* njeino sjedište; *d* prava i dužnosti zadružbenih članovah; *e* članovi ravnateljstva; *f* potriebnosti za valjanost zaključakah, odpravakah, i objavljenjah; *g* način kako se zadružbene priepore imadu poravnivati (nagadjati); *h* zastupstvo zadružbe prama tretjim osobam; te napokon *i* odredbe o razstavi zadružbe.
3. Pravila moraju biti podnešena u *pet* primjerakah.
4. Ako u rok od *četiri tjedana* (settimane), računav od dana predane prijave (toč. 1. 2. 3.), nedojde ikakova zabrana, ili ako je Zemaljska Vlada jur prije očitovala, da nekrati utemeljenje zadružbe, ova može slobodno započeti svoje djelovanje.
5. Proti slučajnoj zabrani može se utok uložiti u rok od *šestdeset danah*, na Ministarstvo unutarnjih poslovah.
6. U pogledu onih zadružbah, čije djelovanje razprostira se kroz podružnice (figliali) na više pokrajinah, kao nemanje onih, koje spadaju pod različitimi pokrajinami: valja se molbom obratiti na Ministarstvo unutarnjih poslovah.
7. Zadružbeno predsjedničtvo mora dotičnoj oblasti naznačiti u rok od *triuh danah*, brojiv od dana ute-

Digitized by Google

meljbe, svoje članove (imenom i predimenom), navedenjem njihovog pribivališta, i one koji zadružbu prama tretjim osobam zastupaju.

Ova naznačenja moraju se učiniti Oblasti Javne Sjegurnosti, u mjestih gdie se takova nalazi, a u drugih, Kotarskoj Političkoj Oblasti (Kapetanatu — Podžupaniji). Kod zadružbah razdieljenih u podružnicah, upitna naznačenja moraju biti učinjena posebno po svakoj pojedinoj podružnici.

8. Ako koja zadružba porazdieljava njeinim članom izvjestja o računih, ili o stvarih njeine djelatnosti, oli druge preglede takove vrsti: to moraju biti tri primjerka predana oblastim u toč. 7 navedenim; na što može biti zadružba prisiljena kroz novčane globe do 10 forinta.

9. O svakom zadružbenom sastanku (sakupljenju) mora biti po dotičnom predsjedničtvu ubavještjena, najmanje 24 sata prije, dotična oblast u točki 7 napomenuta, navedenjem mjesta i dobe, gdie i kada bude sliedio sastanak, a ako je sastanak javan, mora se to naznačiti.

10. Dobrovoljna razstava zadružbe mora biti odmah prijavljena Zemaljskoj Vladi, po zadružbenom predsjedničtvu, i dužno je to obnarodovati kroz službeni časopis.

11. U pogledu *političkih* zadružbah pako osim gorinavedenih, mora se obdržavati još što sliedi, najme:

a. inozemci, žene i malodobnici, nemogu se prijimati kao članovi političkih zadružbah;

b. predsjedničtvo mora biti sastavljeno barem od pet, a najveć, od deset članova;

c. političke zadružbe dužne su naznačiti oblasti u toč. 7 navedenoj, njihove članove u rok od *triuh danah*, nakon započetoga zadružbenog dielovanja, i dotično nakon prijetka svakog novog člana; ter podnieti svake godine, izkaz broja njihovih članovah — Ovi spisi nijesu podvrženi bularini.

Digitized by Google

12. Političkim zadružbam zabranjeno je utemeljivati *podružnice* (figliali), drugovanja med sobom, ili sporazumjevati se sa drugimi zadružbami, budi kroz dopisivanja, budi kroz odaslanike.

Bul. 50 novč. za svaki arak.

258. Molba dotično prijava o utemeljenju zabavne zadružbe.

Veleslavna Zemaljska Vlado (Gubernium)!

Veleslavnom i t. d. (kao Obraz 226).

prijavlja se utemeljenje zabavne zadružbe.

Prilog ./· 5 komada.

Jednopis.

Mi niže podpisani (utemeljitelji ili poduzetnici) nakanili smo utemeljiti u ovom gradu zabavnu zadružbu pod imenom „*Veseljaci*“ koja ako njoj ništa protivnoga nebude od strane te Veleslavne Zemaljske Oblasti, stupiti će u život dana 15 Prosinca t. g.

Svrha ove zadružbe, potriebna sredstva za njeino utemeljenje, prava i dužnosti dotičnih članovah, i ostala po zakonu propisana, izlaze iz zadružbenih pravilah (1), koja evo podnašamo u pet primjeraka pod ./· za blagovoljno znanje.

Bez bularine.

239. Molba dotično prijava kojom se poglavarstvu naznačuju članovi zadružbenog predsjedničtva i zastupstva.

Slavno Kotar. Satničtvo (Kapetanat — Podžupania — Oblast javne sjegurnosti)!

Budući se je prekjučer stalno utemeljila u ovom gradu, zadružba pod imenom „*Veseljaci*“ — toga radi podpisano predsjedničtvo, naznačuje u zakonito doba (2) toj Slavnoj Oblasti, predsjedničke članove i zadružbene zastupnike, s njihovim prebivalištem, kao slieđi:

---

(1). Zadružbena pravila mogu biti slična onim u Obraz. 29, sa potriebnimi preinačenji, kao je jurve opaženo na str. 106.

(2). V. str. 503, 504, točk. 7 i 11.

Digitized by Google

Slavnom c. k. Satničtvu (Kapetanatu — kr. Podžupaniji — Oblasti javne sjegurnosti). u...

Prijava

Danila N. Rokovog stališa .. iz...predsjednika zabavnog družtva „*Veseljaci*“.

naznačuje članove zadružbenog predsjedničtva i zastupstva.

Jednopis.

Danilo N. Rokov iz... pribivajući u... ulica... kućni br. 5— predsjednik i zastupnik zadružbe prama tretjim osobam.

Marko R. Jurov iz...pribivajući u...ulica... kb. 6— predsjednički namjestnik.

Ivan B. iz... kb. 7.
Gabro P. iz...kb. 8. } ravnaj. odbornici.
Petar F. iz... kb. 2.

Bul. 50 *novč. za svaki arak.*

260. Molba dotično prijava o dobrovoljnoj razstavi zabavne ili druge zadružbe.

Veleslavna Zemalj. Vlado (Gubernium — Namjestničtvo)!

Veles. i t. d. (kao Ob. 258).

Zabavna zadružba pod imenom „*Veseljaci*“ koja biaše utemeljena u ovom gradu, dana 3 Lipnja 1877, polag prijave učinjene toj Veleslavnoj Oblasti 5 istog mjeseca i godine: razstavila se je uslied jednoglasnog zaključka, pod današnjim danom.

Uslied toga, i na temelju obstojećih zakonskih propisah, podpisano zadružbeno predsjedničtvo javlja upitnu okolnost toj Vel. Zem. Vladi za shodno znanje.

Bul. 50 *novč. za svaki arak.*

261. Molba za političku dozvolu. dotično za odobrenje utemeljenja dioničarskog trgovačkog družtva (1).

Veleslavna Zemaljska Vlado (Gubernium, Namjestničtvo)!

A. Polag družtvenih pravilah (pogodbe — sastavljene kroz Sud, ili javnog bilježnika) pod *A*, mi nižepodpisani nakanili smo utemeljiti u ovom gradu, naručbeno osjeguravateljno družstvo uz dionice pod tvrdkom „*Osjeguravateljno Družtvo Obradović — Mateković i drugovi*“ (ili dioničarsko družtvo), koje bi stupilo u život dana.., a prestalo bi dana...

(1). Gornja Obraznica uporabiva je za same *Austrianske* pokrajine.

Digitized by Google

Veleslavnom i t. d. (kao Obraz. 226).

za dozvolu, dotično za odobrenj. utemeljenja dioničarskog trgovačkog družtva.

Prilozi A. B.

Jednopis.

Cilj ili svrha ovoga družtva biti će osjeguravanje pomorskih pogibeljah i štetah, kaonemanje onih vatrom ili povodnjom prouzrokovanih; u čemu, bude upotriebljena zakladna glavnica od 500,000 fr. a. v. od kojih, 300,000 fr. uložiti će družtvari osobno odgovorni Marko N. Ivan Z. (i t. d.), a ostali iznos od 200,000 fr. bit će porazdjeljen u četiristotine imeniteljnih dionicah (ili dielovih dioničkih), svaka od 500 fr. što sve, ujedno sa ostalimi uvjeti, izlazi iz rečenih pravilah.

Budući pravila ova podpunoma odgovaraju duhu ob-
B. stojećih zakonskih propisa: to mi, priklopiv pod *B*, obraznice odnosnih medjutomnih priznanica (polizze interinali), i dioničkih izprava, molimo veleslavnu Zemaljsku Vladu, na temelju člau. 174 i 208 Trgov. Zak. od 17 Prosinca 1862, da nazočnu obloženu molbu Visokom Ministarstvu unutarnjih poslovah podnieti blagoizvoli, u svrhu da se dostoji podieliti nam dozvolu utemeljenja upitnog družtva, i odobriti rečena pravila.

O pravu sakupljati se (tabori i t. d.).

U *Austrianskih* zemaljah, pravo sakupljati se utemeljeno je u Zakonu od 15 Studena 1867, polag kojega:

1. Dopušteno je sakupljati se, uz obdržavanje ustanovah istoga zakona.
2. Tko hoće da sazove pučku skupštinu, ili u obće skupštinu pristupnu obćinstvu i neograničenu na pozvane osobe, dužan je to *pismeno* javiti poglavarstvu najmanje *tri dana* prije, od onoga koj je za sastanak odredjen, i naznačiti mu svrhu, mjesto i vrieme.

Digitized by Google

3. Za držanje skupštinah pod vedrim nebom (tabori), potriebna je predtečna dozvola poglavarstva. Tko hoće da takovu skupštinu priredi, ima moliti za dozvolu, a u molbi ima se navesti svrha, mjesto i vrieme sakupljenja. To valja i za javne obhode (cortei), za koje ima se naznačiti i put, kojim će ići.
4. Skupštine biračah i izbornikah, u vrieme razpisanih izborah, i dogovori izbornikah sa izabranimi zastupnici, samo ako nebudu držani pod vedrim nebom, izključeni su od ovih zakonskih propisah.
5. Nadalje izključene su javne zabave, svatovi, običajne pučke svetčanosti, mrtvački sprovodi, vjerozakonski obhodi, hodočastja i druge skupštine ili obhode zakonom dopuštenih vjeroizpovjedih, samo ako se obavljaju na dosad običajan način.
6. Za vrieme kad je državni ili pokrajinski sabor sakupljen, nije dopušteno držati pučke skupštine pod vedrim nebom, u mjestu, gdie sabor saboruje ni u obsegu od pet miljah.
7. Inozemci nesmiju sazivati ni ravnati skupštine, o viećanju javnih stvarih, ni predsjedati joj. Na skupštine navedene u toč. 2. 3. 4. nesmije nitko doći oružan.
8. Pod imenom *poglavarstvo* u toč. 2 i 3 navedeno, razumjeva se:

a) u mjestih gdie se nalazi carska oblast sjegurnosti, ova ista oblast; *b)* u sjedištu političke zemaljske oblasti, ova ista oblast ako se tamo car. oblast sjegurnosti nenalazi; *c)* u svih drugih mjestih, politička kotarska oblast (Kapetanat ili Satničtvo).

9. Proti odredbam nižjih oblastih, može se uložiti utok na Zemaljsku Vladu, u rok od 8 danah, a proti odredbam ove oblasti, na Ministarstvo unutarnjih poslovah.
10. Za Kraljevinu *Hrvatsku* i *Slavoniju* pako, obstoji u gorinavedenom pogledu, Zakon od 14 Sječnja 1875, koj je doslovno jednak onomu za *Austrianske* zemlje, tom samom razlikom, u pogledu toč. 8, da pod rieč *poglavarstvo*, razumjeva se u podžupaniah, *veliki župan*, odnosno *podžupan*, a u gradovih, *gradski načelnik*

Digitized by Google

one podžupanie ili grada, gdie će se držati skupština — a u pogledu toč. 9, da se proti odredbam nižjih vlastih, može uložiti utok na *Zemaljsku Vladu.*

Bul. 50 *novč.* *za svaki arak.*

262. Molba dotično prijava o namjeravanom držanju pučke skupštine.

Slavno c. k. Kotar. Satničtvo (V. toč, 8 i 10)!

Slavnom i t d. (kao Obraz. 259),

javlja namjeravano držanje pučke skupštine dotično javnog naukovnog govora.

Jednopis.

Ja podpisani nakanio sam držati dana 15 tek. mieseca, ob osam satih na večer u dvorani razizemnoj kuće Br. 5, u ovom gradu, u ulici... pučku skupštinu, dotično dva javna naukovna govora, najme o kopnogatanju i prirodoslovju.

Budući će dotični ulaz biti svakomu slobodan, i neograničen na pozvane osobe: zato javljam toj Slavnoj Oblasti, u zakonito doba (tri dana prije) ovu moju nakanu, za shodno znanje.

Bul. 50 *novč.* *za svaki arak.*

263. Molba za dozvolu držanja tabora, ili skupštine pod vedrim nebom.

Slavno c. k. Kotar. Satničtvo (V. toč. 8 i 10)!

Slavnom i t. d. (kao Obraz. 259).

za predhodnu dozvolu držanja tabora pod vedrim nebom.

Jednopis.

Za utaložiti po mogućnosti nemire i strasti, prouzrokovane po teplovrućem pitanju o austro-ugarkoj zaposjedbi *Bosne* i *Hercegovine*, i zlokobno obstojeće med pristaše i nepristaše toga pitanja: nižepodpisani nakanili su prirediti i držati u tom pogledu (ili u drugom obziru) tabor, ili pučku skupštinu, pod ravnanjem Vatroslava N. Markovog stališa... iz...; a to na odprtom polju, iz iztočne strane blizu ovoga grada, dana 20 Prosinca tek. god. ob 10 satih u jutro.

Uslied toga, gorepomenuti priredioci, koji svoju vjeru davaju, da se obći mir i javna sjegurnost poremetiti neće, mole otu Slavnu Oblast u zakonito doba (barem tri dana prije), da im u navedenu svrhu predhodnu dozvolu podieliti izvoli.

Digitized by Google

Bul. V. Molbe u Bular. Tarifi. **264. Molba za izdanje dvogubke (duplicato) uredovnog spisa.**

Slavni Sude!

Slavnom i t. d. (kao Obraz. 125).

za izdanje dvogubke uručbene odluke od 8 Kol. 1878 Br. 300.

Jednopis.

s biljegom od 1 fr.

Budući sam izgubio uručbenu odluku (osudu i t. d.) od dana 5 Kolovoza t. g. Br. 300, kojom mi je taj Slavni Sud uručio ostavinu mojeg pokojnog otca Ivana N. iz... (*ili* budući moram pravdom postupati proti Jerku N. pokoj. Ivana, radi izplate fr. 200 u ime zajma, po meni izbrojenih njegovom pokoj. otcu; u koju svrhu potriebna mi je uručbenica tog Slavnog Suda od dana kao gore): to molim istoslavni Sud, da mi dvogubku iste odluke izdati izvoli; u koju svrhu ovdie priklapljam potriebnu bularinsku bilježicu od 1 fr.

Bul. V. Molbe u Bular. Tarifi. **265. Molba (uskornica) kojom se uskoriva riešenje kakovog posla, ili priašnjeg spisa.**

Slavnom i t. d (kao Obraz. 155)

kojom uskoriva riešenje svoje molbe podnešene 4 Listopada 1878, u predmetu...

Jednopis.

Dana 4 Listopada t. g. podnieo sam toj Slavnoj Oblasti moju molbu, za izdanje položenog iznosa od fr. 500 a. v. sačinjavajućih moj zakoniti dio ostavine pokojnog mi otca Ivana N. Gabrovog iz... (ili navesti će se koj drugi predmet).

Budući su od onog vriemena iztekla jur dva mjeseca, bez da bi bilo sve dosad sliedilo ikakovo riešenje u istom predmetu: to molim Slavni Sud da navedenu moju molbu čim prije moguće riešiti izvoli.

Digitized by Google

O poslovih **Novačenja** *ili* **Vojničke** *službe.*

1. Polag zakona ob *Obranbenoj Sili* od 5 Prosinca 1868, valjanog za sve pokrajine *Austrianske* i *Ugarske* krune, osim drugih slučajevah, oprošteni su vriemenito od dužnosti vojničke službe (stalna vojska, bojno pomorstvo, i domobranstvo) (1):

a. *jedini sin otca nesposobna za zaslužbu* (najme koj nije u stanju dobiti što mu je potriebno za se hraniti), ili *matere udovice;* što i o pojedinom *zetu* valja onda, kada (otac) sina jedinca neimade;

b. po smrti otčinoj, *jedini unuk dieda, nesposobna za zaslužbu,* ili *babe udovice,* ako neimaju sina;

c. *brat* sasvim *osirotjele bratje i sestarah.*

2. Nego na oprost imade pravo samo onaj jedini sin, unuk ili brat, koj je *zakonit po krvi,* i to samo onda, ako od njegova oprosta visi uzdržavanje roditeljah mu, dieda i babe, ili bratje mu i sestarah, i ako on dužnost tu izpunjava (2).

3. *Nezakonitomu* sinu pripada takov oprost, ako od oprosta njegova visi uzdržavanja nezakonite mu matere, i ako on dužnost tu izpunjava.

4. Pod istim uvjetom imati će se, baš kao sa jedinim sinom, unukom ili bratom, postupati i s onim, komu je jedini brat, ili komu su ostala bratja:

a. u službi redovitoj (linijskoj), ili u pričuvi (rezervi); ili

b. u dobi izpod 18 godinah; ili

c. poradi neizliečivih duševnih i tielesnih manah, nesposobna za svaku zaslužbu.

5. Tko je na temelju ovih ustanovah, vriemenito bio oprošćen, ali po tom oprostni naslov izgubio, ili propušća (zanemari) zadovoljiti uvjetom toga oprosta,

---

(1). Dužnost vojničke službe počimlje *prvim danom mjeseca Sječnja* one sunčane godine, u kojoj službi podvrženi novak dovršuje *dvadesetu* godinu.

(2). Privriemeno oslobodjenje nezavisi od toga, dali reklamirani skupno živi s obiteljskimi članovi, koje ima podupirati.

Digitized by Google

dužan je stupiti u stalnu vojsku, u bojno pomorstvo, ili u domobranstvo, u svojem dobnom razredu.

6. Glede vriemenitih oprostah, odlučuju *povjerenstvo (komisia) unovačenja*, proti čijoj odluci, dopušćen je utok na Ministarstvo za zemaljsku obranu, podnieti imajući se političkoj Kotarskoj Oblasti, i to u rok od 14 danah, računajući od proglašenja odluke, ili od njeine dostave.

7. Polag Naputka za provedbu predpomenutog zakona pako, podpore (pomoći) potriebujući rodjaci ili njihovi punomoćnici, koji teže za tim, da postignu privriemeno oslobodjenje jednoga ili drugog kojeg vojničkoga obvezanika, ili ovi potonji, ako teže za pogodnošću oprosta od todobne (prezentne) službe: dužni su, da odnošaje služeće za utemeljenje takovih pogodnostih, izkažu prigodom obćinskoga popisivanja vojničkih obvezanikah, ili najkašnje prigodom samoga redovnog stavljanja (unovačenja).

8. Radna nesposobnost otca i djeda, a i tasta, zatim radna nesposobnost brata reklamiranoga, 18 godišnjega ili još starijega, ako će oprostni zahtjev u tom pravcu da utemeljen bude — ima podpuno i trajno izključiti njihovu sposobnost za njihovu ili ikoju drugu zaslužbu, kojom bi bili kadri sebi i svojim ostalim obiteljskim članovom razmjerno dostatno uzdržavanje pribaviti.

9. Stoga se dakle ima smatrati, da radna nesposobnost postoji samo kod neizliečivih duševnih ili tjelesnih manah, podnipošto pako kod izliečivih, ili samo vriemenito vratjajućih se bolestih. — Moralne mane nesmiju se uzeti u obzir.

10. Nisu oslobodjeni *pastorci* gledom na očuha ili matjahu, *polubratja* gledom na bratju, s kojom ni jednoga skupnoga roditelja neimaju, zatim *posinci* i *naranci* (Pflegesöhne).

11. Kad se radi o oslobodjenju jedinih sinovah, nedolazi u obzir, dali otac ima ili neima zetah.

Digitized by Google

12. U molbi za povriemeni oprost od vojničke službe mora se priklopiti, dotično dokazati:

a. obiteljska izvjestnica najme izvadak iz župničkih maticah;

b. svjedočba izdana (potvrdjena) po občinskom načelniku i najmanje po dvajuh takovih občinskih članovih, koji imadu k istoj redovitoj stavnji pozvanih sinovah, za koje netraže niti privriemeno oslobodjenje, niti oprost od todobne (prezentne) službe, iz koje svjedočbe izlazi, da je reklamirani potrieban za uzdržavanje obitelji, potriebujuće njegove pomoći.

13. U toj svjedočbi ima se sadržavati:

a. ime reklamiranoga i onih članovah obitelji, kojim u korist se oprost traži;

b. svjedočba (gruntovnog ureda, ili poreznih knjigah) vrhu nepokretnoga posjeda obitelji ili eventualno svakoga pojedinoga člana iste, uz naznaku mjesta i občine, kuće i kućah, zatim zemaljah s njihovom površinom, polag vrstih sumarno;

c. naznaka načina zaslužbe, obrta ili zanimanja, iz kojega si obitelj ili eventualno svaki pojedini član iste, imenito i reklamirani, pribavlja sredstva za život, i u kojoj mjeri, zatim da li su okolnosti reklamiranoga takove, da je kadar obitelj dostatno podupirati;

d. sumarni i potanki (detaljirani) izkaz državnih porezah svake vrsti, kojimi je obteretjen nepokretni posjed, obrt, i t. d. — bez zemaljskih i občinskih prirezah;

e. iza točnoga izpitivanja i savjestnoga prosudjenja okolnostih u vlastitom osvjedočenju temeljeća se izjava, da li od reklamiranoga zbilja zavisi uzdržavanje naznačenih obiteljskih članovah, i da li je on tu dužnost dosele takodjer faktično, i u kojoj mjeri izpunjavao.

14. Liečničke svjedočbe, koje bi možebiti stranke dopriniele za dokaz radne nesposobnosti, nesmiju se uzeti u obzir.

Digitized by Google

15. Uvjeti pod kojimi posjednici poljskih gospodarstvah mogu zahtievati oprost od todobne (prezentne) službe, jesu sliedeći:

a. da njihov zemljištni posjed spada u razred poljskih gospodarstvah;

b. da dohodak toga poljskoga gospodarstva dosiže za samostalno uzdržavanje obitelji od pet glavah, a da nepresiže četverostruki iznos takova dohodka;

c. da je vojnički obvezanik vlastnik takovoga gospodarstva;

d. da je to gospodarstvo putem nasliedstva (iza roditeljah, praroditeljah, iza pobočnih rodjakah, ili iza stranjskih ljudih) na njega dospjelo (došlo); i

e. da vojnički obvezanik redovito tamo stanuje, i da on to gospodarstvo osobno vodi.

16. Uvjet navedeni pod točkom *a)* valja dokazati izvadkom iz gruntovnice, iz porezne knjige i t. d.

Glede uvjetak navedenih pod toč. *b) e)*, valja pridonieti pismenu svjedočbu občinskoga načelnika i dvajuh takovih članova občine, koji pri tom istom novačenju imadu sinove, vojenoj dužnosti podvržene, nu koji za ove niti traže privriemenoga oslobodjenja, niti pako oprosta od todobne službe.

Ova svjedočba ima u sebi sadržavati:

a. označenje gospodarstva, ime mjesta, občine, broj kuće, zatim prostor i kakvoću zemaljah (zemljišta);

b. s kakovimi je porezi (daćami) taj posjed obteretjen, i to polag prediduće toč. 13 slov. *d;*

c. izjavu o tom: dali je prihod toga gospodarstva dovoljan za uzdržavanje obitelji, sastojeće iz pet članovah? brez da medjutim presiže četverostruki iznos takova prihoda; što mora biti podvrdjeno po občinskom načelniku.

17. To da je onaj, koj traži oprost od todobne službe zaista vlastnik izkazanoga poljskoga gospodarstva (toč. 15 slov. *c)*, valja dokazati izvadkom iz gruntovnice, ili gdie takovih neima valja istu okolnost,

Digitized by Google

kao i to da je putem nasliedstva došao do toga gospodarstva (slov. *d)*, dokazati s prenosnom izpravom, ili gdie se prije toga, ni takova izdavala nije — s poreznom knjižicom, ili sa svjedočbom oblasti, pozvane da razpravlja ostavinske poslove.

18. Oni mužki rodjaci, koji pri riešavanju reklamaciah u obzir dolaze, te glede kojih se ima liečnički konštatirati, da su nesposobni za zaslužbu obvezani su osobno doći pred novačeće povjerenstvo. U slučaju ako takove osobe nedojdu, ima se reklamacia odbiti.

Od osobnoga dolazka pred stavno povjerenstvo, izuzimlju se samo:

a. oni koji su prevalili *sedamdesetu* godinu svoga života, ako občinski načelnik potvrdi, da je njihova nesposobnost za zaslužbu obće poznata;

b. oni rodjaci, glede kojih se potankim službenim potraživanjem nedvojbeno dokaže, da su očito nesposobni za zaslužbu.

19. Odpust od vojničke službe zbiva se ili redovito t. j. po izpunjenoj službovnoj obvezanosti, ili izvanredno, prije toga roka.

Ovo zadnje odpuštjenje biva u sliedećih slučajevih:

a. ako je unovačenje bilo protuzakonito;

b. ako dotičnik postane neizključivo nesposobnim za službu;

c. ako vojnik dojde u koj od odnošajah, spomenutih u točkah 1 slov. *a. b. c*;

d. u vrieme mira kod onoga, koj je kao sliednik unovačen, čim unutar zakonom opredjeljenoga zapornoga roka, koj prednik stupi u stalnu vojsku ili u bojno pomorstvo; napokon

e. u svrhu izseljenja.

20. Ako je koj vojnik postao jedinom podporom pomoći triebajućih roditeljah, djeda, babe, braće sestarah, tasta ili punice, onda te pomoći triebajući rodjak ili njegov punomoćnik, predaje kod nadležnoga kotarskoga glavnoga činovnika molbenicu obloženu s dokazi, koji su označeni u toč. 12. 13. uslied koje ima se na tom temelju preduzeti odpustna razprava.

Digitized by Google

Bez bularine **266. Molba za vrlemeniti oprost (oslobodjenje) jedinog sina od unovačenja (vojničke službe).**

Slavno Unovačujuće Povjerenstvo!

Slav. Unovačujućem Povjerenstvu u...

Molba

Bogdana N. pokoj. Jerka iz... kb. 5.

za oprost jedinog sina od unovačenja.

Prilozi A. B.

Jednopis.

Kao svjedoči izvadak iz župničkih maticah (obiteljna izvjestnica) vrhu *A.* osoblja moje obitelji pod *A*, ja podpisani (zakoniti *otac* jedinog sina, nesposoban za zaslužbu radi *neizliečivih* tjelesnih ili duševnih manah, oli radi starosti — ili zakonita *udova mat* jedinca — ili prava (krvna) *mat nezakonitog* jedinog svojeg sina — ili *jedini zet* tasta nesposobna za zaslužbu (kao gore), koj neima nijednog sina — ili jedini zet *punice udovice* koja neima nijednog vlastitog sina — ili zakoniti *djed* nesposoban za zaslužbu (kao gore), koj neima svoje vlastite djetce, nije u stanju hraniti samoga sebe, i ima jedinoga vojničkoj službi podvrženoga unuka bez otca, koj ga hrani i nastoji — ili zakonita *baba udovica*, bez vlastite djetce, koja ima takovoga jedinog unuka bez otca, koj ju hrani i nastoji — ili *vojnički obvezanik*, sirota bez otca i matere, koj imade zakonitu osirotjenu bratju i sestre, čije uzdržavanje zavisi od njegova oprosta od unovačenja — ili *brat* jedinoga brata ili bratje, koji su obvezani redovitoj ili pričuvnoj službi (servizio di linea o riserva) — ili *brat* onoga brata ili bratje, koji neimaju još *osamnaest* godinah, oli nijesu u stanju pribaviti si koj način za se uzdržavati, zbog *neizliečivih* duševnih ili tjelesnih manah — ili *vojnički obvezanik*, koj imade svoj vlastiti zemljišni posjed, čiji dohodak je dostatan na uzdržavanje obitelji od *pet* glavah, a nepresiže *četverostruki* iznos takova dohodka, ali da on gospodarstvo toga posjeda osobno vodi i tamo redovito stanuje, a navlastito da ga je dobio putem *nasliedstva*) imadem jedinoga mužkog sina imenom Danila N. iz...koj, kao rodjen dana... godine... podložen je ovogodišnjem novačenju.

Digitized by Google

Budući ipak nijesam u stanju sebi pribaviti potriebno uzdržavanje (morda za samoga sebe, ili takodjer za vlastitu ženu i druge), jer sam žalibože sliep od oba oka (hrom i t. d.), kao što se bude obsvjedočilo to Slavno Povjerenstvo, pred kojim ću se na odredjeni dan osobno predstaviti (V. toč. 18); nego me isti moj sin hrani i nastoji kovačkim njegovim zanatom, od kojega dobiva 12 fr. (manje ili više) svaki tjedan, pak izplatjiva i godišjni porez od fr... (a morda i nastoji gruntovno imanje, vlastničtvo kojega dokazati će se gruntovnim nebiljegovanim izvadkom, poreznom knjižicom i t. d. ujedno s dokazom dotičnog godišnjeg poreza), te iz njegova oprosta od vojničke službe za-
B. visi moje uzdržavanje, kao izlazi iz svjedočbe pod *B*, izdane mi i potvrdjene po občinskom načelniku i dvajuh občinskih članovih, koji imadu k istoj redovitoj stavnji pozvane sinove, za koje netraže niti privriemeno oslobodjenje, niti oprost od todobne službe (V. toč. 12 i 13): toga radi molim da se isti moj jedini sin, kao neobhodno potrieban za moje uzdržavanje, od unovačenja ili vojničke službe vriemenito oprosti.

Bul 50 *novč. za svaki arak.*

267. Molba za odpust od vojničke službe.

Slavno c. k. Kotarsko Satničtvo (i t. d. kao Obraz. 232)!

Slavnom i t. d. (kao Obraz. 138).

za odpust jedinog sina Marka N. od vojničke službe.

Prilozi od A do E.

Jednopis.

A. Glasom izvadka iz župničkih matičah pod *A*, umro je dana 15 Studena t. g. moj sin Jerko N. iz... (t. j. *zakoniti sin otca* nesposobna za zaslužbu, radi neizliečivih tjelesnih ili duševnih manah, oli radi starosti — ili *zakoniti sin udove matere* — ili *prave* (krvne) *matere nezakoniti sin* — ili *zet tasta* nesposobna za zaslužbu, kao gore, koj tast neima nijednog sina, izvan n. p. onog u vojničkoj službi, odpust kojega se upravo traži — ili *zet punice udovice*, koja neima nijednog vlastitog sina, niti

Digitized by Google

zeta, izvan onog u vojničkoj službi — ili *zakoniti unuk djeda* nesposobna za zaslužbu, kao gore, koj neima svoje vlastite djetce, nije u stanju hraniti samoga sebe, i imao je jedino tog umrlog unuka bez otca, koj ga je hranio, izvan onoga u vojničkoj službi — ili *zakoniti unuk babe udovice* bez vlastite djetce, koja je imala samo toga umrlog unuka bez otca, koj ju je hranio, i onog u vojničkoj službi — ili *brat sirota bez otca i matere*, koj je hranio svoju zakonitu osirotjenu bratju i sestre kod kuće, koji neimaju još *osamnaest* godinah, ili ako su i stariji, al nijesu u stanju pribaviti si koj način za se uzdržavati, zbog neizliečivih duševnih ili tjelesnih manah).

Polag goripriložene izprave pod *A* dakle, meni sad neostaje nego jedini sin Marko N. (zet - unuk - brat), unovačen pred dvie godine, i služeći sad u Trstu kao prostak (desetnik kapral i t. d.) u četvrtoj satniji, 33e pješačke pukovnije Baruna Kuševića.

Budući ipak ja nijesam u stanju sebi pribaviti potriebno uzdržavanje (morda za samoga sebe, ili takodjer za vlastitu ženu i druge), jer sam žalibože sliep od oba oka (hrom i t. d.), kao izlazi iz liečni-

B. čke svjedočbe pod *B*, osim što sam pripravan predstaviti se na svaku zapovjed, pred dotičnim poglavarstvom, da se svojimi otči o tomu obsvjedoči: to se rečeni moj jedini sin (zet - unuk - brat) Marko N. sadašnji vojnik, smatrati mora kao jedina moja pomoć i neobhodno potrieban za moje uzdržavanje, jer kad bi bio kod kuće, kroz njegov bačvarski zanat i (slučajno) nastojanje mojega gruntovnog imanja dokaza-

C. nog izvadkom zemljišnih knjigah pod *C*, na koga platjam u ime godišnje kućarine fr... a u ime zemlja-

D. rine fr... kao svjedoči porezna knjižica pod *D*, on bi mene nesposobna za radnju hranio, i osjegurano bi bilo dobrostanje moje obitelji, kao sve to izlazi iz

E. svjedočbe pod *E*, izdane mi i potvrdjene po ovdašnjem občinskom načelniku i dvajuh občinskih članovih, koji imadu k novačenju ove godine podvržene sinove (ili

Digitized by Google

jur služeće kao vojnike), bez da bi bili tražili njihov oprost ili odpust od vojničke službe.

Na temelju navedenih dakle molim (V. toć. 20) Slavno Satničtvo (podžupaniju i t. d.), da nazočnu moju molbu nadležnom mjestu podnieti izvoli, u svrhu da se goripomenuti moj sin (zet - unuk - brat), Marko N. od vojničke službe odpusti.

Bul. 50 *novč. za svaki arak.*

268. Molba za odpust od vojničke službe *(ili* **oprost od unovačenja), u slučaju kad je vojnik (dotično novak) postao gospodar gruntovnoga imanja.**

Slavno (i t. d. kao Obraz. 267).

Slavnom i t. d. (kao Ob. 267).

Umro je pred dva mjeseca (manje ili više) u ovom gradu (ili selu) Miroslav N. Ivanov iz... ostaviv za sobom poljsko gospodarstvo, sastojeće iz jedne (ili više) kuće, i različitih zemaljah, nalazećih se u ovoj općini, i potanko opisanih u gruntovnom
A. izvadku pod *A;* koje poljsko gospodarstvo, dotično njegov godišnji dohodak dosiže za samostalno uzdržavanje obitelji od pet glavah (zakonita mjera), a nepresiže četverostruki iznos toga dohodka, kao izlazi iz svjedočbe ovdašnjeg općinskog načelnika
B. i dvajuh članovah ove općine pod *B*, koji imadu k novačenju ove godine podvržene sinove (ili jur služeće kao vojnike), bez da bi bili tražili njihov oprost ili odpust od vojničke službe; dočim se pako na isto imanje platja godišnji državni porez od fr... najme u ime kućarine fr... a u ime zemljarine fr... kao svjedoči
C. porezna knjižica pod *C.*

Rečeni pokojnik ostavio je cieli taj gruntovni imetak, njegovom sinu (rodjaku ili stranjskomu) Josipu N. iz... unovačenom u prošastoj godini, i sadašnjem kapralu u drugoj satniji, desete pukovnije konjanikah u... *(ili* novačenju podvrženomu, u posjed toga imjetka jur došavšemu i tamo redovito stanujućemu); kojemu, iza ostavinske razprave, biaše jurve i uručen, pravom odpisa dotično pripisa na njegovo ime, i to sudbenom
D. odlukom od dana 5 t. m. Br. 800 pod *D.*

Digitized by Google

Budući je privriemena uprava tog poljskog gospodarstva meni bila povjerena, jer pokojnik nije ostavio drugih nasliednikah koji bi to dobro nastojali; i pošto je neobhodno potriebito da rečeni vojnik, dotično vlastnik dojde osobno u posjed upitnoga imanja i da tamo redovito stanuje, ako se neće da propade, što takodjer izlazi iz svjedočbe pod *B:* zato ja podpisani
E. kao njegov punomoćnik, opravdan punovlastjem pod *E*, molim tu Slavnu Oblast, da se pomenuti Josip N. iz...od vojničke službe odpusti (dotično od unovačenja oprosti).

Bez bularine, ako prileži svjedočba siromaštva.

269. Prosbenica za postignutje učeničke zakladnine (stipendie).

Slavno (i t. d. kao Obraz. 232)!

Slavnom i t. d. (kao Obraz 138).

za podieljenje učeničke zakladnine svojem sinu Ladislavu S. učeniku petog razreda kod višjeg gimnaziuma u...

Prilozi od *A.* do *E.*

Jednopis.

Budući medju ostalimi, razpoložive su, polag Oglasa te Slavne Oblasti od 5 t. m. Br. 68, dvie učeničke zakladnine ili štipendie, najme jedna od 200 fr. a. v. pod imenom *Slovinićka zakladnina*, a druga *Poljičanska* od 100 fr. — to ja podpisani molim, da se po mogućnosti prva od 200, fr. ili barem druga, milostivo podieli mojem sinu Ladislavu S. na temelju sliedećih njegovih naslovah.

1. Isti moj sin rodom je iz *Hvara*, član one obćine, stupio je u osamnaestu godinu svoje dobe, i upravo nosi ime zakladnika, kao to sve izlazi iz rodne svje-
A. dočbe pod *A.*

2. On se je dobrim uspjehom podstavio ciepljenju i dociepljenju kozicah (boginjah), glasom liečničke svje-
B. dočbe pod *B.*

Digitized by Google

3. Polaziva sad peti razred kod višjega gimnaziuma u... a u dosadanjih naucih, izkazao je uvjek najveću želju i marljivost, tako da je i zadnje školsko polugodište
C. izvrstno probavio, polag odnosne svjedočbe pod *C*, i izkazao neprikorno dapače odlično ponašanje.

4. Ja neimam pako ikakvoga imjetka, kao dokaziva si-
D. romašna svjedočba pod *D.*

Vidiv dakle da ja, obzirom na ubogi i erdjavi moj položaj, nebih bio u stanju potrošiti niti novčića za izobraženje i nauke istog mojeg sina; ter da bi bila za njega najveća nesrieća, da zbog pomankanja sriedstva, nebi mogao u naucih napriedovati, i postati koristnim članom domovine: toga radi opetovano molim, da se istomu mojem sinu prvopomenuta *Slovinićka* zakladnina od 200 fr., a kad to nebi ikako bilo mogućno, tad i ona od 100 fr. milostivo podieli.

Bul. 50 *novč. za svaki arak.*

270. Prosbenica za postignutje javne službe.

Slavno Predsjedničtvo!

Slavnomu Predsjedničtvu c. k Okružnog Suda (Tribunala, ili kr. Županjskog Sudbenog Stola) u...

Prosbenica

Jerka N. Perovog, iz.. Pristava Pomoć. Uredah c. k. Okružnog Suda u...

za postignutje službe Ravnatelja Pomoćnih Uredah kod c. k. Okružnog Suda u...

Prilozi od *A.* do *S.*

Jednopis.

Budući je izpražnjeno mjesto (služba) Ravnatelja pomoćnih uredah kod Slavnog Sudišta u... (ili pisara — učitelja i t. d.), polag Oglasa od 4 Kolovoza t. g. Br. 650: to ja podpisani pokorno molim, da mi se ista služba podieli, na temelju sliedećih mojih svojstvah.

1. Rodom sam iz..Rimokatoličkog (ili drugog) vjeroizpovjedanja, imadem 35 godinah, ter sam oženjen (ili ne), i otac troje (manje ili više) neobskrbljene djetce, polag izpravah
A . C. pod *A. B. C.*

Digitized by Google

2. Izučio sam normalne, gimnazialne i mudroznan-
D. E. F. stvene nauke, glasom svjedočbah pod *D. E. F.*

3. Služim jur petnaest neprekidnih godina kao javni činovnik, najme kao Pisar kod Slavnog Suda u... od dana... u kojem sam službenu prisegu položio,
G. H. do dana.., kao svjedoče izprave *G. H*, a kao Pristav pomoćnih uredah kod Slavnog Sudišta
I. u...od dana...do dana današnjega, glasom priloga *I.*

4. Ja divanim i pišem dobro hrvatski, talianski i niemački jezik, a podobro takodjer francuzki i latinski, o čemu služe kao dokazi svjedočbe
K do O. od *K. do O.*

5. Zbog moje izvanredne marljivosti neprestano izkazane u javnoj službi, zadobio sam pohvalne
P. Q. svjedočbe pod *P. Q;* a u zadnje vrieme pako, radi neumornoga moga nastojanja za sveobće
R. dobro, bio mi je glasom izprave pod *R*, blagonaklono podieljen krst viteza reda Franje Josipa I. Na temelju dakle navedenih mojih svojstvah, na kratko sadržanih u sposobniku (tabella di qua-
S. lifiche) pod *S*, ponavljam moju molbu, i prosim da mi se u ime nagrade neumorne moje revnosti u javnoj službi, i težnje za sveobće dobro, zamoljena služba podieli.

Bul. 50 *novč. za svaki arak.*

271. Prosbenica službenika ili činovnika za postignutje nagrade.

Slavno Predsjedničtvo!

Slavnom i t. d. (kao Obraz. 270).

za postignutje nagrade.

Jednopis.

Uslied prenosa ovog Sudišta od kuće Bogdana N. u ovu Ivana Z. gdie se sad nalazi, uredovni spisi sačinjavajući ovosudbenu pismaru, bili su takodjer prenešeni, te iz prve ruke postavljeni u velikoj dvorani razi zemlje ove iste kuće, a to dakako u najvećem neredu i nagomilani jedan na drugoga.

Digitized by Google

Zahtievajući ipak javna služba, da se tom neredu odmah doskoči, meni podpisanomu, kao je znano, bila je povjerena zadaća, da upitna pisma, dotično pismaru u red postavim (ili navesti će se drugo koje *izvanredno* poslovanje, opravljeno u *izvanuredovnih* satih).

Iz tolikoga meteža, postaviti u priašnjem redu razbrcanu i uzkotrljanu pismaru, bila je za me doistine najteža i vele neugodna zadaća; jer za postići što najprije željenu svrhu, morao sam neprestano okol toga raditi, a uvjek u najvećoj i nezdravoj prašini: dočim pako iz druge strane, nijesam mogao niti sam zapustio redovitu moju službu i tekuće povjerene mi poslove, s kojimi sam bio uvjek, kao je poznato, na dnevnom redu.

Budući sam ja dakle nakon jednomjesečnog neumornog i velikog truda, te u izvanuredovnih satih, dokončao povjereni mi posao, i stavio sve i svaka u najboljem redu, kao se to Slavno Predsjedničtvo svojimi oči obsvjedočiti može: toga radi pokorno molim, da izvoli predlog na višje mjesto učiniti, da mi se primjerna nagrada podieli.

Bul. 50 *novč. za svaki arak.*

272. Prosbenica službenika za postignutje pripomoći ili podpore

Slavno Predsjedničtvo!

Slavnom i t. d. (kao Obraz. 270).

A. B.

Nemila bolest, koja tečajem ove godine, opetovano posjeti mene i moju obitelj, postavi me u najžalostnijem položaju, tako da sam se na sve strane zadužio, a navlastito prama dotičnom liečniku, kojemu za njegove pohode i vračenja, dugujem iznos od 75 fr., a prama liekarniku za podavane (pružene) mi liekove, iznos od fr. 40, kao svjedoče nenamireni još odnosni njihovi računi pod *A. B.*

Budući izvan kukavne moje platje od mjesečnih 50 fr. ništa na svjetu neposjedujem; a s njimi nemožem u ovoj izvanrednoj i posvud vladajućoj skupoći, navedena

Digitized by Google

dva duga izplatiti, jer mi je osim mene hraniti najprije, a Bog zna kako, ženu i četveru djetcu: toga radi u ovom žalostnom položaju, i podtaknut po izvanrednoj marljivosti u javnoj službi po meni neprestano izkazanoj: ponižno molim Slavno Predsjedničtvo, da nazočnu moju obloženu prosbenicu Veleslavnoj Višjoj Oblasti blagohotnim predlogom podnieti (ili podastrti) izvoli, da se dostoji podieliti mi pripomoć radi bolesti.

Bul. 50 *novć.* **273. Prosbenica službenika za postignutje predplate.** *za svaki arak.*

Slavno Predsjedničtvo!

Slavnom i t. d. kao Ob. 270).

A. Neprestana bolest, koja pritišće jur od tri mjeseca moju ženu (djetcu i t. d.), kao izvira iz liečničke svjedočbe pod *A;* pak obćepoznata izvanredna skupoća živeza i ostalih potriebućah, za mnogobrojnu moju obitelj, sastojeću iz žene mi, petere djetce i služkinje osim mene: tako me stisnuše, da ja sa malenom platjicom od 40 fr. na mjesec, nemožem ikako izaći, i neznam kud ću krenuti glavom.

Uslied toga, i budući u ovoj godini nije mi (slučajno) doznačena bila ikakova pripomoć, nagrada ili predplata: nalazim se prisiljen moliti Slavno Predsjedničtvo, da nazočnu moju obloženu prosbenicu Veleslavnom Predsjedničtvu višje oblasti podnieti (ili podastrti) izvoli, u svrhu da se dostoji doznačiti mi predplatu od triuh mjesecah godišnje moje platje, uz povratak u dvanaest (manje ili više) mjesečnih obrocih; što ja ponižno molim tom opazkom, da nedugujem sad niti novčića visokom Eraru, nego potežem redovito i podpunoma moju platju, kao svjedoči opazka na nožje ove prosbenice postavljena po ovdašnjem uredu Glavne Mitničke (ili Zbirne) Blagajne, koj me redovito izplatjiva.

Digitized by Google

Bul. 50 *novč. za svaki arak.*

274. Prosbenica javnog službenika za postignutje mirovine.

Slavno Predsjedničtvo!

Veleslavnom i t. d. (kao Obraz. 270).

za postignutje mirovine.

Prilozi od *A.* do *D.*

Jednopis.

Dana 5 Ožujka godine 1838, ja podpisani biah imenovan privriemenim perovodjem kod Veleslavne Zemaljske Vlade u Trstu, sa godišnjom platjom od 400 fr. sreb. ter sam u toj kakvoći službenu prisegu položio dana 28 istog miesesa i godine, kao sve to izlazi iz *A.* odluke moga imenovanja pod *A.* — Nakon toga od- *B.* lukom pod *B*, biah imenovan savjetnikom c. k. Okružnog Suda u Kotoru sa godišnjom platjom od fr. 1200 sreb., a napokon stalnim savjetnikom c. k. Prizivnog Suda u Zadru uz godišnju platju od fr. 2500 a. v. položiv odnosnu službenu prisegu dne...kao svje- *C.* doči odluka imenovanja pod *C;* a kod ove Veleslavne Oblasti, nalazim se evo još i danas u javnoj službi. Budući od vriemena mojeg najprvog imenovanja javnim činovnikom, pa do danas, prošla je jur doba od *četrdeset* godinah (manje ili više); i pošto zbog moje dugotrajne i neprestane bolesti u prsih (ledjih očih i *D.* t. d.), dokazane liečničkom svjedočbom pod *D*, ja nijesam već žalibože sposoban za napriedovati u javnoj službi: toga radi molim sad predpostavljeno mi Veleslavno Predsjedničtvo, da nazočnu obloženu moju molbu podnieti izvoli Visokom Ministarstvu u svrhu, da budem u stanju mira postavljen, ter da mi se na temelju mojeg dugotrajnog i revnog prieko četrdeset godišnjeg službovanja, mirovina u mieri od ciele godišnje moje platje blagonaklono doznači.

Na temelju Najvišjeg Propisa od 9 Prosinca 1866, valjanog za pokrajine *Austrijanske* i *Ugarske* krune, državnim službenikom (činovnikom) i poslužiteljom, nalazećim se u stalnoj ili privriemenoj službi, oli u razpoloživom stanju; koji izajdu iz državne službe uslied njihove molbe, ili po odredbi poglavar-

Digitized by Google

stva, ali ne uslied odreke (zahvale) na službu, niti radi odpuštjenja — pripada u ime mirovine (pensione):

nakon	10	godinah	dovršenih	službe,	do	15, 1/3
„	15	„	„	„	„	20, 3/8
„	20	„	„	„	„	25, 4/8
„	25	„	„	„	„	30, 5/8
„	30	„	„	„	„	35, 6/8
„	35	„	„	„	„	40, 7/8

godišnje službovne platje, a nakon 40 godinah službe (iza kojiuh, on mora i dalje služiti, ako je u stanju) pripada im ciela platja.

Kad je činovnik služio 10 godinah, u tom slučaju, polag Najvišjeg Prop. od 20 Kolovoza 1819, pripada mirovina i njegovoj udovici (dakle ako činovnik nije dovršio 10 godinah službe, nepripada mirovina niti njemu, niti udovici njegovoj); uslied česa ako njoj je muž pokojni imao fr. 200 kon. nov. platje i više ujedno sa uzgrednimi dohodci, mirovina udovice nemože biti manja od fr. 100 konv. n. Ako je platja bila od 300 do 1000 fr. konv. nov. uključivo, mirovina udovice bit će *tretji* dio dotične platje. Ako je pak muževlja platja bila veća od 1000 fr. k. n. a nebi bila ustanovljena ikakova mirovina za udovicu, koja bi značaju odgovarala, tad će se uzeti za temelj platja od fr. 1000 k. n. a mirovina bit će od fr. 333:20 k. n. ili fr. 350 a. v.

Ako poslie smrti službenika, ostanu živa sama djetca, i ova jednako kao udovica, imaju pravo na mirovinu, a kad ju zamole, moraju držati se propisah, koji su za udovice ustanovljeni.

U smislu Odpisah Financ. Minist. od 14 Srpnja 1853, i Minist. Pravosud. 30 Studena 1855 Br. 22570, mirovine i providbine za udovice, kao nemanje odgojne pripomoći za djetcu, pripadaju od onog dana, u kojem je bila obustavljena službovna platja ili morovina pokojnog muža, dotično otca; a za djetcu rodjenu poslie njegova preminutja, od dana njihova rodjenja.

Bul. 50 *novč. za svaki arak.*

275. Prosbenica udove umrlog službenika, za postignutje mirovine njoj pripadajuće, i odgojne pripomoći za djetcu (1).

Veleslavno Predsjedničtvo!

Budući je pred malo danah preminuo u ovom gradu moj pokojni muž (suprug) Nikola N. Gabrov, rodom iz... bivši Savjetnik tog Veleslavnog Prizivnog Suda: to ja podpisana pokorno molim, da se doznači meni pripadajuća mirovina, i odgojna pripomoć za moju djetcu, na temelju sliedećih naslovah.

(1). Gornja prosbenica i one pod Br. 275. 276. 277, moraju biti naperene i podnešene predsjedničtvu one Oblasti, kod koje pokojni službenik, bio je najzad u službi.

Digitized by Google

Vele. i t. d. (kao Obraz. 274).

1. Dana 26 Listopada 1851, isti moj pokojni muž bio je imenovan Prislušnikom kod obstojalog c. k. Žup. Sud. Stola u Zagrebu, sa godišnjom pripomoćju od 300 fr. sr. i bio je u toj kakvoći zaprisežen dne 31 i. m. što sve izlazi iz odluke njegovog imenovanja
A. pod *A;* nadalje dana 6 Kol. 1854 bio je imenovan sudbeno-kotarskim Pristavom, 3 Ožujka 1856 Tajnikom vieća, a 8 Svibnja 1865, Prisjednikom kr. Županj. Sud. Stola u Osjeku, s godišnjom platjom od fr. 1600 a. v. i stanarinom od fr. 200,
B. C. D. E. glasom odlukah dotičnih imenovanja pod *B. C. D. E;* u kojoj zadnjoj službi, glasom smrtovne svje-
F. dočbe pod *F*, on je išao od ovoga svjeta dne 28 Studena tek. god. nakon javnog neprekidnog slnžbovanja od 27 godina, 1 mjeseca i 2 dana.

2. Isti moj muž, zbog hvalevriednog njegovog službovanja, bio jo odlikovan redom gvozdene krune
G. III razreda, glasom svjedočbe pod *G*, i bile su
H. I. mu izdane pohvalnice pod *H I.*

3. On je ostavio za sobom mene žalostnu udovicu i peteru zakonitu s manom porodjenu djetcu, od koje, zadnje dvie malodobne i neobskrbjene, ležeće žalibože na moja pletja, bez da bi bila dosad postigla ili imala ufanja za postići u buduće, nit ista djetca, niti ja, lišena u ostalom svakoga imjetka, kakovu baštinu ili drugo dobro; a to jesu:

a) Ivan rodjen 4 Sječnja 1863, glasom rodne svjedočbe
K. pod *K*, koj dakle imade 15 god. i 11 mjeseca, a stupiti će u normalnu dobu (od 18 god.) danom 4 Sječnja 1881;

b) Vatroslav rodjen (i t. d. kao pod *a).*

4. Ja se nalazim u dobi života od 55 god. polag rodne
L. svjedočbe pod *L*, a ovjenčala sam se s istim pokojnikom dana 26 Studena 1847, tako da sam s njim živjela za 31 god. i dva dana, a to neprekidno i uvjek u najboljem miru, glasom zupničke svjedočbe
M. pod *M.* Moj pokojni muž pako, kao rodjen dne 26
N. Prosinca 1823, polag rodne svjedočbe pod *N*, imao je dana naše ženitbe 24 godine.

Digitized by Google

Na temelju navedenih dakle, molim to Slavno Predsjedničtvo, da obzirom na javno i odlično službovanje istog pokojnika, pak i na erdjavi moj položaj i rečenih dvajuh malodobnikah, podnieti izvoli nazočnu moju prosbenicu višjoj Oblasti blagonaklonim predlogom: da se meni doznači normalna mirovina (za tečaj udovačkoga stanja), a svakomu pako od rečenih mojih dvajuh malodobnikah Ivanu i Vatroslavu N. primjerna odgojna pripomoć, doklam budu dosegli propisanu normalnu dobu, najme sinu Ivanu do dana 4 Sječnja, 1881, a Vatroslavu i t. d., ili inače do dana njihovoga namještenja; postaviv jednu i druge, ako moguće, u tečaju kod c. k. Zbirne Blagajne u... od dana 1 Prosinca t. g. u kojem bila je obustavljena redovita platja mojeg pokoj. muža.

Bez bularine. **276. Prosbenica za doznačenje pripomoći za trošak sprovoda i pogreba javnog službenika.**

Slavno Predsjedničtvo!

Slavnom i t. d. (kao Obraz. 274).

A. Glasom župničke svjedočbe pod *A*, preminuo je u ovom gradu, dana 2 Rujna t. g. moj pokojni muž (suprug) Petar N. Ivanov iz...Oficial Pomoćnih Uredah kod toga Slavnog Suda; ostaviv za sobom mene žalostnu udovicu, sa trojom zakonitom i neobskrbljenom našom djetcom; za koju kao i za me, polag svjedočbe (Župničkog Ureda potvrdjene po gradskom Magistratu, Podžupaniji, ili Ob-
B. ćinskoj oblasti) pod *B*, on je skrbio sve do njegove smrti.

Isti moj pokojni muž služio je neprekidno kao državni činovnik za vrieme od *prošlih deset* godinah, a to kao Oficial Pomoćnih Uredah c. k. Okružnog Suda u Dubrovniku, godišnjom platjom od fr. 525 dotično 600 a. v. od dana 5 Listopada 1868, kad je najme službenu prisegu položio, pa sve do dana njegovog preminutja, kao sve izlazi iz odluke njegovog ime-
C. novanja pod *C*, i svjedočbe pod *A*.

Digitized by Google

Ja biah sdružena s njim u zakonitoj ženitbi tečajem 12 godinah (više ili manje), kao izlazi iz ženitbene
D. svjedočbe pod *D*, ter sam živiela s njim sve do njegove smrti, glasom svjedočbe pod *B;* česa radi obzirom na vrieme njegova službovanja, pripada mi pravo na normalnu mirovinu, koju sam jurve zaiskala (ili ću zaiskati).

Budući ja neposjedujem ikakova pokretnog ili nepokretnog imjetka, kao izlazi iz svjedočbe siromaštva
E. pod *E;* ter vidiv iz druge strane da neznatna ostavina mojeg pokojnog muža, vriedna po prilici 40 fr., glasom vjerodostojnog prepisa dotičnog inventara (ili smrto-
F. vnice — rapporto di morte) pod *F*, nije bila dostatna niti za namirenje liečničkih zaslužbinah, liekariah za njegovu bolest, i malenog troška za njegov sprovod i pogreb: toga radi molim to Slavno Predsjedničtvo, da na temelju navedenih, i obzirom na žalostni moj položaj i mojih sirotah, nazočnu moju prosbenicu višjoj oblasti podnieti izvoli, u svrhu da po glasu Najvišje Naredbe od 24 Prosinca 1804, blagonaklono dostoji se doznačiti mi čim prije moguće iznos jednak *tromjesečnoj* platji, koju je u zadnje vrieme uživao isti moj pokojni muž; a to u ime pripomoći za trošak njegovoga sprovoda i pogreba.

Polag Najvišje Naredbe od 24 Prosinca 1804, kada činovnik, koj je imao pravo na mirovinu (najme koj je služio najmanje 10 godinah), i je potezao (vukao) godišnju platju od fr. 600 sreb. ili fr. 630 a. v. najviše, bude preminuo u takovom siromaštvu, da dobra po njemu ostavljena nebi bila dostatna za namiriti liečničke zaslužbine, liekarie i najmanji trošak za njegov sprovod i pogreb: tad udovici i djetci, u koliko biahu povjereni otčinskoj skrbi, bit će doznačen uslied njihove molbe, iznos tromjesečne platje koju je pokojnik u zadnje vrieme uživao, a to u ime pripomoći za trošak sprovoda i pogreba pokojnikova; koj iznos ipak nebude u mirovini uračunan.

Na isti tromjesec platje imadu pravo takodjer djetca službenikah, bez otca i matere, koja su dovršila 18 godinah, ako

Digitized by Google

u vrieme otčine smrti biahu po njemu hranjena ili uzdržana, u koliko mogu to dokazati; a osim toga ako mogu dokazati trošak bolesti, pogreba, i pomankanje dobarah i t. d.

Bul. 50 *novč.* *sa svaki arak.* **277. Prosbenica za doznačenje tromjesečne smrtovne odpravnine, na temelju plaće umrloga službenika.**

Slavno Predsjedničtvo!

Slavnom i t. d. (kao Ob. 274).

Dana 5 Listopada t. g. umro je u ovom gradu, za vriemena službovanja, moj muž (suprug) Danilo N. Perov iz... bivši prisjednik tog Slavnog kr. Županj. Sudbenog Stola, kao izlazi iz smrtovne
A. svjedočbe pod *A*, ostaviv za sobom mene njegovu udovicu, i dvoju našu zakonitu malodobnu i neobskrbljenu djetcu (manje ili više).

Isti moj pokojni muž bio je imenovan prisjednikom istoslavnog Suda, uz godišnju platju og 1200 fr. a. v. i položio je službenu prisegu dana 5 Travnja 1873, kao svjedoči Odluka njegovog imenovanja
B. pod *B*.

On je služio neprekidno i revno u toj kakvoći za pet godinah (dakle nije imao pravo na mirovinu), kad iznenada nemila smrt prekine njegovu službu i liepu budućnost!

Pošto sam ja s njim bila sdružena u ženitbi za 15 godinah (manje ili više), i živjela s njim u najboljem miru i slogi sve do njegove smrti, glasom župničke
C. svjedočbe pod *C*: toga radi, služeći se blagodati Najvišje Naredbe od 26 Ožujka 1781, molim to Slavno Predsjedničtvo, da nazočnu moju prosbenicu Višjoj Oblasti podnieti izvoli, u svrhu da se dostoji doznačiti mi tromjesečnu smrtovnu odpravninu (Abfertigung), na temelju godišnje platje od 1200 f. a. v. jurve uživane po rečenom mojem pokojnom mužu.

Glasom Najvišjeg Propisa od 26 Ožujka 1781, ako javni službenik, koj nije imao prava na mirovinu (najme koj nije dovršio 10 godinah službe), i bez obzira na kolikoću uživane

Digitized by Google

platje, bi preminuo u vrieme službovanja; u tom slučaju, zaostaloj udovici, koja biaše s njim sdružena u zakonitoj ženitbi tečajem istoga službovanja, i je živjela s njim do njegove smrti, a istotako i djetci, za koju je on skrbio (ako mogu to dokazati), bit će doznačen uslied njihove molbe, novčani iznos od *tri mjeseca* platje, koju je uživao pokojni muž dotično otac.

Na ovoj novčanoj odpravnini imadu pravo takodjer djetca službenikah bez otca i matere, koja su jur dovršila 18 godinah, ako prigodom smrti otčine, ovaj je za njih skrbio i hranio ih.

Digitized by Google

O Pravdenih ili prepornih poslovih.

Austro-Ugarsko zakonodavstvo darovalo nam je neizbrojnu povorku *Postupnikah* (koji svi zajedno u krieposti obstoje) za preporne ili pravdene poslove, osim odnosnih uzgrednih propisah, najme za *Cislaitansku*:

1. *Obći Gradjansko-Sudbeni* Postupnik (tako zvani *Galicianski)* od 19 Prosinca 1796;
2. Postupak *kratki ili sumarni* od 18 Listopada 1845 (dotično za Dalmaciju od 6 Ožujka 1848), sa odnosnimi preinakami od 16 Svibnja 1874;
3. Postupak za Obćinske ili mjestne sudove u Dalmaciji, polag Sudovnika od 20 Studena 1852;
4. Postupak *kratki* za Tirol i Voralberg od 29 Srpnja 1837;
5. Postupak za *malične* tražbine *(Bagatell)* od 27 Travnja 1873;
6. Postupak *Opomeni* (Monitorio — Mahnverfahren) od 27 Travnja 1873;
7. Postupak za *najamne* i *zakupne* poslove od 16 Studena 1858;
8. isto u stvarih *smjetanja posjeda* od 27 Listopada 1849;
9. isto za utjeranje tražbinah utemeljenih na *bilježničke* izprave, od 21 Svibnja 1855;
10. isto glede tražbinah utemeljenih ua *javne* ili *uknjižene* izprave, od 12 Srpnja 1859;
11. *Mjenbeni* Postupak od 25 Sječnja 1850;
12. *Stečajni* Postupak od 25 Prosinca 1868;
13. Postupak u prepornih poslovih *ženitbe* od 23 Kolovoza 1819 i t. d.

A kamo su sad postupnici slični, za pokrajine *Ugarske* krune, gdie ih ima još toliko?

Digitized by Google

Ali ako ćemo iskreno kazati, niti sa svimi ovimi mnogobrojnimi zakoni, nije još pravi cilj postignut, najme sveobće željeni *što najmanji trošak* za stranke, i *najkratje vrieme* za poravnavanje i prosudjivanje prepornih njihovih poslovah; jer imade gužvarah, koji uzprkos svim ovim zakonom, još dan današnji, kadri su produljiti ili vući pravdu jednu suprot volji protustranke, za dvie, deset, dvadeset i više godinah! Koj nevjeruje, nek posjeti sudbene pismare, pak bude obsvjedočen. Duševan čovjek dakle, ako i neće mora skoro sa žalostju pomisliti da su prošla blažena ona vriemena, kad su se ljudi vladali i sudili po naravnom pravu, i kad su odličniji pučki sjedoglavci djelili pravicu pod vedrim nebom i nevinim hladom starodavnih brestovah i koprivah!

Sad dakle, gdie mi je početi, a kamo svršiti, ako ću koracati kao dosad, na obedvie pole naše države, i postići željenu svrhu, najme da kažem što je potriebno, bez da ipak pretesne, na razpoloživost ove moje knjige, polag obećanja još stojeće granice priekoračim? — Činiti ću što mi bude moguće, najme navesti u kratko i razjasniti kroz različite Obraznice, što je najpotriebnije, pak etome na djelo.

Nadležnost sudovah u pravdenih poslovih, obzirom na najobičnije slučajeve.

1. Polag carskog Patenta ili Sudovnika od 20 Studena 1852 (1), sve tužbe podižu se po pravilu, kod onoga Kotarskoga Suda ili onoga Sudišta prve molbe, u kojega okolišu obtuženik redovito prebiva u ono doba, kad se podigne tužba.
2. Sudišta (Tribunali) prve molbe odlučuju:

a. pravne poslove u kojima se radi o očitovanju nezakonitosti i o razvrgnutju ženitbe, ili o nesporazumnoj razstavi od stola i postelje (2).

(1). Ovaj Sudovnik stupio je u kriepost 28 Kolovoza 1854 u *Dalmaciji*, 30 Rujna iste god. u *Gorici, Gradiški, Istri* i *Trstu*, 30 sliedivšeg Studena u *Tirolu* i *Voralbergu*, a u sadašnjih pokraj. *Ugarske* krune, bio je uveden pod danom 16 Veljač 1853.

(2). Za pokraj *Ugarske* krune obzirom na gornje slučajeve pod *a*, ustanovljeno je, da sudišta prve molbe odlučuju vrhu njih, samo ako spadaju pred sudbenost gradjansku kraljev. sudovah.

Digitized by Google

Prošnje da se predbježno dozvoli posebno prebivalište stranki koja je pogibelji izvržena, i da se dade nalog drugomu ženitbenomu drugu (mužu ili ženi) neka platja (podava) pristojno uzdržavanje, mogu se podnosit ili pri sudištu prve molbe, koje je vlastno razpravljati u stvari glavnoj, ili pri osobnom Sudu ženitbenih drugovah; a za pokraj. Ugarske krune, pako podnieti će se osobnom sudu suprugah, ako presudjivanje u glavnoj stvari pripada sudovima duhovnim.

b. tužbe koje su upravljene proti fišku, proti svjetovnim i duhovnim občinama, crkvama, prebendama, zadužbinama i svim zavodima za javne svrhe (kao sveučilišta, bolnice i t. d.), u koliko nepripadaju sudu osobitomu, sudu kauzalnomu ili molbi realnoj.

c. tužbe proti posjednikom nepokretnih dobarah upisanih u pokrajinskih ili gruntovnih knjigah, nespadajućih u občinskom savezu, u koliko tužba nespada posebnoj nadležnosti, kauzalnomu sudu ili molbi realnoj. (1)

d. tužbe u stvarima feudalnim i povjerbinskim.

Nadležno sudište prve molbe, jeste u slučajevima pod *a)*, sudište ono, u kojega su okolišu muž i žena imali posliednje svoje zajedničko prebivalište; a slučajevima *b) c)*, ono sudište prve molbe, u kojega okolišu u vrieme podignutja tužbe, prebivalište svoje ima stranka obtužena.

3. Gradsko-delegiranim sudovima kotarskim pripada osobna sudbenost:

a). U svih parnicah ili pravdah radi stanovitih svotah novčanih, koje bez kamatah i drugih uzgredicah, nenadilaze 500 fr. a. v. (2), i u svih pravdah u drugih predmetih, ako se tužitelj naročito ponudi, da će u mjesto istih primit svotu novčanu, koja bez kamatah i uzgredicah, nepriekoračuje 500 fr. a. v. — Iznosak

---

(1). Za pokraj. *Ugarske* krune ustanovljeno je što sliedi, na mjesto gornje toč. pod *c* „tužbe proti posjednicimi dobarah plemićkih s kojima je do god. 1848 skopčano bilo izvršivanje sudbenosti."

(2). Za pokraj. *Ugarske* krune 500 fr. sreb. ili 525 a. v. (§ 15 slov. *a* onozemnog Sudovnika.

Digitized by Google

duga proračunava se po svoti, koje se izplata zahtieva u tužbi, ako i ima tužiteljah ili obtuženikah više, ili ako se traže dospjeli iznosci od tekućih kamatah ili dohodakah (rentah). — Nego u posliednjem slučaju pripada sudbenost gradsko-delegiranim sudovima kotarskim samo onda, ako se pobijaju (prigovaraju) jedino tražene kamate ili dohodke, ali nepobija se po tuženiku samo pravo, od kuda se izvodi potezanje istih, premda isto pravo nadilazi svotu od 500 fr. a. v. Ako se u ovom slučaju pobija samo pravo, ima gradsko-delegirani Kotarski Snd tužbu zajedno s daljom razpravom radi napriedovanja (nastavljenja) s istimi, odpravit nadležnomu sudištu prve molbe.

Istotako nemože se tužba podignut pred gradsko delegiranim sudom kotarskim, kada tužitelj traži koj dio duga *glavničkoga*, nadilazećega 500 fr. ili pako izvišak, koj bi se pokazao iz prispodobe više tražbinah, pripadajućih stranki jednoj i drugoj.

b). O svih tužbah za priznaje prava na koj užitak, ili na potezanje prihodećih daćah, ako pojedini godišnji dohodak ili svota novčana, za koju se tužitelj ponudi, da je u mjesto istih pripravan primit ju, pri prihodima ili daćama na vjekovita vriemena, nenadilazi 25 fr. a. v., pri ouim pak, koje su ograničene na vrieme doživotno osobe ili koje su inako u trajanju svom neizvjestne, ako nenadilazi 50 fr. a. v. (1)

Bez obzira na iznosak:

c). U svik pravdah izmed uporabodavca i uporaboprimca (zakupioc i zakupnik, najmioc i najamnik), odvisnih iz najamne pogodbe pokretnih stvarih ili prebivalištah (kućah) i drugih prostoriah, zatim u pravdah o povrati dobarah budi u zakup datih, budi za uporabu, prama naplati u plodovih (§ 1103 O. G. Z.), radi izminutja vriemena u pogodbi ustanovljena;

---

(1). Za pokraj. *Ugarske* krune gorinavedeni iznosi od 25 i 50 fr. razumjevaju se u srebru, dakle fr. 26:25, dotično 52:50 a. v. (§ 15 slov. *b* ondaš. Sudovnika).

Digitized by Google

d) u svih pravdah koje izajdu iz zaslužnih pogodbah (usluge i zasluzbe) izmed privatnih učiteljah, služinčadi i njihovih gospodarah, zatim izmedju obrtnikah i posjednikah od djelaonicah s jedne strane, i njihovih djetićah, vježbenikah i poslenikah s druge strane;

e) u svih pravdah koje se poradjaju izmedju gostionikah, brodarah, i vozačah s jedne strane, i njihovih gostiuh, putnikah i naručilacah (predatnikah) s druge strane, ter se obaziraju na zamjenite njihove dužnosti, i na odgovornost perviuh za stvari, koje su ili oni ili sluge njihove uzeli u pohrauu, u koliko ne nastane sudbenost trgovačkoga ili pomorskoga suda.

4. U svih mjestih (1) gdie obstoji obćinski *Red* ili *Postupnik*, dopuštjeno je podnašati tužbe *Obćinskoj Oblasti,* proti osobam onamo stanujućim, kad predmet tužbe nenadilazi vriednost od 12 forintah srebra ili konvenc. novca, a u gradovih i varoših od 60 for. sreb. Suprot presudi rečene oblasti, mogu se tegobe (žalba ili priziv) podnieti dotičnoj Preturi ili Kotarskom sudu, koj će polag potriebe nadopuniti postupak, ter izreći osudu. Nije pako dopušten dalji priziv; a slobodno je takodjer tužitelju podnieti tužbu ravno Preturi, bez da se obrati na Obćinsku Oblast. Obćinska Oblast postupati će uslied zahtieva stranakah, na pokušanje nagode i odpravak iste ako bi pošla za rukom, takodjer i za svaku drugu tužbu.

5. Redovito prebivalište jedne osobe, je ono mjesto, u kojem se je naselila, nakanom dokazivom, ili koja se jasno vidi iz okolnostih, da ondie stalno prebiva.

6. Ako tko izmjenice prebiva u različitih mjestih, slobodno je tužitelju odabrati mjesto, gdie će podignuti tužbu.

7. Putnici i druge osobe, koje se u mjestu kojem bave samo za kratko vrieme, mogu radi obvezah koje su u tom mjestu na se uzele, bit tužene i pri onom sudu, u kojega se okolišu nalazi ono mjesto, doklegod se ondie nalaze.

---

(1). Gornja točka 4, kriepostna je za samu krun. Dalmaciju.

Digitized by Google

Nadležnost nad osobama, koje neimaju nigdi stalnoga obitališta, ravna se po mjestu, gdie se za vrieme bave.

8. Podložnici (podanici) austro-ugarski, koji kao urednici austro-ugarski služe u inozemstvu, ostaju pod onom sudbenosti, kojoj su podvrženi bili za stanovanja svoga u državi austro-ugarskoj. Ako se to prebivalište neda pronaći, uzima se, da su ga imali u Beču.

9. Podložnici austro-ugarske države opovjereni po vladah inozemnih, ostaju pod sudbenost kojoj su podloženi po ostalim svojim odnošajima. Konzuli inozemnih vladah, bili podanici austro-ugarski, bili inozemni, svagda su podloženi onim austro-ugarskim sudom, u kojih kotaru stanuju.

10. Tužbe izazivne imadu se podnosit sudu onomu, pred kojim bi se u glavnoj stvari tužit imao zazovnik.

11. Sve tužbe radi nasliedstva i radi diobe nasliedstva, osnivale se iste budi na zakonitom nasliedovanju, budi na posliednjoj volji (oporuki), ili na nasliedovnoj pogodbi; zatim svekolike tužbe, koje se tiču dugovah ostavinskih, zapisah, ili darovanja za slučaj smrti, imadu se, dok nebude sliedilo uručenje ostavine, podnosit sudu onomu (a i gradsko-delegiranom sudu kotarskomu), pred kojim teče razprava ostavine. (1) Poslie uručbe, takove tužbe spadaju na sud nasliednikov.

12. Tužbe suprot više suparacah ili tuženikah, imadu se podnosit onomu sudu, kojemu je podložan tuženik, koj je u tužbi prvi imenovan (a to mora biti glavni obvezanik).

13. Ako mjesto, gdie trieba da se što plati, ili da se izpuni druga koja obveza, bude izrekom ustanovljeno u pogodbi, mogu se tad svekolike tužbe odnoseće se na isti ugovor, bile upravljene na izpunjenje ili ukinutje iste pogodbe, ili na odštetu poradi neizpunjenja

(1). V. toč. 18.

Digitized by Google

iste, podignut pred onim sudom, kojemu bi tuženik podložan bio, kad bi se nalazio u mjestu, gdie se pogodba izpuniti ima.

14. Tražbine zanatnikah i rukotvoracah (djelaonikah), za proizvode od njih kupljene, i za djelo njihovo, a tako i tražbine kramarah, koji živezom i robom na malo trguju, za isti živez ili robu, mogu se još za 90 danah, računajući od časa, kad je sliedilo zadnje izručenje, podniet pri sudu, koj je po priašnjem prebivalištu nadležan, ako je kupilac ili naručnik djela medjutim prenesao svoje prebivalište u drugi kotar sudbeni.

A i privatnim učiteljima, službenicima, gostionicima, brodarima, i vozačima, pripada u obziru tražbinah nastavših iz učinjenih uslugah ili djela, isto pravo još za 90 danah, nakon zadnje posluge, ako je protivnik medjutim prenesao svoje prebivalište u drugi kotar sudbeni.

15. Tužbe kojim je predmet *stvarno pravo* na dobro *negibivo* ili *nepokretno*, mogu se bez obzira na osobu posjednika, a baš i onda ako bi taj posjednik podvržen bio vojničkoj sudbenosti ili pridvornomu maršalstvu, podnieti jedino molbi *realnoj* (najme onom sudu koj vodi ili pod kojim spadaju *gruntovne knjige*, dotično *negibiva* stvar — u *Dalmaciji* onoj Preturi, a u gradovih gdie obstoji sudište prve molbe, istomu sudištu, u čijem se okolišu nalazi nepokretno dobro; što valja takodjer za prepore o diobi nepokretninah, i o izpravku njihovih granicah ili medjah).

16. Tužbe kojima je predmet *stvarno pravo*, na stvar koju *pokretnu*, mogu se podignuti ili pred sudom *osobnim*, ili pred sudom onim, u kojega se kotaru nalazi stvar pokretna.

17. Pravde radi smetanja posjeda (turbato possesso) kako *pokretnih* tako i *nepokretnih* stvarih, gdie se jedino radi o razjasnjenju posliednjega faktičnoga posjeda, i koje se razpravjat imaju na *kratko* ili *sumarno*, imadu se podignut pred onim Kotarskim Sudom (takodjer

Digitized by Google

gradsko-delegiranim), u kojega se je kotaru smetanje dogodilo, a mogu se glede stvarih *pokretnih*, dok nebudu još prošle na kog trećega, podignut i pred onim sudom *kotarskim* (takodjer i delegiranim) u kojega se okolišu stvar nalazi.

18. Tužbe radi izplate tražbine, osjegurane pravom *zaloga* (uknjižene) na dobro *nepokretno*, zatim tužbe za opravdanje postignute *predbilježbe* na dobro *nepokretno*, imadu se podignut, ili pred sudom koj je nadležan po prebivalištu obtuženika, ili pred onim sudom kojemu bi bio podvržen obtuženik, kad bi imao svoje sjedište na dobru nepokretnom.

19. U dielokrug *trgovačkih sudištah* prve molbe spadaju, bez obzira na osobne vlastitosti prepornih stranakah, samo ako od strane obtuženika, posal je trgovački, jednom riečju: svi pojedini poslovi *trgovca*, koji spadaju na tjeranje svoga trgovačkog poduzetja (dakle poslovi kupovni, nabavni, mjenbeni, bankirski, posriednički, odpravnički, trgovačkih družtvah, trgovačko-mešetarski i t. d.) To osobito valja za *preprodavanje kao zanat* (professione) trgovinah, pokretnih stvarih i vriednostnih papirah, u tu svrhu nabavljenih, a isto i za nabavu orudja, i drugih pokretninah, koje se odmah moraju ukoristiti, potrošiti ili potratiti. Preprodavanja učinjena po zanatlijah, nemogu se smatrati kao trgovački poslovi, u koliko sliede samo u tjeranju njihovog zanata.

Pogodbe sklopljene od strane kakovog trgovca, smatraju se u dvojbi, kao spadajuće na tjeranje trgovačkog poduzetja; a istotako i obveznice po njima podpisane, u koliko iz njih protivno ne izlazi.

20. Tužbe prikladne za sudbenost trgovačku, mogu se po volji tužiteljevoj podignut ili pred onim sudom trgovačkim, u kojega kotaru obtuženik ima redovito svoje prebivalište, ili gdie mu je tvrdka protokolirana, ili u kojega se kotaru nalazi njegovo trgovačko poduzetje (zavod).

Digitized by Google

21. U mjestih, gdie neima ni suda trgovačkoga, ni sudišta prve molbe, koje bi odredjeno bilo za izvršivanje sudbenosti trgovačke, mogu se amo spadajuće pravde, izim mjenbene, podignut i pred običnim sudom nadležnim (dakle Kotarskim Sudom i Preturam).
22. Tužbe mjenbene (cambiarie) mogu se podignut samo pred sudom trgovačkim ili pred sudištem prve molbe, odredjenim za izvršivanje sudbenosti trgovačke.
23. Pravde, koje proizticu iz odnošajah službe družinčadi (momčadi) broda, iz poslovah prevažanjah pomorskih, pomorske brodarine i t. d. mogu se, izvan onih mjesta, gdie se nalazi sudište prve molbe naredjeno za pomorske poslove, podignut i pred onim Kotarskim Sudom (ili Preturom), u kojega se okolišu obtuženik bavi, ili u kojega se okolišu roba predati, ili prevoz putnika okončati, ili putovanje prekinuti ima.
24. Napokon koliko se tiče *ovrhe* (esecuzione), *prvi stupanj* nje, ima se svagda zamoliti kod onih sudovah, od kojih je izašla presuda prve molbe, ili pred kojima je sklopljena nagoda, prikladna za ovrhu. U koliko se dalnji stupnji ovrhe zamoliti mogu neposriedno kod onog Suda, u kojegu kotaru trieba da se obavi ovrha, ustanovljuje to Gradjanski Postupnik. *Gradsko-delegirani sudovi Kotarski* vlastni su istina, preduzimati ovrhu na stvari *pokretne*, ali ne na stvari nepokretne.

Glavne nieke ustanove Redovitog **Ustmenog** *i* **Pismenog** *Postupka, u gradjansko-pravdenih poslovih.*

Polag različitih Gradjansko - Pravdenih Postupnikah, najme onog od 19 Prosinca 1796 (Cars. Pat. od 16 Ožujka 1803) tako zvanog *Galicianskog)*, kriepostnog za Istru, Trst, Dalmaciu, Galiciu, Bukovinu i t. d. pak onog od 16 Rujna 1852 za pokrajine *Ugarske* krune, propisane su za redoviti postupak *ustmeni* i *pismeni* u *gradjansko-prepornih* poslovih, sliedeće glavne ustanove u obće.

Digitized by Google

1. Svakoj pravdenoj stranki dopuštjena su u pravilu sama dva govora ili pisma, to jest: tužitelju *tužba* i *protuodgovor* (petizione e replica), a obtuženiku *odgovor* i *drugotnica* (risposta e duplica) (1).
2. U jednoj istoj tužbi nemože se uvesti više tražbinah ili prepornih predmetah, van ako stoje u savezu jedan s drugim, najme ako izviru iz jednoga istoga pravnog razloga (čina).
3. U *Tužbi* imade tužitelj one čine, iz kojih izvodi pravo svoje, navesti po redu vriemena, podpuno, razgovetno, i u kratko; i ujedno prinieti sva potriebita dokazna sredstva, a napokon točno i u kratko izraziti svoje pitanje.
4. U *Odgovoru* obtuženik imade izrazito i bez dvoumnosti očitovati se, vrhu okolnostih i dokaznih sredstvah tužbe, i nadopuniti i izpraviti čine, koje bi tužitelj bio morda nedostatno naveo.
5. U *Protuodgovoru* ima tužitelj posve onako, kao je rečeno u prediućoj točki 4oj., odgovoriti na okolnosti i dokazna sredstva sadržana u odgovoru, bez da bi opetovao što je u tužbi jur izkazano, ili pridonio druge nove okolnosti, van samo ako bi to potriebno bilo za oprovrći prigovore, što ih je obtuženik naveo u odgovoru.
6. U *Drugotnici* ima tuženik onako, kao što je rečeno u 4oj. točki, odgovoriti na nove okolnosti koje bi tužitelj naveo u protuodgovoru; ali nesmije izložiti novih okolnostih, nego u koliko bi bile potriebne za oprovrći nove okolnosti u protuodgovoru.
7. Čin ima se uvjek navesti po redu vriemena na koja se odnaša, i razgovetno; nadalje moraju se odmah (u tužbi dotično u odgovoru) pridonieti pravni dokazi, priklopiv odnosne izprave i punomoćja, i ponudiv

---

(1). U *pismenom* postupka u obće, ako bi obtuženik naveo u drugotnici nove okolnosti ili dokaze, morala bi se još dozvolieti tužitelju *zaglavnica*, u obtuženiku *protuzaglavnica* — U redovitom postupku *ustmenom* pako, za same pokraj. *Ugarske* krune, propisane su, osim u gornjoj točk. 1 navedenih, još i ustanove kao za *kratki* postupak na str. 550, točk. 11.

Digitized by Google

svjedočanstva, prisege i t. d. (1); a kad stranka misli pozvati se na svjedoke, navesti će njihovo ime, predime, gradjanski stališ i mjesto njihova prebivališta uz dodanje dokaznih članakah. (2) Izprave pako mogu se priložiti u izvoru, u ovjerovljenom, ili prostom prepisu; a ako bi bile sastavljene u neuredovnom jeziku, dodat će se njihov prevod.

8. Tužbe, molbe i. t. d. u pravdenih poslovih, moraju biti pisane i sastavljene kao je rečeno na strani 283 do 286.
U mjestih pako gdie se nalazili budu pripoznati odvjetnici (pravdopravnici) za braniti stranke pri sudu, pravdeni spisi moraju biti podpisani po takovom odvjetniku, koj bude ovlaštjen zastupati stranke pred sudom dotične pravde. Onda samo nebude se zahtievao podpis odvjetnika (u tečaju pravde i ovrhe, a to u *pismenom* i *ustmenom* postupku), kad pismo (tužba, odgovor, molba, priziv i t. d.) bude sudu podnešeno po osobi usposobljenoj za sudačko uredovanje, ili po onomu, koj brani svoju vlastitu pravdu (3).

9. Postupak *ustmeni*, u pravilu imati će mjesta u vanjskih gradovih, i u obće kad pravdeni predmet nenadilazi iznos od 100 fr. ili se odnaša na ustmene uvriede: postupak *pismeni* pako, uvesti će se u glavnih gradovih *pokrajinskih* (kod sudištah prve molbe) i

---

(1). Budući polag § 536 nazadpomenutog Galic. Gradj. Prav. Postup. za *Austrianske* zemlje, *tužitelj*, koj u pokrajini, u kojoj pravda mora biti pretresana, nebude imao, kao će biti znano (notoriamente), dostatnoga imetka, morat će na zaiskanje obtuženika, podati dovoljno jamstvo za slučajnu naknadu pravdenih troškovah, ili ponuditi prisegu siromaštva, t. j. da nije u stanju pružiti upitno jamstvo: to biti će svrsi shodno, odmah na prvo ročište, zaiskati rečeno jamstvo. U ostalom jamstvo ovo može biti potraženo u redovitom *ustmenom* i *pismenom* postupku, te u *kratkom* ili *sumarnom*, ali ne u onom za *malične* tražbine (bagatell) — § 88 dotič. Zak.

(2) V. Obraz. njih na str. 440.

(3). Za pokrajine *Ugarske* krune, ustanovljeno je u gorinavedenom pogledu, § 4 toč. 3, Gradj. Post. od 16 Rujna 1852, da u *pismenom* postupku, stranke moraju se služiti odvjetnikom koj trieba da podpiše pismo svojom rukom, i da priklopi punomoćje; a §§ 30. 32, da u postupku *ustmenom*, prosto je strankam poslužiti se odvjetnikom ili ne; ali da pismene tužbe i ostali podnesci pismeni u tečaju pravde ili ovrhe, imaju biti providjeni podpisom odvjetnika, ako u tom sudbenom kotaru imade odvjetnikah.

Digitized by Google

i *vanjskih*, izim dvajuh slučajevah goripomenutih, Sudac ipak, kojemu bi stranke predložile tomu protivnu pogodbu, koja se ima izpravom (documento) dokazati, mora se polag nje ravnati; a u ostalom, predlog jedne same stranke u tom pogledu, budi u tužbi ili odgovoru, neće se uzeti u obzir. (1).

Za pokrajine *Ugarske* krune, ustanovljeno je u gornjem pogledu §§ 6. 7. 8. ondašnjeg Postup. što sliedi.

U pravilu ima se kod sudovah inokosnih (ne kolegjalnih, dakle kotarskih), i kod sudovah trgovačkih postupat *ustmeno*, a kod ostalih sudovah sbornih (kolegjalnih) *pismeno*. — Nego kod svih sudovah sbornih, doznačuju se postupku *ustmenom*: *a*) tužbe dugovne, utemeljene na izpravah zaslužujućih podpuno vjerovanje; *b*) tužbe o platežu prepornih zakupninah i najmovinah; *c*) razpre o svihkolikih stvarih uzgrednih, koje se dogode u tečaju parnice ili ovrhe; *d*) svikolici slučajevi, u kojih Postupnik još napose naročito naredjuje razpravljanje *brzo* ili *ustmeno*.

Prosto je strankam, već u napried pogodbom ili porazumljenjem zajedničkim, pri *početku* parnice, odabrati postupak *ustmeni* ili *pismeni*. Nego ako hoće da odaberu umjesto *ustmenoga*, postupak *pismeni*, imadu to izjavit pred sudom ili osobno, ili u pismenoj prošnji, podpisanoj vlastoručno po obojici. Jednostranom predlogu, kojim stranka želi odabrati drugi postupak, može sudac, neglededć na prigovor protustranke, odlukom zadovoljiti onda samo, kad po naravi parbene stvari, ili odnošajah mjestnih, ima zato pretežnijih razlogah, a osobito kad se tim znatno umaljuju troškovi, ili stvar pospješuje.

10. U slučajevih postupka *ustmenoga*, slobodno je tužitelju podnieti tužbu *ustmeno* ili *pismeno* (2).

11. Stranke imadu u ustmenoj pravdi, jedna drugoj priobćiti sudbeno ili izvansudbeno dokazna sredstva (izprave), kojimi se misle poslužiti, a to barem *tri dana* prije ročišta (3).

---

(1). V. § 1 zakona od 16 Svibnja 1874, temeljom kojega sliedila su gorinavedena preinačenja §§ 16 i 17 Galicianskog Postupnika.

(2). V. točk. 8.

(3). U *pismenom* postupku pako u *Austrianskih* pokraj. morat će ih dotičnik pokazati protustranki da ih pregleda, kad bi ova to bila zaiskala sudbeno ili izvansudbeno u polovici roka odredjenog za podnešenje pravdenoga pisma; jer inače izprave držale bi se kao da su bez vidljivih manah. U zemalj. *Ugarske* krune, zaradi da očitovanje, da je izprava sumnjiva, postigne zakoniti uspjeh, onaj proti komu je podnešena, jeli ju pregledao ili nije, dužan je zamoliti u prvoj polovici roka odredjenog za podnešenje pravdenoga pisma, da se predloži sudu, jer inače smatrati će se kao nesumnjiva.

Digitized by Google

Na ona dokazna sredstva, koja budu kašnje priobćena, ili na samom ročištu, protustranka nije dužna odgovoriti odmah, nego je vlastna zahtievati, da se o trošku protivnika odgodi ročište.

12. Ako zbog nedošastja jedne ili druge stranke na odredjeno ročište, sud bi izrekao što je pravo, a dotična stranka hotiela bi opravdati svoje nedošastje, dokazom neizbježive zaprieke; tad ona morat će podnieti *pismeno* ili *ustmeno* svoje opravdanje dokazima providjeno, u rok od 14 danah, brojiv od onoga kad njoj je presuda bila uručena, molbom da se saslušav protustranku, nova razprava odredi. Medjutim nebudese ništa poduzelo u glavnoj stvari.

Povrata u prvašnje stanje pako, može biti molbom zaiskana:

a) zbog promašenja zapornoga roka, u 14 dana poslie minutja toga roka;

Za pokraj. Ugarske krune, može se potražiti zbog promašenja roka, i nedošastja na ročište, a to u 14 dana, brojiv od onoga, kad je stranka ili njezin odvjetnik došao u spoznanje dotičnog zanemarenja, i u kojem postalo je mogućno izvršenje izdanog naloga, ili je prestala zaprieka nedošastja na ročište.

b) kad je izrečena presuda proti onomu, koj bude kašnje pronašao *nove važne* dokaze, i mogao bude vjerodostojno opravdati se, da nije prije za njih znao ili ih mogao pronaći (dakle u priašnjoj razpravi pridonieti). U ovom slučaju povrata može biti zaiskana sve dokle pravdeni predmet nezastara (to valja dakako za Austro-Ugarske zemlje).

c) kad bi tko zbog krivnje pravdobranitelja, imao pravo na odštetu proti njemu — u kojem slučaju, nije ustanovljen ikakov rok za podnešenje povratne molbe.

Za pokraj. *Ugarske*, propisano je u ovom pogledu: da kad bi koj zbog krivnje odvjetnika izgubio pravdu, da može zaiskati povratu, u rok od 90 dana, računav od onoga, kad je doznao pogrešku ili krivnju odvjetnika i izgubljenje pravde.

Digitized by Google

U ostalom da povrata može se potražiti takodjer al za nju kaznene presude (u slučaju krive prisege); al za nju nije ikakov rok ustanovljen.

13. Koj misli da mu je kroz presudu (osudu) prvomolnog suda krivo učinjeno, može uložiti *priziv* sa *tegobami* proti njoj, na *Prizivni Sud* (appello), u rok od 14 danah, računav od dana dostave presude. Priziv mora biti predan prvomolnom Sudu, a to u *pismenom* postupku *pismeno*, a u *ustmenom* postupku, *pismeno* ili *ustmeno*. Tegobe pako mogu se podnieti ili zajedno s prizivom, ili posebno, nego uvjek u 14 danah. Suprot presudi Prizivnog suda, može se uložiti *previd*, na Najvišji ili Previdni sud, u rok kao gore. Koj misli ipak, da presuda sadržava u sebi očevidnu ništetnost, može uložiti u rok i na način kao gore, proti njoj *žalbu ništovnu*; a u ovom slučaju dotični priziv ili previd moraju biti sa žalbom spojeni. *Izvanredni* previd, ili proti jednoglasnim presudam pako nije dopustiv (1).
14. Suprot odlukam, slobodno je uložiti *utok* u rok od 14 danah, na višji Sud, predav ga sudu prve molbe; a suprot jednoglasnim dviem odlukam nije dopustiv.
15. **Ovrha** (esecuzione) u pravilu ima se zaiskati u sudca, koj je presudu izrekao, ili kod koga je sklopljena nagoda.
16. Kada obtuženik (ovržbenik) dužan bude platiti tužitelju kakov novčani iznos, ovaj mora naznačiti u ovržbenoj molbi, ona dobra obtuženikova, iz kojih misli biti namiren, a to pravo mu pripada i onda, kad bi njegova vjeresia bila zalogom osjegurana.
17. Ako tužitelj zaiskao bude ovrhu na dobro *nepokretno*, sudac uslied njegove molbe dozvolieti će mu pravo zaloga, ako ga jur prije nebi bio postigao uknjižbom,

(1). Za pokrajine *Ugarske* krune, *izvanredni previd* i *izvanredni utok*, nijesu u pravilu dopuštjeni; nego mogu se uložiti samo onda kad je riešitba utemeljena na tumačenju ili uporavljenju zakona, očevidno pogriešnu; ili na predpostavi takovoj, koja je protivna jasnom sadržaju spisah; ili kad je nerazumljiva; ili kad nadilazi zahtievanje stranakah (§§ 518. 534. 535 dotič. Gr. Post.)

Digitized by Google

ili na drugi način; ter će izdati odluku u svrhu da se u ovrhovoditelja prenese stvarno pravo (kroz uknjižbu, u mjestih gdie obstoje gruntovne knjige, a gdie ih neima, kroz postupanje po mjestnomu običaju.

Za kraljevinu *Hrvatsku* i *Slavoniu*, učinjen je zakonom od 17 Prosinca 1876, u pogledu ovrhe *nepokretnih* i *pokretnih* dobarah, navlastito na korist ovrhovoditelja, gorostašan skok; jer se u onih zemaljah, uz preinačenje priašnjih zakonskih propisah, prvi, drugi, dotično i tretji ovržbeni stupanj, sad *jednom samom molbom* i na jedan put potražiti i zadobiti mogu (1). Jezgrovite ustanove ovog blagodatnog zakona, jesu sliedeće.

a). Dozvola ovrhe za utjeranje *novčane tražbine* prisilnom prodajom *nepokretnih* i *pokretnih* stvarih, obuzima dozvolu svihkolikih uredovnih djelah potriebnih za provedbu dražbe (dakle I. II. i III. stupanj ovrhe na jedan put).

b). U molbi za ovržbenu dražbu *nekretnine* trieba:

da je izpravom dokazano pravo voditi ovrhu (dakle na temelju pravomoćne sudbene presude, sudb. nagodbe i. t. d.); da je točno izražena novčana tražbina glede glavnice i uzgredicah;

da su gruntovnički označene nekretnine, kojih se prisilna prodaja ište;

da molitelj dokaže, da je uknjižba njegova prava zaloga na nekretninu, koju uzima u ovrhu, u gruntovnici jur provedena, a ako pravo zaloga nije još stekao, da ga suvriemeno (najme u istoj molbi za dražbu) zaište, priloživ obloženi primjerak molbe za gruntovnu oblast (u kojem posliednjem slučaju, sud dozvoliti će predbježno ovržbenu uknjižbu, pak nakon izvedenja, nje, i dražbu izdanjem izroka, bez podnešenja nove molbe);

da se priloži osnova dražbenih uvjetah, sastavljena n. p. prema onim na str. 442, uz naznaku (indicazione) vriednosti nekretninah, koje se imaju prodati (dakle nije potriebna ovržbena procjena);

da se prilože izvadci iz gruntovnih knjigah, kao i izprave koje su podobne opravdati naznačenu vriednost nekretninah i njihovih pripadakah.

Ovakove su izprave: uredovne potvrde o godišnjem redovitom porezu, svjedočbe občinskoga poglavarstva, kupoprodajni ugovori, porezne valovnice, prijašnje inventure, starije izprave o procjeni i t. d.

(1). Polag § 4 gorepomenutog zakona, i ovrhe dozvoljene po sudovih *Austrianskih* pokrajinah, i ostalih *Ugarske* krune, moraju biti uslied rekvizicije, udjelotvorene u smislu istog zakona.

Digitized by Google

c). Prosto je vjerovniku, koj nije jur stekao pravo zaloga, zaiskati predbježno samo ovržbeno pravo zaloga na nekretnine koje uzima u ovrhu.

d). Ovrhovoditelj vlastan je u ovržbenoj molbi (točk. b.) zaiskati, da so neizloži dražbi svekoliko nepokretno dobro na jedan put, već pojedine gruntovne čestice (particelle), ili više njih skupa, redom u molbi naznačenim.

e). Za dražbu ima sud ustanoviti *jedan samo rok* (nekratji od 3, ni redovito dulji od 4, a iznimice od 6 mjeseca), pak odrediti udjelotvorenje kroz sudbenog povjerenika.

f). Vjerovnik, koj hoće da vodi ovrhu dražbom *nekretnine*, glede koje je već drugi vjerovnik izhodio dozvolu ovržbene dražbe može se pridružiti postupku, koj je uslied dozvoljene jur prodaje poveden. Molba za dozvolu pridruženja može se spojiti s molbom za prisilnu prodaju; nu ako je molitelj jur stekao dozvolu ovržbene dražbe, može molbu za dozvolu pridruženja, podnieti neposriedno realnom sudu. Pridruženje imade tu posliedicu, da su ovršni čini, obavljeni na korist prvoga voditelja ovrhe, kriepostni i za pridružívšega se vjerovnika, te da je ovaj ovlašten nastaviti ovrhu u vlastito ime, ako prvi voditelj ovrhe od iste odustane.

g). Vjerovnik koj je izhodio dozvolu prisilne prodaje nekretna dobra, može kod realnoga suda moliti, da naredi sekvestra (sequestratario), kojega ima u molbi predložiti, i koj će pomenutim dobrom upravljati do njegove predaje dostalcu, ako može vjerojatnim načinom izkazati, da ovršenik rabi dobro na način, kojim mu se očito vriednost umaljuje.

h). Ako vjerovnik hoće da vodi ovrhu prisilnom prodajom dužnikovih *pokretninah*, ima to zaiskati kod nadležnog suda (str. 545 točk. 15) uz dokaz ovržbenoga svoga prava, nu bez izrazite naznake stvarih, koje se imadu prodati.
Prosto je ipak vjerovniku zaiskati predbježno, samo ovržbeno pravo zaloga na pokretnine koje uzima u ovrhu.

i). Pronajde li sud dozvolieti zamoljenu prisilnu prodaju, ima to odlukom izreći, i u istoj odluci narediti i udjelotvoriti učinit plienitbu ili popis, a i procjenu stvarih sudjelovanjem *jednoga* vještaka — Procjena može se obaviti i na samom dražbenom ročištu, ako je ovrhovoditelj jur prije stekao dotično pravo zaloga.

k). Čim postupajućem sudu stigne izvjestje povjerenstva sudbenoga o obavljenoj plenitbi, imade *ureda radi* ustanoviti *jedan jedini* dražbeni rok (u pravilu na 14 dana) za prodaju pokretnine, i narediti da se kroz sudbenog povjerenika udjelotvori. I za dražbu pokretninah uporabive su ustanove u predidućoj točk. *f.*

Digitized by Google

18. Kad bi vjerovnik, nakon jur postignutog sudbenog zaloga (ovržbene uknjižbe), hotio dalje postupati ovržbom, on mora u svakoj molbi dokazati, koji su ovržbeni koraci jur sliedili.
19. Nakon jur postignutog sudbenog zaloga, vjerovnik može zaiskati kod suda kojemu podpada nepokretnost, ovržbenu nje *procjenu*, pak daljom molbom ovržbenu *dražbu* ili *prodaju;* za koju budu ustanovljeni tri rokovi (svaki na 30 danah, dakako bez da se nova koja molba učini).
20. Ako vjerovnik zamoli ovržbu *pokretnih* stvarih svoga dužnika, on mora istodobno naznačiti komade ili stvari, kojih plienitbu namjerava zadobiti (n. p. zlato i srebro, pokućtvo, obućtvu, perteninu, poljska i druga orudja, vino, lietinju, blago ili marvu i t. d. izim u obće, neobhodno potriebitih i po zakonu izključenih, a to sve do pokritja njegove tražbine).
21. Vrhu molbe za ovržbenu plienitbu (i morda za istodobni prenos stvari i položenje nje u Sud, ili izručenje tretjoj osobi da ju čuva, koja bi se morala imenovati), sudac će dozvolieti (izim ako vjerovnik nebi jur bio zalogom osjeguran), i odrediti udjelotvorenje plienitbe (1).
22. U pogledu *prociene*, i *prodaje* zapljenjenih *pokretninah*, postupati će se kao je ustanovljeno za stvari *nepokretne* (toč. 18-19) jedinom razlikom, da pojedini rokovi za prodaju nemogu biti dulji od 14 danah.

Glavne nieke ustanove **Kratkoga** *ili* **Brzoga** *(sumarnog) Postupka, u gradjansko-pravdenih poslovih (2).*

Polag Najvišje Odredbe od 18 Listopada 1845, valjane za pokraj. *Austrianske*, izim *Dalmacie*, a napose za

(1). Zakonom od 4 Svibnja 1868, bio je ukinut *osobni zatvor* (arresto personale) za dugove, dočim je *opreznі zatvor* (precauzionale), pobjegnutjem osumnjičenih dužnikah, ostao u krieposti.

(2). Gorinavedeni *Kratki* postupak kriepostan za sve pokrajine *Austrianske*, nje poznat u zemaljah *Ugarske* krune.

Digitized by Google

istu *Dalmaciu* polag Odredbe od 6 Ožujka 1848, ustanovljena su osim drugih, sliedeća, u gradjansko-pravdenih poslovih.

1. Postupati će se u *Kratko (sommariamente)* od strane *sviuh* gradjansko sudbenih oblastih, u pravdah, koje imadu za predmet stanovite novčane svote, koje nenadilaze fr. 500 a. v. neuračunav kamate i druge uzgredice. (1)
2. Kratki postupak bude takodjer uveden u prepornih poslovih druge vrsti, kad tužitelj učinio bude izričnu ponudu, da će prijeti namjesto stvari, koja sačinjava predmet njegove tužbe, stanovitu novčanu svotu ne višju od 500 fr. a. v.

   Nadalje u pravdah izvirajućih iz najamnih i zakupnih pogodbah, bez razlike ako se obaziraju na obstojanost pogodbe, ili se radi o tražbinah iz nje odvisnih, i bez obzira na vrst tražbine, i dopiranje iskane svote; a za *Dalmaciu* napose, takodjer u prepornih poslovih u kojih tražbina se temelji na zajamnu pogodbu sastavljenu polag § 1001 O. G. Z. (n. p. dakle kao one na str. 27 do 30), bez obzira na njein iznos.
3. Ustanove u toč. 1. 2. (obzirom na stanovite svote od fr. 500, i prepornih poslovah navedenih u prvoj stav. toč. 2) nijesu uporabive na one pravde, u kojih tužitelj traži dio kakove glavnice, nadilazeće fr. 500 a. v. ili višak izlazeći iz zamjenitog ukinutja medjusobnih tražbinah.
4. Uslied medjusobnog sporazumljenja, slobodno je strankam poslužiti se kratkoga postupka, u svakoj pravdi, bez razlike predmeta, i bez obzira na dopiranje vjeresie.
5. U koliko navedeni Kratki Postupak nesadržava osobitih ustanovah, obdržavati će se takodjer za njega, ustanove *Redovitog gradjansko-pravdenog Postupka* (str. 540 do 548).

---

(1). V Zak. 16 Svibnja 1874.

Digitized by Google

6. U kratkom postupku zavisi u pravilu od volje stranakah poslužiti se ili ne odvjetnikom. Ipak ako bi sudac naročito zapovjedao, pojedina od njih doći će osobno pred sud.

7. Ako zbog važnih razlogah, stranke bi bile zapriečene doći pred Sud, mogle budu činiti da ih zastupaju takodjer punomoćnici, koji nijesu pravdopravnici, izključiv žene i one mužke osobe, koje nijesu dovršile 24 godine; nu samo da budu podpunoma ubavještjeni o pravdenom poslu, i da imaju pismeno punomoćje. Osobe poznate kao nadripisari (faccendieri) nebudu primljene kao punomoćnici stranakah.

8. Sva pisma u tečaju pravde, izim same tužbe, pak ona u tečaju ovrhe, ako nijesu sastavljena po istoj stranki, moraju biti po odvjetniku podpisana.

9. Tužba može se učiniti *ustmeno* ili *pismeno.*

10. Kada zbog nedošastja jedne ili druge stranke na odredjeno ročište, sud bi izrekao presudu iz ogluhe, tad stranka koja bez svake njeine krivnje nebi bila došla na sud, moći će opravdat svoje nedošastje i zaiskati *ustmeno* ili *pismeno* u rok od 8 danah (brojiv od onoga, u kojem je prestala zaprieka za doći na sud), da se odustane od sudjene stvari, i da bude nova razprava u poslu odredjena. Ova stranka pako, morat će u svakom slučaju naknaditi drugoj, trošak njoj prouzrokovani zbog nedošastja na sud.

    Ako molba za povratu u prvašnje stanje ili za ukloniti posliedice ogluhe, bude predana prije dana uručenja presude, obustaviti će se, do riešenja razprave, odpravak i dostava presude. Molba podnešena na dan nje uručenja, ili kašnje, nemože obustaviti ovrhe.

11. U *Kratkom ustmenom* postupku, dopuštjena je tužitelju *tužba* (koja kao jurve rečeno, može biti učinjena *ustmeno* ili *pismeno*), i *ustmeni protuodgovor;* a obtuženiku *ustmeni odgovor* i *drugotnica* — a jedino u slučaju, kad bi potriebno bilo razjasniti

Digitized by Google

preporne čine, sud će dozvolieti dalja *očitovanja* i *protuočitovanja* (ili izvedenja i protuizvedenja) (1). Stranke ipak mogu, sve dokle postupak nije zatvoren, navesti dalje dopunitbene dokaze, koje iz nepažnje nebi bile upotriebile. A i sudac sam, nakon jur zatvorenog postupka, kad bi ga nedostatnim pronašao, dužan je prije izrečenja presude, popraviti mane, kroz pozvanje i novo saslušanje stranakah.

12. Nije dozvoljeno posebno pretresivanje o nenadležnosti suda, ili o povratku tužbe; nego moraju se s glavnom stvari pretresivati:
13. Tko je podnieo kakovu pismenu izpravu, morat će na zahtiev protustranke pokazati izvornik na odredjeno ročište; a kad bi se istinitost izprave prigovarala, ima priložiti izvornik pravdenim spisom (2).
14. Ako bi se koja stranka pozvala na svjedoke, naznačiti će se točno u sudbenom zapisniku one činbene okolnosti, na koje moraju se isti svjedoci saslušati, ili budu se priložili spisom osobiti dokazni članci.
15. Ako se koja prisega ponudi ili navrati, morat će se imenito naznačiti osobe, koje će morat prisećí.
16. Sudac nemože primiti, niti uporabiti sastavke zapisnikah, pripravljene po strankami ili njihovimi punomoćnici.
17. Tko je po svoj prilici sastavio izpravu ili dokaznicu, ter bi zaniečio da je pisao i podpisao izpravu, ili da je vlastoručni križ na nju postavio, biti će obsudjen na zahtiev protustranke, priseći *„da izprava nije pisana, ili podpisana niti po njemu, niti svojom privolom po tretjoj osobi“* a to bez zaporke ili dodanja *„u koliko znade ili se spominja“*. Ova zakljetva nemože biti uzvratjena. Ako stranka koja pobija istinitost izprave proti njoj pridonešene, nije ju sastavila moći će se obsuditi, makar i postupa kao skrbnik ili zakoniti zastupnik na ime tretjega, na položenje pri-

(1). V. str. 542 Opaz. (1)
(2). V. str. 541 toč. 7, i str. 545 toč 11.

Digitized by Google

sege „*da ona pod svoju duševnost ne drži za istinitu onu izpravu.*“ Ako bi ova prisega bila uzvratjena, tad sudac može odrediti cienitbenu ili dopunitbenu prisegu makar stranke nebi ju bile ponudile.

18. Onaj, koj sa zakonitimi dokazi misli biti oprošten od kakove navratjene mu prisege, ili prepriečiti da se protustranka na položenje prisege pripusti, morat će pridonieti tečajem pravde, za to prikladna dokazna sredstva. Nakon zatvorenog postupka, stranke neće se više pripustiti na protudokaze, niti na obranu svoje duševnosti sa drugimi zakonitimi dokazi.

19. Protiva osudi izrečenoj u kratkom postupku, po prvomolnom sudu, može se uložiti *priziv* ujedno sa *tegobami*, a to *ustmeno* ili *pismeno*, u rok od 8 danah, od dana dostave osude. Istotako u 8 danah, može se uložiti *utok ustmeno* ili *pismeno*. proti kakovoj odluci. Suprot presudi Prizivnog ili višjeg suda pako, može se uložiti *previd*, a suprot odluci njegovoj, *utok*, na Previdni ili Najvišji sud — a to sve u rok i na način, kao je gore navedeno — *Previdi izvanredni* najme proti *jednoglasnim* presudam, a tako i *izvanredni utoci*, nijesu dopustivi.

20. Ovrha može se zaiskati *ustmeno* ili *pismeno*. Bit će ipak slobodno vjerovniku, koj vodi ovrhu na stvari *pokretne* (gibive) svoga dužnika, da jednom istom molbom ujedno zaište *plenitbu* i *procienu* pokretninah. — Za prodaju pokretninah pako bit će odredjena *dva* roka (1).

---

(1). V. Razliku na str. 546, 547 od *a* do *k*, pak V. str. 548 toč. 18 do 22.

Digitized by Google

278. Tužba za izplatu novčane svote, na temelju *obveznice* (1).

Bularina

Za **Austrianske** pokraj. *Tužbe, Molbe* i *Zapisnici* u pravdah do fr. 50, 12 novč. — u svih drugih pravdah 36 novč za svaki arak — *Napisi* (Rubri) u pravdah do fr. 50, 10 novč. u svih drugih 15 novč.

Za **Ugarske** pokraj. *Tužbe, Molbe* i *Zapisnici* (ujedno sa onimi koji sadržavaju popis pravdenih spisah) u pravdah do fr. 50, 20 novč. — u svih drugih 50 novč. za svaki arak — *Napisi* u pravd. do fr. 50, 10 novč. — u svih drugih 15 novč.

Slavni Sude!

Slavnom c. k. Kotarskom (ili Okružnom) Sudu *(ili* Tribunalu — c. k. Preturi — kr. Kotar. Sudu — kr. Županj. Sudbenom Stolu) u...

Tužba

Danila Z. Perovog, stališa ...iz... kb. 5.

proti

Ivanu N. Markovom, stališa... iz... kb. 4.

za izplatu fr. 500 a. v. sa uzgredicami *(ili* pripadci — *ili* c s. c)

da se uz predhodno ustmeno ročište *(ili* pismeni postupak) osuda izreče

Prilog A.

Jednopis i Dvopis

A. Polag obveznice *(ili* zadužnice) od dana 5 Svibnja 1877. u prostom prepisu *(ili* u ovjerovljenom, ili u izvoru) pod *A* (2), uzajmio sam (posudio *ili* izbrojio u ime zajma) Ivanu N. Markovom stališa...iz... novčanu svotu (ili iznos) od 500 fr. a.v. za vrieme od jedne godine; uslied česa, on se je obvezao vratiti mi taj iznos u ustanovljeno vrieme, i platjati mi medjutim odnosne 6% kamate, u polugodišnjih zaplatnih *(ili* predplatnih) obrocih *(ili* zaplatno ol predplatno svakih šest mjesecah — manje ili više).

Budući je danom 4 Svibnja 1878, iztekla jur za povratak glavnice ustanovljena doba *(ili* dužnik neizplatjiva točno ugovorene kamate, s kojimi je u zaostatku); a on uzprkos opetovanim mojim pozivom, nehaje niti najmanje *(ili* neuzima se ikakovu brigu) da njegov dug izplati: toga

(1). Sastavak gornje pismene tužbe, i onih pod Br. 279 do 285, odgovara *kratkom* ili *sumarnom* Postupku za *Austrianske* pokraj. — a istotako i *redovitom ustmenom* i *pismenom* gradj. Postup. za *Austrianske* i *Ugarske* pokrajine.

(2). V. str. 541 točk. 7, str. 545 toč. 11, i str. 551 toč. 15.

Digitized by Google

radi molim Slavni Sud, da uz predhodnu *ustmenu* (ili *pismenu)* razpravu polag *Redov. Gradj. Postup. (ili* uz predtečno *ustmeno ročište* polag *Kratkog* ili *Sumarnog Postup.* (1) izvoli presudom (ili osudom) izreći:

da je tuženik Ivan N. Markov iz... dužan, na temelju obveznice od dana... pod *A*, vratiti mi, dotično izplatiti u rok od 14 danah, pod prietnjom *(ili* izbjegom) ovrhe glavnički iznos od 500 fr. a. v. ujedno sa odnosnimi 6% kamati, od dana 5 Svibnja 1878 do izplate (ili napred), osim parbenih troškovah, koje na njegov teret prosvjedujem i hoću u svoje vrieme naznačiti (2).

Bul. kao Ob. 278. **279. Tužba za izplatu novčane svote, na temelju dokaza** *kroz svjedoke* **i** *domirnu prisegu.*

Slavni Sude!

Slavnom i t. d. kao Obraz. 278.

Dana 4 Travnja 1876, uzajmio (posudio) sam Jerku N. Perovom, stališa... iz... novčanu svotu od for. 400 a. v.; i to pod uvjetom da mi ih ima povratiti u rok od dvijuh godinah, računajući od pomenutog dana, i platjati mi medjutim dotične 8% kamate zaplatno (ili predplatno) svakih šest mjesecah.

Za slučaj da bi tuženik zaniečio navedene okolnosti, navadjam kao svjedoke Pavla R. Ivanovog stališa... iz... kb. 31, i Bogdana F. pokojnog Marka, stališa... iz... kb. 6, molbom da se vrhu njih saslušaju
A. i zaprisežu, polag odnosnih dokaznih članakah pod *A.* (3) Osim toga (ili ex abundanti), ponudjam kad bi potriebno bilo, domirnu ili dopunitbenu moju prisegu (giuram. supplettorio) na iste okolnosti.

---

(1). V. str. 548, Opaz. 2.

(2). Tko bi propustio ili zaboravio naznačiti pravdene troškove budi u redovitom *ustmenom* ili *pismenom*, budi u *sumarnom* postupku, doklie je pravda još otvorena, najme do popisa ili usklade parbenih spisah; on bi odpao od svakoga prava u tom pogledu.

(3). V. Obraznicu dokaz. članakah na str. 440.

Digitized by Google

Budući je ipak danom 3 Travnja 1878 iztekla jur za povratak glavnice ustanovljena doba (ili dužnik neizplatjiva mi ugovorene kamate, s kojimi je u zaostatku); a on uzprkos opetovanim mojim pozivom, nemari da me izplati: toga radi molim Slavni Sud (*slučajno* kroz punomoćnika pod *B*), da i t. d. (kao na koncu Obraznice 278, promjeniv što je za promjeniti).

Bul. kao Ob. 278. **280. Tužba za solidarnu izplatu novčane svote proti dvam tuženikom, na temelju dokaza kroz** *odlučnu priseg u*

Slavni Sude!

Slavnom i t. d. (kao Obraz. 278).

Jednopis, Dvopis i *Tropis* (1).

Pred četiri godine po prilici, uzajmio (posudio) sam Ivanu N. Gabrovom, trgovcu iz... i njegovoj ženi Mariji N. rodjenoj Z. iznos od 200 komada Bavarskih Talirah u srebru; uslied česa, obadva obvezaše se zajednički (*ili* uzajemno — suobvezno — jedan za drugoga — solidarno) povratiti mi taj iznos u istoj vrsti novčanoj, u vrieme od godine danah, i platiti mi istodobno odnosne 6% kamate takodjer u istom novcu.

Ako bi tuženici to zaniečili, navratjam im odlučnu prisegu *sa teretom uzvrate* (ili *cum onere referendi* — ili *u niečnom smislu, pripravan ja položiti ju u priznajućem, ili jestnom smislu*) na sliedeće okolnosti:

Jeli istina da pred četiri godine po prilici, ja sam tuženikom uzajmio (posudio) i izbrojio uslied njihove molbe, iznos od 200 komada Bavarskih Talirah u srebru?

Jeli istina da su se oni dva, uslied toga zajednički obvezali, da će mi taj iznos povratiti u istoj vrsti novčanoj, u vrieme od jedne godine, i platiti mi istodobno odnosne 6% kamate u istom novcu?

Budući je ipak jur od dulje vriemena iztekla doba za povratak upitne glavnice, bez da bi tuženici bili sve do danas njihovu dužnost u tom obziru izpunili, dapače

(1). V. str. 286 stav 5.

Digitized by Google

niti mi kamate izplatili: to mi ne preostaje drugo van moliti taj Slavni Sud, da uz predhodnu *ustmenu* (ili *pismenu)* razpravu, polag *Redovitog Grad. Postup.* (ili uz predtečno *ustmeno ročište*, polag *kratkog* ili *sumarnog Postup.* (1), presudom (*ili* osudom) izreći izvoli:

da obtuženici Ivan N. Gabrov, trgovac iz... i žena (supruga) mu Maria N. rodjena Z., dužni su vratiti mi dotično izplatiti zajednički, u rok od 14 danah, pod prietnjom ovrhe, glavnički iznos od 200 Bavar. Talirah, u srebrnih komadah, ujedno sa zaostalimi 6% kamati u istoj vrsti novca, ako i ne drugo, barem za tri godine natrag od dana tužbe, pak od ove dobe napried, do dana izplate, osim pravdenih troškovak, koje prosvjedujem.

Bul kao za Obraz. 278.

281. Tužba za izplatu novčanog iznosa, u ime odštete, dokazom *cienitbene prisege* (giuram. estimatorio).

Slavni Sude!

Slavnom i t. d. kao Obraz. 278.

radi izplate fr. 495 a. v. sa pripadci u ime odštete *(ili* naknade štete.

i t. d. kao Obraz. 278.

Glasom pravomoćne presude ovdašnjeg c. k. *(ili* kr.) prvomolnog, kao kaznenog Sudišta od 4 Kolovoza t. g. Br. 600 pod *A*, Nikola N. Jurov, stališa... iz... bio je obsudjen na jednu godinu tamnice, radi zločina težke tjelesne ozlede (ranjenja), počinjenog na moju osobu, a osim toga na naknadu meni pouzrokovanih štetah, u ime liečenja, osakatjenja, i dangubah; glede kojih ipak, bio sam uputjen na redoviti put gradjanski.

1.

Uslied toga, dokazati ću kao sliedi upitnu štetu.

Za vrieme od 24 dana, što sam bolovao i ležao na postelji, radi nanešene mi rečene ozlede, i što me je liečio u tom stanju i pohadjao liečnik Dr. Z. iz... platio sam mu,

(1). V. str. 548 Opaz. 2.

Digitized by Google

B. polag namirenog računa pod *B* iznos od fr. 65 a. v., a liekarniku Filipu R. iz... za razne liekove iznos od
C. fr 28, glasom njegovog računa pod *C;* što sve ako potriebno bude, pripravan sam mojom prisegom potvrditi.

Povodom toga pako, što sam zbog rečene ozlede, ostao za uvjek osakatjen na desnom oku i na obrazu, tako da sad nijesam skoro niti poznat, proračunavam moju štetu na 400 fr. a. v. najmanje; i pripravan sam u svako vrieme, cienitbenu moju prisegu položiti na okolnost: da nebih hotio biti tako izopačen na desnom oku i na licu, kao sam žalibože postao uslied hotimice zadane mi rane po obtuženiku Nikoli N. Jurovom, za iznos manji od 400 fr. a. v.

Na ovom temelju dakle, i budući moj protivnik neće da mi gorenaznačenu ukupnu štetu od fr. 493 a. v. naknadi, akoprem sam očitovao, da mu odštetu za moje dangube opraštjam: prisiljenim se uvidjam moliti taj Slavni Sud, da uz predhodnu *ustmenu* i t. d. (kao u Obraznici 278, promjeniv ipak što je za promjeniti).

Bul. kao za Obraz. 278.

282. Tužba za povratak izručene stvari, ili za izplatu vriednosti u novcu.

Slavni Sude!

Slavnom i t. d. kao Obraz. 278.

radi povratka dvajuh konjah, ili izplate njihove vriednosti.

U drugoj polovici prošle godine 1877, izručio sam Bogdanu N. Matovom stališa...iz... dva putonogasta posve jednaka konja, od šest godinah po prilici svaki, visoka malomanje sedam pedaljah; a to naručbom da ih na moj račun prodaje, za iznos nemanji od 500 fr. a. v. pak da mi utjeranu (ili upjenezenu) svotu donese; sto ipak on nije sve dosad učinio, a niti mi konje povratio.

Ako bi obtuženik to zaniečio, navratjam mu odlučnu prisegu *sa teretom uzvrate* (ili *cum onere referendi* — ili *u niečnom smislu, pripravan ja zakljeti se u priznajućem ili jestnom smislu)* na sledeće okolnosti:

Digitized by Google

Istina je *(ili* neka prisežc tuženik da nije istina) da u drugoj polovici prošle godine 1877, ja sam izručio tuženiku dva putonogata posve jednaka konja, pojedini od šest godinah po prilici, i visoka malomanje sedam palacah, a to naručbom da ih na moj račun prodaje, pak utjerane novce meni donese.

Istina je da protivnik nije mi dosad niti novčića u to ime izbrojio, a niti konje povratio.

Uslied navedenih dakle, i pošto mi nije moguće doći s tuženikom na kraj, molim Slavni Sud, da uz predhodnu *ustmenu* (ili *pismenu* razpravu polag *Redovitog Gradj. Postup. (ili* uz predtečno *ustmeno ročište* polag *Kratkog ili Sumarnog Postupka* (1), izvoli presudom izreći:

da je tuženik Bogdan N. Matov iz... dužan u rok od 14 danah, pod prietnjom ovrhe, povratiti mi dva goreopisana moja putonogasta konja *(ili* morda izručiti dva druga jednake vrsti, višine i dobe), ili u protivnom slučaju, platiti mi iznos od fr. 500 a. v. koje sam pripravan za nje prijeti.

Bul. kao Ob. 278. **283. Tužba opravdanja predbilježbe prava zaloga (ili prava vlastničtva, ili uzaptjenja), nadopunitbenim dokazom svjedokah i prisege** (2).

Slavni Sude!

Slavnom i t. d. kao Obraz. 278.

radi izplate fr. 500 a. v. sa uzgredicami, i opravdanja predbilježbe.

da se uz predhodno ustmeno ročište, osuda ad petita izreče.

Prilozi A. B. C.

Jednopis i *Dvopis.*

A. Odlukom tog Slavnog Suda od 5 Listopada t. g. Br. 6000 pod *A.*, bila je na moju korist, a na ustrb Danila N. pokojnog Marka, dozvoljena predbilježba prava zaloga za iznos od 500 fr. a. v. odvisnih iz Obveznice od 7 Lipnja 1876, na teret njegovog vinograda Poseb. Br. 3, upisanog u Zemljiš. Zapis. Br. 12 Općine *Mandići* (*ili* predbilježba prava vlastničtva kuće Br. 24 u ovom gradu u ulici...

(1). V. str. 548 Opaz. 2.
(2). V. str. 559 toč. 18.

Digitized by Google

Poseb. Br. 8, upisane na ime protustranke u Gruntovnom Zapis. Br. 10 ove Općine — *ili* uzaptjenje ostavine — broda i t. d. pokojnog Radovana N. Krstovog, rodom iz...); a to nalogom, da ju u rok od 14 danah opravdati imam.

Tomu dosliedno, evo podnašam u opredieljeni mi rok, sliedeću

Opravdajuću Tužbu.

Glasom gori pomenute Obveznice (ili zadužnice) od
B. dana 7 Lipnja 1876 pod *B*, istinabog sastavljene po neprevještoj osobi, ja sam dao i izbrojio isti dan, na ruke Danila N. pokojnog Marka, stališa... iz... iznos od 500 fr. a. v. u ime zajma (posudbe); uslied česa on se je obvezao, u prisutju (pritomnosti) jedinog na obveznici, iz nepažnje podpisanog svjedoka Ivana Z. Rokovog, brodogradnika iz... kb. 2, da će mi rečenu novčanu svotu pošteno vratiti za dvie godine, nu bez odnosnih kamatah.

Za svaku dobru svrhu, i za slučaj ako bi obtuženik to zaniečio, ponudjam svjedočanstvo pomenutoga Ivana Z. Rokovog, na okolnosti sadržane u dokaznih član-
C. cih pod *C* (1), osim domirne (dopunitbene) moje prisege, koju sam pripravan položiti; a u skrajnjem slučaju, ako bi potriebno bilo, navratjam na njih tuženiku odlučnu prisegu *sa teretom uzvrate* (ili *cum onere referendi* — ili *u niečnom smislu, pripravan ja zakljeti se u priznajućem* ili *jestnom smislu).*

Uslied navedenih dakle, i budući jur iztekla doba za povratak upitne novčane glavnice; a protustranka baca za pletja svako moje prijateljsko nagovaranje da me namiri: to se prisiljenim nalazim moliti taj Slavni Sud, da uz predhodnu *ustmenu* (ili *pismenu)* razpravu, polag *Redovitog Gradj. Postup.* (ili uz predhodno *ustmeno ročište* polag *Kratkog* ili *Sumarnog Postup.)* (2) izvoli presudom (*ili* osudom) izreći:

(1). V. Obraz. dokaz. član. na str. 440.
(2). V. str. 548 Opaz. 2.

Digitized by Google

1. da je tuženik Danilo N. pokojnog Marka stališa... iz... dužan na temelju Obveznice od dana 7 Lipnja 1876, vratiti mi, dotično izplatiti u rok od 14 danah, pod prietnjom ovrhe, iznos od 500 fr. a. v., ujedno sa 6% kamati od dana dostave tužbe napried, i pravdenimi troškovi;
2. da je tomu dosliedno (*ili* tim) opravdana predbilježba prava zaloga za utužbeni iznos od 500 fr. a. v. (ili prava vlastničtva kuće — ili uzaptjenje ostavine i t. d. kao gore), dozvoljena tosudbenom odlukom od 5 Listopada t. g. Br. 6000, na moju korist, a na teret protustrankinoga vinograda Poseb. Br. 3, upisanog u Zemljiš. Zapis. Br. 12 Općine *Mandići.*

Bul. kao za Obrazac 278.

284. Tužba radi prestanja najamnog ugovora, izpraznjenja stana, i izplate najamnine.

Slavni Sude!

Slavnom c. k. *(ili* kr.) Kotarskom Sudu ili Preturi u...

Tužba

Marka R. Gabrovog, stališa.., iz... kb. 4

proti

Ivanu N. Perovom stališa., iz... kb. 8.

radi prestanja najamnog ugovora, izpražnjenja stana, i izpl fr. 100 c. s. c. u ime najamnine.

Prilog A.

Jednopis i Dvopis.

Na temelju ustmenog *(ili* pismenog) ugovora od dana 1 Sječnja 1876, unajmio sam *(ili* dao u najam) Ivanu N. Perovom stališa...iz...drugi pod (kat) moje kuće Br. 5 u ovom gradu u ulici... sastojeći iz pet sobah, kuhinje, zahoda i konobe; a to za vrieme od dvijuh godinah, i prama najamnini od godišnjih 200 fr. a. v. plativih svršetkom (ili početkom) svakih šest mjeseca (manje ili više), od pomenutog dana napried.

Ako bi tuženik zaniečio navedene okolnosti, navratjam mu vrhu njih odlučnu prisegu *sa teretom uzvrate (cum onere referendi — ili u niečnom smislu, dočim se ja pripravnim očitujem prisieći u smislu priznajućemu.*

No protustranka bez obzira na rečenu našu pogodbu, zaostala je sa izplatom dotične najamnine, tako da mi dosad u to ime duguje iznos od 100 fr. a. v. za prošlu jur drugu

Digitized by Google

polovicu godine 1877; a uzprkos opetovanim mojim pozivom, ona sve do danas taj iznos nije izplatila,
A. nego me zamoli njeinim listom pod *A*, da bih se još za koje vrieme uztrpio.

Budući ipak sam se dosta, i bez svakog uspjeha načekao: to mi sad ne ostaje drugo, nego moliti Slavni Sud, da uz kratkodobno ustmeno ročište, izvoli na temelju §§ 1101 i 1118 Ob. Gr. Zak. Carske Naredbe od 16 Studena 1858, i Zak. od 2 Svibnja 1873, presudom izreći:

1. da je zbog neizplate stanarine, prestala najamna pogodba, ustmeno sklopljena dne 1 Rujna 1876, med menom i Ivanom N. Perovim iz... u pogledu gorenavedenog drugog poda moje kuće Br. 5 u ovom gradu;
2. da je uslied toga obtuženik dužan u rok od 3 danah, pod prietnjom ovrhe, izprazniti navedeni stan, i ostaviti ga na moju razpoloživost;
3. da je dužan platiti mi u rok od 8 danah pod izbjegom ovrhe, zaostalu najamninu od 100 fr. a. v. za vrieme od 1 Srpnja do 31 Prosinca 1877, sa odnosnimi 6% kamati od zadnjopomenutog dana napried, pak i dalju najamninu, do izpražnjenja konaka;
4. da obtuženik nesmije, obzirom na moje pravo zaloga (§ 1101 O. G. Z.) na njegovo pokućtvo, odnašati niti jedne stvari od istoga stana, sve doklie me podpunoma ne namiri;
5. da je dužan platiti mi pravdene troškove.

Polag Carske Naredbe od 16 Studena 1858, i Minist. Prop. 17 Pros. i. g. za *Austro-Ugarske* pokraj. pak Zak. 2 Svibnja 1873 za same *Austr.* u poslovih zakupa i najma, molbe za položenje dosudjene prisege; prizivi sa tegobami, i previdi; pak molbe za povratu u prvašnje stanje: moraju biti sudu podnešeni u rok od 3 dana. Izpražnjivanje stana, takodjer mora početi u 3 dana, a selištnog gospodarstva u 8 dana, prije dospjelosti dotičnih pogodbah; dočim u osudah za prestanje oviuh, bit će ustanovljen rok od 3 dana glede najmovah, a od 8 dana glede zakupah. Prigovori pako ili protuizvedenja suprot odpovjedima u obće, bit će podnešena u 8 danah.

Digitized by Google

U pogledu izvansudbene *neprigovorene* odpovjedi, izpražnjenje dotično izručenje stvari, imade mjesta kroz ovrhu, dakle za tu samu svrhu, netrieba posebne tužbe. — Napokon svako pismo u ovom pogledu mora biti izvana naznačeno sa ovimi rieči — „*U poslovih najmo-zakupa*“

Bul. kao Ob. 278. **285. Tužba radi smetanja posjeda.**

Slavni Sude!

Slavnom i t. d. (kao Ob. 284).

(1 *slučaj*). Jur prieko 30 godinah moji stariji prolazivali su neprekidno (ili uživali su neprestano pravo prolaza), a i ja za njimi, s vozom i blagom (*ili* samo po nogah) kroz šumu Josipa N. pokoj. Jerka, nazvanu „*Ograde*“ Poseb. Br. 10 ležeću u mjestu... i upisanu na njegovo ime u Zemlj. Zapis. Br. 2 Općine *Hrenovci*, u kojoj se vidi i dotični vozni put (*ili* staz), a to za doći do moje oranice „*Polje Jakovo*“ — na koje okolnosti, ponudjam kao svjedoke Martina F. Jurovog stališa... iz..., Jerka Z. Franovog stališa... iz... i t. d. osim domirne moje prisege. (*ili*)

(2 *slučaji*. Polag gruntovnog izvadka pod *A*, ja sam neograničeni vlastnik vinograda imenom „*Krči*“ Poseb. Br. 4, nalazećeg se u mjestu... upisanog na moje ime u Zemlj. Zapis. Br. 6 ove općine; kroz koga Nikola N. Kuzmov, stališa...iz...usudio se je jučer prolaziti u prisutju Roka N. Danilovog, stališa... iz... Bogdana M. Filipovog stališa... iz... (i t. d.) s vozom i volima, za doći do njegovog vinograda u „*Sadore*“ premda on (a morda ni drugi) nije ikad imao puta iz one strane. (*ili*)

(3 *slučaj*). Ima već prošlih 30 godina a skoro i 40, da ja uživam mirno i neprestano pravo crpati vodu iz šterne (bunara) Poseb. Br. 5, nalazeće se u dvoru moga susjeda Ivana N. Danilovog, stališa... u ovom selu, upisane na njegove ime u Zemlj. Zap. Br. 4 ove Općine; vrhu koje okolnosti, ako uztricba, osim domirne moje prisege, ponudjam kao svjedoke Nikolu B. Perovog stališa... iz... Krševana S. Markovog stališa... iz.,. (i t. d.)

Digitized by Google

(4 slučaj). Moj susjed Ivan N. Matov stališa... iz... koj pregradjiva njegovu kuću Br. 9 (ili gradi novu kuću) u ovom gradu, u ulici... upisanu na njegovo ime u Zemlj. Zapis. Br. 8 ove Občine, naslonio je grede prvog poda te njegove zgrade, na zidu moje upravo u tinj stojeće kuće Br. 10 a to skoro pol noge prieko moje polovice debljine zida iste kuće, iz burnje strane (u ovom slučaju bit će svrsi shodno priložiti naris dotičnih zgradah).

(Za 1 slučaj). Ali isti Josip N. bez obzira na rečeno moje pravo prolaza, pred deset danah, zatvorio je duplim (*ili* prostim mrtvim) zidom dotični ulaz iz južne strane (*ili* došao je sam oli s drugimi, ter mi je oštro zabranio dalji prolaz); tako da mi nije sad moguće upitno prvašnje moje pravo vršiti (uporaviti-uživati).

(Za 3 slučaj.) Nu isti Ivan N. bez obzira na rečeno moje pravo služnosti (servitù), zatvorio je dana... železnim lokotom istu šternu ili bunar; tako da mi nije sad moguće uporaviti moje pravo.

(Za sve slučaje) Budući me je dakle tuženik pomenutim njegovim činom smetao u mirnom uživanju (*ili* vršenju) moga prava posjeda (dotično vlastničtva): toga radi još na vrieme (najme odmah ili barem prije nego izteče 30 dana, od kad se je doznao čin), molim taj Slavni Kotarski Sud, da uz kratkodobno ustmeno ročište, i izaslanje (ili ne) sudbenog povjerenstva na lice mjesta, izvoli čim prije moguće *odlukom* izreći:

1. da me je tuženik Josip N. pokojnog Jerka, goripomenutim njegovim činom, smetao u mirnom i neprekidnom uživanju mojega prava služnosti (za 1 i 3 slučaj, a vlastničtva za 2 i 4) prolaza s vozom i blagom (*ili* samo po nogah) kroz njegovu šumu nazvanu „*Ograde*“ Poseb. Br. 10, ležeću u mjestu... upisanu na njegovo ime u Zemlj. Zapis. Br. 2 občine „*Hrenovci*“ za doći po vi-

Digitized by Google

dljivom i učinjenom voznom putu (ili stazi) do moje oranice *„Polje Jakovo“* (i t. d. za druge tri slučajeve);

2. da je dužan okaniti se od svakoga daljega smetanja istoga moga prava posjeda (dotično vlastničtva za slučajeve 2 i 4, a za slučaj 4 napose, dodati će se još ova *„i postaviti prošupljeni zid, dotično moju polovicu debljine njega, u prvašnje stanje“* u rok od 14 danah), pod prietnjom novčane globe od 100 fr. a. v. (manje ili više, ili pak osobnog zatvora) i ovrhe, ter naknaditi mi pravdene i druge troškove (a morda i počinjenu štetu), koje na ujegov teret prosvjedujem (a za slučaj 4, dodati će se još ova *„podmolbom da se tuženiku predhodno naloži, da pod rečenimi posliedicami, odmah i za tečaj pravde, obustavi dalju radnju okolo istoga zida“* — što će se moći takodjer za druge slučajeve zaiskati kad bi prietio neodvlačni pogibelj i nepravedna, ili neodoliva šteta).

Polag *Postupnikah* u stvarih radi *smetanja posjeda*, za **Austrianske** zemlje od 2 Listopada 1849, dotično za *Dalmaciu* od 2 Ožujka 1830, a za pokrajine **Ugarske** krune od 16 Rujna 1852; ustanovljena su osim drugih, sliedeća u navedenom pogledu.

Tko bi bio oštetjen ili smetan u *posjedu* kakove stvari ili kakova prava, ili koj bi bio nezakonito lišen toga *posjeda*, mora odmah i ne kašnje *od 30 dana*, od kad je doznao za to smetanje, zaiskati pomoć sudca, kroz *tužbu;* koju će podnieti *ustmeno* ili *pismeno* dotičnom Kotarskom Sudu (ili Preturi). (1) Na *pismenu* tužbu, budu se izvana postavile ove rieči *„Prešno ili silno, u poslu smetanja posjeda.“*

Na ročište ustanovljeno, stranke moraju donieti sobom dotične izprave (dokaznice) i dopeljati slučajne svjedoke. — Utok može se uložiti *ustmeno* ili *pismeno* jedino proti *konačnoj* odluci, i predati ga sudu prve molbe, u rok od 8 dana, brojiv od dana dostave odluke; a povrati u prvašnje stanje pako neimade mjesta. Na temelju *prvomolne* odluke, mora se dozvolieti tražena ovrha, makar i prije dospielosti roka opredjeljenog za uloženje utoka, i negledeć na njemu, ako bi i bio jur podnešen.

(1). V. str. 536 točk. 17.

Digitized by Google

Bul. kao Ob 278, *i V. Presude u Bular. Tarifi* (1).

286. Tužba za izdanje platežnoga naloga ili zapovjedi. na temelju *uknjižene* izprave.

Slavni Sude!

Slavnom i t. d. kao Obraz. 278.

za izdanje platežnoga naloga za 14 danah.

Prilog *A* u izvoru, i prostom prepisu.

Jednopis i *Dvopis.*

A. Polag zajamne pogodbe (ili obveznice, *oli* zadužnice) od dana 1 Prosinca 1875 u izvoru pod *A*, dao sam i izbrojio na ruke Ladislava N. Jurovog, stališa... iz... novčanu glavnicu od fr. 500 a. v.; i to za vrieme od četirih godinah, uz medjutomno izplatjivanje odnosnih 6% kamatah u polugodišnjih (manje ili više) predplatnih (ili zaplatnih) obrocih.

Za sjegurnost rečene glavnice i uzgredicah, tuženik podao mi je u zalog svoju dvokatnu kuću pod Br. 8 u ovom gradu u ulici... (*ili* selu — ili slučajno zemlju) Posebina Br. 20, upisanu na njegovo ime u Zemljiš. Zapis. Br. 3 ove Općine, na teret koje, uknjiženo je na moju korist dotično pravo zaloga, kao svjedoči gruntovna zaporka na nožje iste obveznice postavljena.

Budući je 5.om točkom iste pogodbe bilo ustanovljeno, da bi dužnik odpao od prava ugovorenoga roka za povratak uzajmljene mu novčane svote, ter da bi mogao biti prisiljen na povratak nje u svako vrieme, ako bi zanemario točno izplatjivanje kamatah; i pošto ih on nije izplatio za zadnje polugodište (manje ili više), najme za vrieme od 1 Lipnja do 30 Studena 1878 uključivo, akoprem je dotični rok jur minuo prvopomenutim danom: toga radi, posluživ se moga prava, molim Slavni Sud, da na temelju uknjižene obveznice pod *A*, tuženiku Ladislavu N. Jurovom naložiti izvoli: da mi povrati, dotično izplati u rok od 14 danah, pod prietnjom ovrhe, zajamnu glavnicu

(1). U tužbah za platežni nalog, bez obzira na propisani biljeg tužbe, valja u njoj priklopiti (a ne priliepiti) pristojbu u tolikih bularinskih bilježicah, kao se vidi u Bular. Tarifi pod rieč „*Presude.*"

Digitized by Google

od fr. 500 a. v. sa 6 % kamati od 1 Lipnja tek. god. napried (ili do dana izplate), osim niže naznačenih troškovah koje prosvjedujem; odrediv zabilježenje dotičnog platežnog naloga i odluke u gruntovnih knjigah.

Troškovi

	fr.	n.
Za sastavak tužbe	5	—
„ prepis iste u dvopisu.	—	80
„ prepis priloga *A* i biljeg	—	45
Bularina za tužbu, dva biljega od 36 novč. (dotično 50 — V. Opazku na str. 553). .	—	72
Pristojba za platežni nalog (u bilježicah) fr. 5 (i t. d. slučajno za prepis više primjerakah tužbe, punomoćja i ostalih prilogah, kao na str. 286, stav. 4).	5	—

Polag Carske Naredbe od 12, a Ministerialne od 18 Srpnja 1859, kriepostnih za **Austro-Ugarsku** državu, može se zaiskati, da se izdaje platežni nalog ili zapovjed na tuženika (dužnika), bez da se ga predhodno sasluša, da izplati tužitelju novčanu tražbinu ili vjeresiu u rok od 14 danah, na temelju sliedećih izpravah, koje se moraju u *izvoru* podnieti (V. str. 286 stav. 4):

a) na temelju *javnih* izpravah zakonito sastavljenih i sklopljenih u državi;

b) na temelju *osebnih* ili *privatnih* izpravah, *ovjerovljenih* po sudu ili javnom bilježniku u državi;

c) na temelju izpravah, čija vjeresia, koja sačinjava predmet tužbe, uknjižena je u pokrajinskih, gradjanskih ili gruntovnih knjigah; kad proti sudbenoj odluci, uslied koje bila je uknjižba dozvoljena, nevisi kakov utok niti se u knjigi nalazi bilježka o prepornosti tražbine.

Za utjeranje tražbinah u ime glavnice ili kamatah, suprot kojim bi se mogao učiniti prigovor *zastare*, može se izdati platežni nalog, samo onda kad izpravima gorenavedene vrsti, bude istodobno dokazano prekinutje ili odgoda zastare.

Kad tuženik misli da se nebi bio morao izdati proti njemu platežni nalog, morat će izkazati sudu *prve molbe*, *ustmeno* ili *pismeno*, u rok od *8 danah*, što bi mislio za svoju obranu;

Digitized by Google

koj će sud smatrati taj podnesak kao *Utok* (koj neima odgodne moći), kad nebude sadržavao okolnosti i dokazna sredstva, koja nijesu bila u tužbi navedena. Cini i dokazi, kojimi tužitelj misli da može dokazati netemeljitost tobožne vjeresie, moraju biti po njemu navedeni u *Prigovorih* suprot platežom nalogu (koji se mogu *pismeno* ili *ustmeno* podnieti u rok od 14 danah, od dana uručenja naloga.

Na isti način postupa se na temelju izpravah sastavljenih po *javnih bilježnicih*, u smislu *Najvišje Naredbe od 21 Svibnja 1855*, glede utjeranja novčanih tražbinah, ili izpunjenja kakove druge osobne dužnosti, obzirom na glavnu i uzgrednu tražbinu.

Bul. kao Ob. 278. **287. Prigovori suprot platežnom nalogu, izrećenom povodom Obraz. 286.**

Slavni Sude!

Slavnom i t. d. (kao Obraz. 278).

Prigovori

Ladislava N. Jurovog, stališa... iz... kb. 4.
proti
Marku F. Perovom, stališa... iz... kb. 8.

suprot platež. nalogu od 5 Srpnja 1878 Br. 3000.

Prilozi Br. 1. 2.

Jednopis i Dvopis.

Suprot Platežnom Nalogu *(ili* zapovjedi) od dana 5 Srpnja t. g. *B. 1.* Br. 3000 pod *B. 1*, uručenom mi 3og. ovog mjeseca, podnašam u zakoniti rok (od 14 danah), sliedeće moje

Prigovore

Istina je da mi je tužitelj Marko F. Perov, uzajmio iznos od fr. 500 a. v. na temelju obveznice od 1 Prosinca 1875 pod *A*, za vrieme od četirih godinah, uz 6% kamate, ter da je ova obveznica uknjižena na teret moje kuće Br. 8, u ovom gradu, ulici... upisane u Zemljiš. Zapis. *B*r. 3 ove općine; ali nije istina da bi tužitelj imao pravo iskati već sada povratak rečene glavnice, iz uzroka, da bih tobože bio odpao od prava za povratak ugovorenoga roka, zbog netočnoga izplatjivanja dotičnih kamatah.

I zbilja ja sam uvjek točno izplatjivao kamate, nego jedino u zadnjem polugodištu zaostao sam za niekoliko danah, al to uz privolu istoga tužitelja, koj 1og. Lipnja

Digitized by Google

1878, kad sam mu najme povjedao bolest dvoje mi djetce, rekao mi je u prisutju Ivana Z. Gabrovog stališa... iz... sliedeća: „žao mi je vaše nesrieće, i zato možete slobodno produljiti za jedan mjesec, sa izplatom kamatah na vaš dug“ *(ili* budu navedeni drugi razlozi).

Vrhu ove okolnosti navadjam kao svjedoka istoga
B.2. Ivana Z. uz priloženje dokaznih članakah pod *Br.* 2, i ponudjam domirnu moju prisegu; a u skrajnom slučaju pako navratjam tužitelju vrhu nje odlučnu prisegu sa teretom uzvrate *(ili* cum onere referendi).

Polag upitne protustrankine dozvole dakle, ja nijesam bio dužan platiti polugodišnji predplatni obrok od 6% kamatah vrhu mojeg duga, za vrieme od 1 Lipnja do 30 Studena 1878, prije dana 1 Srpnja tek. god.; česa radi njeina tužba za platežni nalog, podnešena Slavnom postupajućem Sudu dne 15 Lipnja i. g. predana je očevidno izvandobe i netemeljito, pak zato niti platežni nalog nestoji.

Na ovom temelju dakle, molim taj Slavni Sud, da uz predhodno ustmeno ročište, izvoli odstupiti od platežnog naloga od dana 5 Srpnja tek. god. Br. 3000 pod Br. 1, i dignuti (ukinuti) ga, kao na krivom temelju osnovanog; a tužitelja pako obsuditi da mi naknadi troškove postupka, u rok od 14 danah pod prietnjom ovrhe (1).

Bul. kao za O-braz. 286.

288. Tužba mjenbena za platežni nalog ili zapovjed, na temelju mjenice *neprosvjedovane* **(2).**

Slavno Mjenbeno Sudište!

Na temelju Mjenice od dana u Zagrebu 8 Kolovoza
A. 1878, u izvoru i prostom prepisu pod *A*, po meni izdane na moju vlastitu odredbu, a prihvatjene po Vatroslavu N. Ivanovom stališa... iz... za iznos od

(1). *Odgovor, Protuodgovor, Drugotnica* i t. d. u pravdah u ubće, budu sastavljeni po prilici, kao i gornji *Prigovori*.

(2). Protiva mjenbenom platežnom nalogu mogu se *prigovori* učiniti, i podnieti sudu u rok od 3 dana Ovi pak budu u sastavu jednaki onim u Obraz. 287.

Digitized by Google

Slavnom kr. Županj. Sudbenom Stolu *(ili* c. k Okružnom Sudu — *ili* Tribunalu*)*, kao Trgovačko-Mjenbenom Sudu
u *Zagrebu.*

Mjenbena Tužba
Mihovila Z. Perovog, trgovca iz... kb. 5
proti
Vatroslavu N. Ivanovom, mešetaru iz... kb. 2

za izplatu mjenične svote od 400 fr. a. v. sa pripadci.

Prilog A u izvoru i prepisu.

Jednopis i *Dvopis.*

400 fr. a. v. — on bi bio morao ovaj iznos meni izplatiti dana 15 sliedivšeg mjeseca Rujna.

Budući ipak prihvatnik nije to učinio, molim Slavno Mjenbeno Sudište, da platežnim nalogom izreći izvoli:

da je Vatroslav N. Ivanov stališa... iz... dužan na temelju po njemu prihvatjene mjenice pod *A*, platiti mi u rok od 3 dana pod prietnjom (ili izbjegom) mjenbene ovrhe, iznos od 400 fr. a. v. sa 6% kamati od dana 16 Rujna tek. god. napried, ujedno sa niže naznačenimi tužbenimi troškovi, koje na njegov teret prosvjedujem.

		fr.	n.
Za	sastavak tužbe	2	—
„	prepis u dvopisu	—	80
„	odnosnu bularinu (V. Opaz. na str. 553) .	1	—
„	prepis priloga *A* i biljeg	—	25
„	pristojbu platežnog naloga (V. Presude u Bular. Tarifi)	5	—

Bul. kao za Obraz 286

289. Tužba mjenbena za platežni nalog na temelju Mjenice *prosvjedovane.*

Slavno Mjenbeno Sudište!

Slavnom i t. d. kao Obraz. 288.

Jednopis, Dvopis, Tropis, Četveropis.

Prilozi *A.* B. C. u izvoru i prepisu.

A.

Polag Mjenice od dana u Zadru 5 Listopada 1878 u izvoru (i prostom prepisu) pod *A*, tegnute (izdane) po Ivanu N. Gabrovom, prihvatjene po Marku Z. Perovom, a na me naledjene *(ili* krenute) po Bogdanu R. Krstovom, isti prihvatnik Marko Z. bio bi morao

Digitized by Google

izplatiti mi dana 5 Prosinca t. g. mjenični iznos od fr. 2000 a. v.; što ipak budući nije učinio, bio je na vrieme dignut dotični prosvjed u izvoru (i prostom
B. prepisu) pod *B*, a o tomu moj prednik (naledlnik mjenice) dotičnim mojim listom na vrieme (u *dva dana*, od dignuta prosvjeda) ubavještjen (1), glasom poštarske
C. prijamnice, takodjer u izvoru (i prostom prepisu) pod *C*. Na ovom temelju dakle, molim taj Slavni Mjenbeni Sud, da izvoli platežnim nalogom izreći:

da Marko Z. Perov trgovac iz... kao prihvatnik, Ivan N. Gabrov, urar iz... kao izdatnik (teznik), i Bogdan R. Krstov učitelj iz... kao naledlnik, dužni su zajednički ili solidarno izplatiti mi, kao naledjeniku, u rok od 3 dana, pod prietnjom mjenbene ovrhe, na temelju Mjenice od 5 Listopada 1878 pod *A*, i Prosvjeda s Listom pod *B C*, mjenični iznos od 2000 fr. a. v. sa 6% kamati od dana 6 Prosinca tek. god. napried do plateža, prosvjedne troškove u fr. 3:15, zakonitu providbinu od ⅓ po sto, i sliedeće tužbene troškove koje prosvjedujem.

(Troškovi kao u Obraznici 288 i dalji).

Bul. kao za Obraz. 278.

290. Prijava tražbine proti stečajnoj gomadi (massa concursuale).

Slavnom i t. d. (kao Obraz. 182).

Prijava tražbine
Ivana Z. Perovog, stališa... iz... kb. 5
proti
Stečajnini Danila N. zastupanoj po služb. skrb. Odvjet. Dru. Josipu R.

prijavlja vjeresiu od fr. 300 a. v. sa pripadci, i moli da se u III. razred postavi.

Prilog *A* u prepisu.

Jednopis i *Dvopis.*

Slavno Sudište!

Glasom Obveznice (mjenice, *ili* računa) od 5 Travnja 1877, u pro-
A. stom prepisu pod *A*, prezaduženik Danilo N. Jerkov trgovac iz... duguje mi iznos od 300 fr. u ime zajma (prodane mu robe i t. d.) sa odnosnimi 6% kamati od dana... napried.

Budući je na njegovu imovinu stečaj otvoren, i rok za prijavu vjerovničkih tražbinah ustanovljen do 30 tekuć. mjeseca — toga radi

(1). V. Obraz. 194, i str. 286 stav. 4.

Digitized by Google

prijavljam u otvorenom roku, istu moju tražbinu od fr. 300 sa pripadci, suprot njegovoj stečajnini, zastupanoj po službenom skrbniku gosp. odvjetniku Dru. Josipu R. i molim da se nakon saslušanja istog skrbnika, u tretji red buduće porazrednice postavi.

Bul kao Ob. 278. **291. Tužba radi ništetnosti oporuke.**

Slavni Sude!

Slavnom i t. d. kao Obraz. 278.

radi ništenosti oporuke.

Uslied Odluke tog Slavnog Suda od 20 Kolovoza t. g. Br. 600
A. pod *A*, kojom mi je naloženo da ja kao očitovavši se i pripoznati baštenik pokojnog mi otca Marka N. Perovog iz...na na temelju zakonitog nasliedstva, glasom odluke pod
B. *B*, imadem ustati tužbom proti oporučnom nasliedniku mojem bratu Josipu N. priznatom kao takovom odlu-
C. kom pod *C*, radi ništetnosti tobožne pismene oporuke
D. rečenog pokojnika od dana 4 Travnja 1877 pod *D:* evo podnašam u opredieljenom mi roku od 30 danah sliedeću moju

Tužbu

Polag iste oporuke, naš pokojni otac umrvši dne...u... bio bi ostavio malomanje cieli njegov imjetak pomenutom mojem bratu, a meni skoro niti zakoniti dio.

Ali nije niti vjerojatno, a kamo pak istinito, da bi bio rečeni pokojnik takovu nepravdu na moju štetu učinio, a to tim manje, jer sam ga ja uvjek nastao i štovao kao pravi sin, a tomu uzvratno i on mene ljubio ništa manje nego protivnika moga brata; što ako potriebno bude, pridržavam si pravo u buduće dokazati.

Nego žao mi je, al ipak moram odprto kazati, da je upitna oporuka lažljiva i kriva, ter da ju pokojni tobožni oporučitelj naš otac, nije nikad ni vidio.

Digitized by Google

(1 *slučaj.*) I zbilja, polag § 578 O. G. Z. onaj koj će pismenu oporuku učiniti, i bez svjedokah, mora svojomrukom pisati oporuku, i na nju vlastoručno podpisati svoje ime.

(2 *slučaj.*) I zbilja, polag § 579 O. G. Z. oporučitelj, koj po drugoj osobi čini sastaviti i pisati oporuku, mora istu oporuku vlastoručno podpisati; i nadalje, u prisutju triuh valjanih svjedokah, dva od kojih najmanje, valja da budu istodobno prisutna, mora potvrditi da pismo zbilja sadržava njegovu posliednju volju; dočim kao se razumi, pismo mora biti u isto vrieme po oporučnih svjedocih vlastoručno podpisano.

(3 *slučaj.*) I zbilja, polag § 580 O. G. Z. oporučitelj, koj nemože pisati, i čini po drugoj osobi sastaviti i pisati oporuku, mora na njoj svoj vlastoručni znak (križ i t. d.), u istodobnoj prisutnosti triuh svjedokah postaviti, dočim je i pametno, da jedan od njih podpiše ime oporučitelja, opazkom da je to umjesto njega učinio; i nadalje mora u prisutju njih triuh, dva od kojih najmanje valja da budu istodobno prisutna, potvrditi da pismo sadržava zaisto njegovu zadjnu volju; dočim kao se razumi, pismo mora biti u isto vrieme po oporučnih svjedocih podpisano.

(4 *slučaj.*) I zbilja, polag § 581 O. G. Z. ako oporučitelj nemože (ili nezna) čitati, kao što bi upravo bilo u našem slučaju, potriebno je, da si učini pročitati oporuku po jednomu od svjedokah, u prisutju drugih dvajuh, koji su jur vidjeli sadržaj, ter da potvrdi da sadržava njegovu volju; pak nakon toga mora na njoj postaviti svoj vlastoručni znak (križ i t. d.), u istodobnoj pritomnosti svih triuh svjedoka, dočim je i pametno da jedan od njih podpiše ime oporučitelja, opazkom da je to umjesto njega učinio; a pismo pako, kao se razumi, mora biti u isto vrieme po oporučnih svjedocih podpisano.

Digitized by Google

(Za 1 slučaj). Ali ja niečim da je naš pokojni otac svojom rukom pisao oporuku pod *D*, i da je na nju vlastoručno podpisao svoje ime; o čemu da obsvjedočim Slavni Sud, evo ponudjam dokaz kroz prispodobu pisamah, najme molim da se uzporedi lažljivo pismo i podpis oporuke pod *D*, sa pravim pismom i podpisom našega pokojnog otca, koji su vidljivi u njegovih izvornih listovih od dana u Trstu 5 Travnja i 4 Lipnja 1877 ovdie
E. F. pod *E. F*, a osim toga i u molbi po njemu pisanoj i podpisanoj, ter predanoj ovogradskom Magistratu pod danom 7 Kolovoza 1876 Br. 600, gdie se i sad nalazi, i molim da se u svoje vrieme za usporedbu od strane ureda zaišće.

(Za 4 slučaj a tako po pril. za 2 i 3) Ali ja niečim da je našemu pokojnom otcu, u istodobnom prisutju triuh svjedokah Ivana P. Matovog, Pavla R. Gabrovog i Bože Z. Perovog stališa... iz... na oporuci pod *D* podpisanih, bila pročitana i raztumačena ova oporuka, po jednomu od istih svjedokah; niečim da je on u istodobnoj prisutnosti njih triuh uztvrdio, da sadržava njegovu posliednju volju; i niečim da je on u isto vrieme, te u istodobnom prisutju tih svjedokah, vlastoručni svoj križ *(ili* podpis) na onu oporuku postavio (i t. d.); u koju svrhu, navadjam ove iste svjedoke, i molim da se pod prisegom sa-
G. slušaju vrhu dokaznih članakah pod *G* (u tih člancih moraju se po prilici navesti sad rečene okolnosti, a to u slici Obraz. na str. 440).

(Za sve slučajeve) Na temelju navedenih dakle, molim Slavni Sud da odrediv pismeni postupak, izvoli suprot tuženiku mojem bratu Josipu N. iz... osudom izreći: da je tobožna pismena oporuka našeg pokojnog otca Marka N. Perovog iz... sastavljena u Rabu dana 4 Travnja 1877 pod *D*, ništetna i bezkriepostna; ter da je tomu dosliedno tuženik dužan platiti mi pravdene troškove, u rok od 14 danah pod prietnjom ovrhe.

Digitized by Google

Bul. kao za Obraz. 278.

292. Tužba radi neobstojanosti *povjerbine* **(fedecommesso) (dotično** *običajne* **ili** *povjerbene zamjene*), **i izbrisanje nje iz javnih knjigah.**

Slavni Sude!

Slavnom i t. d. kao Obraz. 146.

Tužba

Danila N. pokoj. Filipa stališa... iz... kb. 5

proti

Juraju N. Danilovom stališa... iz... (i t. d. kao na koncu tužbe.)

radi neobstojanosti porodične povjerbine (dotično običajne ili povjerbene zamjene) i izbris nje iz javnih knjiga.

Prilozi od *A* do *E*.

Jednopis, Dvopis, Tropis i 1 *Napis.*

A.

Moj stric Miroslav N. pokojnog Jerka iz... preminuvši u ovom gradu dana 16 Kolovoza 1836, bio je nakanio svojom Oporukom od 21 Svibnja 1834 (u prostom prepisu) pod *A*, utemeljiti porodičnu povjerbinu (fedecommesso di famiglia).

I zbilja 2om. točkom iste njegove Oporuke, naredio je da svoja kuća na četiri poda (kata) pod Br. 20, u ovom gradu, u ulici... upisana u Zemlj. Zapis. Br. 4 ove Općine, morala bi poslie njegove smrti pripasti njegovom bratu, dotično mojem otcu Juraju N. pod uvjetom: da ju on uživa i pričuva u svojoj obitelji, priposlav ju pako iza smrti, svojim nasliednikom, uvjek u ravnoj nizhodnoj lozi, i prvorodstvu mužkoga spola; a da jedino onda, kad bi se ova zatrla, nasliedila bi ženska loza zadnjega posjednika, istotako u ravnoj nizhodnoj lozi, i redom prvorodstva.

Ali ta njegova namjera za osnovati upitnu porodičnu povjerbinu, ostala je nesavršna i jednostrano udjelotvorena, jer kao je rečeno, on je učinio doduše sastaviti izpravu pod *A*, al kašnje dvouman i vjerojatno pokajan da je navedenu razredbu učinio, umro je bez da bi bio ikad zaiskao propisanu najvišju dozvolu utemeljenja; koja u ostalom, nije bila po nikomu budi zamoljena budi postignuta, niti poslie njegove smrti.

Digitized by Google

Vidiv ipak, da polag § 627 Ob. Gr. Zak. porodična povjerbina, nemože biti valjano utemeljena, bez dozvole zakonodavca ili vladara (1): to je očevidno da ona tobožna porodična povjerbina, naredjena 2om. točkom oporuke pod *A*, nemože imati ikakove krieposti, jer njoj fali najvišje odobrenje.

Al bi morda kojgod tvrditi mogao, da dočim se ona razredba držati nemože kao porodična povjerbina, barem mora biti smatrana kao običajna, ili kao povjerbena zamjena? — Niti jedno, niti drugo.

I doistine, rečeni moj stric, nije istom oporukom utemeljio, budi običajnu, budi povjerbenu zamjenu, o kojih je govor u §§ 604 i 608 Ob. Gr. Zak. jer iz jedne strane on nije *naročito imenovao* ikakovoga zamjenitog baštenika, koj bi morao nasliedovati, u slučaju kad postavljeni nasliednik moj pokojni otac Juraj N. ili koj drugi, nebi zadobio njegove ostavine; a iz druge strane pako istom njegovom oporukom, on nije niti naložio svojem postavljenom bašteniku, da poslie njegove smrti pripošalje prihvatjenu (adita) ostavinu, kakovom drugom nasliedniku *naročito imenovanom*, kaošto zahtieva § 608 O. G. Z.; česa radi nemože biti divana, niti obstoji u našem slučaju, budi običajna, budi povjerbena zamjena.

Ali postaviv za jedan čas, bez da se ipak dopuštja, da bi u našem slučaju, i obstojala običajna, ili povjerbena zamjena: ove bi svakako prestale polag §§ 612. 615. Ob. Gr. Zak., jer tobožni zamjeniti baštenik moj sin Juraj N., koj poslie moje smrti, bio bi tretji od pozvanih na nasliedstvo, nije bio niti rodjen u vrieme kad je oporuka pod *A* bila učinjena, najme 21 Svibnja 1834, dočim se je rodio stopram dne 31 Listopada 1845, kao izlazi iz Rodoslovnog
B. Stabla pod *B*; a još manje bila su na svjetu njegova malodobna djetca Ladislav i Perko; uslied česa

(1). Sa gorenavedenom ustanovom, podpunoma slaže se i Zak. Član. IX god. 1667, o pravnih zakona Ugarske, koj pako, bio je kašnje Zak Član. L god. 1723 protegnut i na plemenitaše.

Digitized by Google

tobožna zamjena, obzirom na nepokretna dobra, kao što je pomenuta kuća Br. 20, tobože obvezana oporukom pod *A*, i u najgorem slučaju, nebi se protezala dalje od prvoga koliena, dakle od moje osobe, koj, nakon preminutja imenovanog nasliednika moga otca, najprvog prihvatjenika i dosudjenika ostavine,
C. glasom uručbene odluke pod *C*, bio sam druga osoba, koja u kakvoći tobožnog zamjenitog povjerbenog baštenika, zadobio sam dotični posjed, kao svjedoči
D. uručbena odluka pod *D*. Iz druge strane pako opaziti mi je takodjer, da glasom Rodoslovnog Stabla pod *B*,ja sam bio suvriemenik (contemporaneo) s oporučiteljem, kaošto je takodjer bio imenovani nasliednik moj pokojni otac; ali sa svim tim, kao sam jurve rekao, niti ja, niti ikoj drugi zamjeniti baštenik, nijesmo bili oporukom naročito imenovani, kao to propisuju §§ 604. 608 O. G. Z., a istotako nije bio po oporučitelju ikakov slučaj ustanovljen, polag kojega bi mogla obstojati kakova obveza običajne ili povjerbene zamjene, na teret nepokretnog dobra, dotično kuće Br. 20, po meni zakonito postignute.

Vidiv dakle, da u nazočnom slučaju ne obstoji budi porodična povjerbina, budi običajna ili povjerbena zamjena, kojimi bi morala biti nezakonito i velikom mojom štetom obteretjena kuća Br. 20, meni uručena poslie smrti mojeg otca, sudbenom odlukom pod *D*, i upisana jur na moje ime, obvezom porodične povjerbine (*ili* običajne *ili* povjerbene zamjene), glasom
E. odluke pod *E*; a promotriv iz druge strane, i u najgorem slučaju, da svaka dvoumna zamjena, dakle slučajno i ona, koja bi se odnašala na upitnu kuću, mora se u smislu § 614 O. G. Z. tako protumačiti, da ograniči što najmanje slobodu nasliednika u obziru razpoloženja s imjetkom: toga radi molim Slavni Sud, da uz pismeni postupak, suprot tobožnom budućem zamjenitom nasliedniku mojem sinu Juraju N, proti malodobnoj njegovoj djetci Ladislavu i Perku, zastupanih po istom njihovom otcu, kao zakonitom

Digitized by Google

zastupniku, i suprot budućemu potomstvu tobožne porodične povjerbine, *ili* običajne *ol* povjerbene zamjene, naznačenom u oporuci pod *A*, zastupati imajućem se po uredovnom skrbniku, koj će mu se imenovati, presudom izreći izvoli:

1. da neobstoji niti porodična povjerbina, niti običajna a nit povjerbena zamjena, tobože utemeljene Oporukom mojeg pokojnog strica Miroslava N. umrlog Jerka iz... od dana 21 Svibnja 1834 pod *A*, na teret četverokatne kuće Br. 20 u ovom gradu, u ulici... upisane na moje ime u Zemlj. Zapis. Br. 4 ove Općine, sa obvezom upitne porodične povjerbine (*ili* običajne, ol povjerbene zamjene);
2. da sam ja tomu dosliedno, vlastan zamoliti i postići izbrisanje iz javnih knjigah, rečene još i danas obstojeće obveze;
3. da su obtuženici dužni platiti mi u rok od 14 danah pod prietnjom ovrhe, pravdene na njihov teret prosvjedovane troškove.

Bul. kao za Obraz. 278.

293. Molba za povratu u priašnje stanje.

Slavni Šude!

Slavnom (i t. d. kao Obraz. 278.

Molba

i t. d. kao Obraz. 278.

radi izpl.

za povratu u priašnje stanje.

Jednopis i Dvopis.

A. Odlukom od 14 Kolovoza tek. g. pod *A*, bilo je ustanovljeno ročište (*ili* rok za podnešenje odgovora — protuodgovora i t. d.) u pravdi po po meni podignutoj proti Jerku N. Perovom (*ili* po njemu proti meni podignutoj), radi izplate 500 fr. a. v. i uzgredicah.

Budući je moj pisar (poslovodja i t. d.) Nikola Z. iz.., po mojoj zapovjedi, morao zabilježiti u odnosnoj knjigi, dan toga ročišta (*ili* dospjelosti roka): on je to doduše učinio, al je umjesto broja 3, zapisao broj 5 (*ili* navesti će se koj drugi uzrok), što ću dokazati, ako potriebno bude istom knjigom, i svjedočanstvom pomenutog mojeg pisara;

Digitized by Google

tako da ja držeći za stalno, da je isto ročište *(ili* rok) opredjeljeno za dan 5 Rujna, nijesam došao pred sud *(ili* nijesam podnieo rečeno pismo) dne 3 istog mjeseca, kao bih bio morao; uslied česa bila je iz
B. ogluhe izrečena odnosna presuda pod *B*, polag koje sam rečenu pravdu izgubio.

Pošto je dakle upitni rok minuo bez svake moje krivnje, a nebi bilo pravedno, da zbog te nevine pogreške, budem povriedjen u mojih pravih: zato molim Slavni Sud, da mi uz predhodno kratkodobno ustmeno ročište i saslušanje protustranke, povratu u prvašnje stanje radi promašenog roka dozvolieti, pak novo ročište u pravdi (ili novi rok za podnešenje odgovora, protuodgovora i t. d.) opredieliti izvoli.

Bul. kao Ob 278. **294. Molba za nastavljenje zapele pravde.**

Slavni Sude!

Slavnom i t. d. kao Obraz. 278.

Molba
i t. d. kao Obraz. 278.

za nastavljenje pravde

Jednopis i *Dvopis.*

Odlukom od 7 Lipnja t. g. Br. 400 pod *A*, bilo je ustanovljeno sudbeno ročište na dan 5 sliedivšeg Kolovoza, u pravdi po meni podignutoj proti Juraju N. Gabrovom *(ili* po njemu proti meni podignutoj), radi izplate 200 fr. a. v.

Budući je pravda zapela zbog našega nedošastja na opredieljeni dan: zato, u želji da se pravda nastavi i čim prije dovrši, molim Slavni Sud, da novo ročište odrediti izvoli.

Bul. kao Ob. 278. **295. Molba (rokovnica) za dozvolu novog roka, u svrhu podnešenja pravdenog pisma.**

Slavni Sude!

Da možem valjano obložiti moj odgovor (tužbu, protuodgovor i t. d.), koga mi je bilo podnieti u rok od 30 danah

Digitized by Google

Slavnom i t. d. (kao Obraz. 278).

za dalju odgodu roka.

Jednopis i Dvopis.

(manje ili više), polag odluke pod *A*. *A* (1): potriebno mi je uzeti prepise niekih dokaznicah, nalazećih se kod otog Slavnog Suda (ili drugdie).

Budući nijesam mogao zadobiti iste prepise u navedeni prvi (drugi, tretji i t. d.) rok: to molim Slavni Sud, uz priloženje sviuh prvašnjih rokovnicah, da mi u navedenu svrhu, dalju odgodu do dana 5 Studena t. g. dozvoli.

Bul. V. Priziv u Bular. Tarifi.

296. Priziv proti sudbenoj osudi (presudi) (2).

Slavni Sude!

Slavnom i t. d. kao Obraz. 278.

Priziv i Tegobe

Danila Z. i t. d. kao Obraz. 278.

radi izpl fr. 300 a. v. sa pripadci.

za diono preinačenje prvomolne osude od 8 Rujna 1878 B. 700.

Prilog A.

Jednopis, Dvopis i 1 Napis.

Proti jednoj strani Presude *(ili* suprot cieloj Presudi) tog Slavnog Suda od 8 tek. mjes. Br. 700 pod *A*, kojom sam otegotjen *(ili* Držeći da mi je krivo učinjeno kroz Presudu tog Slavnog Suda od dana... Br...), evo ulažem na vrieme, za diono njeno preinačenje, sliedeći

Priziv sa Tegobami.

Moja tužba utemeljena je na zakonito sastavljenu zadužnicu od dana 4 Srpnja 1877 pod *A* ad I, koja sadržava obvezanost tuženika za iznos od 300 fr. a. v., i na naknadno njegovo očitovanje od 2 sliedivšeg Kolovoza za fr. 200, na nožje iste obveznice napisano.

---

(1). U svakoj rokovnici (u *Austrian.* zemalj. valja naznačiti i u koliko je moguće dokazati razloge zbog kojih se išće odgoda; nadalje trieba naznačiti dan po koledaru, do koga se traži odgoda, pak i sve odgode ili odredbe jur prije dozvoljene, a to uz priloženje odnosnih odlukah, paziv dakako, da rokovnica bude predana sudu, prije nego izteče priašnji rok (§ 7 Zak. 16 Svibnja 1874). Za *Hrvatsku* i *Slavoniu*, propis je jednak, izim da stranka nije dužna naznačiti dana po kalendaru, van samo paziti, da pojedina odgoda, nemože priekoračiti mjeru prvoga zakonitog roka (§ 95 Gr. Post. 16 Rujna 1852).

(2). V. str. 545 toč. 13, str. 552 toč. 19 i opazke na str. 561. 564 i 566. U ostalom, sastav *Previda* bit će jednak sastavu Priziva

Digitized by Google

Isti tuženik pripoznao je prvopomenutu izpravu kao istinitu i valjanu, ter mi i Slavni Sud dosudio iz nje izvirajuću glavnicu od 300 fr.; ali nije priznao upitnoga očitovanja, suprot kojemu učinio je svoj prigovor, radi tobožnog pomankanja naslova (titolo), koj je bio po istoslavnom Sudu uvažen, i zato moj tužbeni zahtiev diono odbijen.

Premda pobijano očitovanje, nije istinabog u strogom smislu providjeno sa svimi zakonitimi potriebštinami, jer nije u njemu rečeno, u koje ime, je primio tuženik od mene iznos od 200 fr. to ipak neprestaje još biti valjana izprava, i obvezati protustranku na izplatu cieloga utužbenog iznosa od fr. 500, primljenog od mene na dva puta.

I zbilja, u tom očitovanju tuženik naročito tvrdi, da je primio od mene iznos od 200 fr. osim onoga od fr. 300, u neprigovorenoj obveznici pod *A* navedenog, ter se obvezuje na dotični povratak, što ipak u tečaju pravde nije zaniečio. Nadalje, on je to očitovanje vlastoručno pisao i podpisao kao i prvašnju obveznicu, što takodjer nije porekao, pak ga i napisao na nožje rečene obveznice; iz kud nedvojbeno vidi se, da ove dvie izprave stoje jedna s drugom, u najužjem savezu, ter da je i naslov naknadnog očitovanja, onaj isti, koj je od obveznice, pak da ako nije prigovorio suprot naslovu ove izprave, nemože valjano prigovoriti niti proti drugomu, jer podpis izdatnika jednak je u obih.

U oči navedenih razlogah dakle, i budući polag §§ 180. 181 (za *Austrian.* — a § 117 za *Hrvat.-Slav.*) Gradj. Postup. mora se u obće vjerovati svakoj privatnoj izpravi, makar je samo vlastoručno po izdatniku podpisana: držim da Slavni Sud, ako i nije hotio baš ravno prisuditi mi cielu utužbenu svotu, bio bi barem morao, u nadopunjenju moga dokaza, dosuditi mi ponudjenu domirnu prisegu, ili akone drugo, dopustiti odlučnu ili glavnu prisegu na okolnost: da je obtuženik primio od mene, i naknadnu svotu od fr. 200, proizlazeću iz očitovanja pod *A*, u ime zajma ili posudbe.

Vidiv dakle, da je prizvana osuda u navedenom obziru netemeljita, zato ulažem moj priziv proti njoj, za diono

Digitized by Google

nje preinačenje, u koliko se tiče nedosudjenog mi iznosa od 200 fr.; u koju svrhu, molim taj Slavni Sud, da nazočni moj priziv i tegobe, ujedno sa pravdenimi spisi, Veleslavnom Prizivnom Sudu podnieti izvoli.

Prosvjedujem sliedeće troškove: fr. n.
Za sastavak Priziva . . . . . 5: —
„ prepis u dvopisu i napisu . . . . . —: 65
„ odnosnu bularinu 5: 51

Bul. kao Ob. 278. **297. Molba za I (dotično i II) korak ovrhe, ili plenitbu *pokretnih* stvarih.** (1)

Slavni Sude!

Slavnom i t. d. kao Obraz. 278.

Molba

Danila Z. Jerkovog, stališa... iz...

proti

Marku N. Perovom, stališa... iz.. kb. 2, radi izplate fr.

za ovržbenu plenitbu pokretninah.

Prilog A.

Jednopis, Dvopis i 1 Napis, sa biljegom od 36 n.

Pravomoćnom Osudom tog Slavnog Suda od 5 tek. mjes. Br. 500 pod
A. *A*, protivnik Marko N. Perov stališa...iz... bio je obsudjen *(ili* sudbenom Nagodom se je obvezao) platiti mi u rok od 14 danah, pod prietnjom ovrhe, iznos od fr. 400 a. v. sa 6% kamati od dana 6 Kolovoza 1877 napried, ujedno sa fr. 20 u ime omedjašenih pravdenih troškova.

Budući je pomenuti rok iztekao, bez da bi mi bio ovršenik taj njegov dug izplatio: to molim Slavni Sud, da na moju korist odrediti izvoli ovržbenu plenitbu njegovih *pokretninah* (a morda i istodobni raznos njih i izručenje n. p. Jerku Z. Kuzmovom stališa... iz... da ih čuva, *ili* istodobni raznos i položenje u Sud; a ako se ima plenitba odrediti polag *kratkog* ili *sumarnog* postupka, slobodno je tad zaiskati istodobno i procienu), kao zlata srebra, pokućtva, obućtve, prtenine, vina i druge lietinje, blaga ili

(1) Gornja Obraznica, i one pod Br. 298. 299. 300. 301 i 302. valjane su za same *Austrianske* pokrajine; dočim za Hrvatsku i Slavoniu propisane su one pod Br. 303. 304. 305.

Digitized by Google

marve, orudja i u obće svih stvarih po zakonu neizključenih; a to do pokritja dužne mi glavnice i uzgredicah, u koju svrhu ovdje priklapljam biljeg od 36 novč. za plenitbeni zapisnik.

Molim pako da se sudbeno omedjaše i meni prisude na teret ovršenika sliedeće troškove:

	fr.	n.
za sastavak ovržbene molbe	3	—
prepis u dvopisu i napisu	—	60
bularina odnosna	—	87
isto za plenitbeni zapisnik	—	36

Bul. V. Uknjižbe u Bular. Tarifi.

298. Molba za I korak ovrhe, ili ovržbenu uknjižbu prava zaloga na *nepokretno* dobro.

Slavni Sude!

Slavnom i t. d. kao Obraz. 297.

za ovržbenu uknjižbu prava založa za fr. 400 a. v. sa 6% kamati, pravd. troškovi u fr. 20 i ovržbenih u fr. 80, na teret protivničke kuće Br. 3 u ovom gradu, Zem. Zapis. Br. 6 ove občine

Prilog *A* u izvoru i prepisu *Jednopis, Dvopis Tropis.* sa pristojbom uknjižbe fr. 2:87½ u bularini.

Pravomoćnom osudom (i t. d. kao u Obraz. 297, do riečih *odrediti izvoli*, pak dalje, kao ovdje sliedi):

ovržbenu uknjižbu prava založa za pomenuti glavnički iznos od 400 fr. a. v. sa 6% kamati od dana 6 Kolovoza 1877 napried, ujedno sa fr. 20 u ime omedjašenih pravdenih troškova, i ovrhe, obrediti imajućih se, i proračunatih u najvećem iznosu od fr. 80; a to na teret kuće ovršenika pod Br. 3 u ovom gradu, u ulici... upisane u Zemlj. Zapis. Br. 6 ove občine.

Bul. kao u Obraz. 278.

299. Molba za II korak ovrhe, ili ovržbenu procienu *pokretnih* stvarih.

Slavni Sude!

A. Na temelju *pravomoćne* osude *(ili* sudbene nagode i t. d.) od 5 Prosinca t. g. Br. 6000 pod *A*, Marko N. Perov- iz... morao mi je platiti u rok od 14 danah pod prietnjom ovrhe, iznos od 400 fr. a. v. sa 6%

Digitized by Google

Slavnom i t. d. kao Obraz. 297.

za ovržb. procienu pokretninah.

Prilozi A. B. C.

Jednopis, Dvopis i 1 Napis, sa biljegom od 36 n.

kamati od dana... napried. ujedno sa fr. 20 u ime obredjenih pravdenih troškova; što ipak, budući nije učinio, bila je povodom moje molbe, *B.* suprot njemu odlukom pod *B*, odredjena, i polag ovjerovljenog prepisa *C.* dotičnog zapisnika pod *C*, jurve udjelotvorena ovržbena plenitba njegovih pokretninah u istom zapisniku opisanih.

Pošto ipak, on nije sve dosad izplatio njegov dug, to sam prisiljen moliti Slavni Sud, da ovržbenu procjenu istih pokretninah odrediti izvoli; u koju szrhu ovdie prilažem biljeg od 36 novč. za dotični zapisnik, podmolbom da budu sudbeno omedjašeni sliedeći troškovi (kao u Obraz. 297).

Bul. kao Ob. 278. **300. Molba za II korak ovrhe, ili ovržbenu procjenu** *nepokretninah.*

Slavni Sude!

Slavnom i t. d. kao Obraz. 297.

za ovržbeuu procienu protivničke kuće Br. 3 u... upisane u Z. Z. Br. 6 ove občine.

Prilozi A. B.

Jednopis, Dvopis i 4 Napisa.

sa biljegom od 36 novč.

Na temelju osude (ili nagode) od 5 Prosinca tek. godine Br. 6000 *A.* pod *A*, Marko N. Perov iz...morao mi je platiti u rok od 14 danah, pod izbjegom ovrhe, iznos od 400 fr. a. v. sa 6% kamati od dana... napried, ujedno sa parbenimi troškovi u fr. 20; što ipak budući nije izpunio, bila je odlukom pod *B.* *B* odredjena, i udjelotvorena polag osude pod *A*, ovržbena uknjižba prava zaloga, za navedenu glavnicu i pripadke, ujedno za fr. 80 u ime proračunatih ovržbenih troškovah, na teret njegove kuće Br. 3 u ovom gradu, u ulici... upisane u Zemlj. Zapis. Br. 6 ove občine.

Budući ipak on nije sve dosad njegov dug izplatio, to molim Slavni Sud, da ovržbenu procjenu iste kuće, i istodobno zabilježenje odnosne odluke u gruntovnih knigah odrediti izvoli.

Prilažem pako biljeg od 36 n. za procjenbeni zapisnik.

Digitized by Google

Bul za jednopis 1 fr., a za ostale primjerke i napise, kao Obraz. 278.

301. Molba za III. korak ovrhe, ili ovržbenu prodaju (dražbu) *pokretninah.*

Slavni Sude!

Slavnom i t. d. kao Obraz. 297.

za ovržbenu dražbu protivničkih pokretninah.

Prilozi od A do E.

Jednopis, Dvopis i Tropis.

sa biljegom od 36 novč.

A. Polag osude (ili nagode) od 5 Prosinca tek. god. Br. 6000 pod *A.* Marko N. Perov iz . . . morao mi je platiti u rok od 14 danah, pod prietnjom ovrhe, glavnicu od 400 fr. a. v. sa 6% kamati od dana . . . do podpunoga namirenja ujedno sa fr. 20 uslovom obredjenih pravdenih troškova; što ipak budući nije učinio, bila je povodom moje molbe, suprot njemu odredjena i udjelotvorena ovržbena plenitba, glasom odluke *B.C.* pod *B,* i odnosnog zapisnika pod *C,* pak kašnje i *D.E.* ovržbena procjena, polag odluke i zapisnika pod *D. E.* Uslied toga, i budući on nije njegov dug sve do danas izplatio, molim Slavni Sud da uz proglašenje odnosnog izroka, javnu ovržbenu prodaju (ili dražbu) zaplenjenih pokretninah odrediti izvoli; u koju svrhu priklapljam biljeg od 36 novč. za odnosni zapisnik. Molim pako, da budu sudbeno obredjeni sliedeći troškovi (kao u Obraz. 297).

Bul. kao za Obraz. 301.

302. Molba za III. korak ovrhe, ili ovržbenu prodaju (dražbu) *nepokretnine.*

Slavni Sude!

Slavnom i t. d. kao Obraz. 297.

za ovržbenu dražbu protivničke kuće Br. 5 u. . upisane u Zem-Zap. Br. 6. obćine...

Prilozi od A do F, sa biljegom od 36 nov.

Jednopis, Dvopis, Tropis i 3 Napisa.

A. Na temelju presude (ili nagode) od 5 Prosinca tek. god. Br. 6000 pod *A,* Marko N. Perov iz... morao mi je platiti u rok od 14 danah, pod prietnjom ovrhe, iznos od 400 fr. a. v. sa 6% kamati od dana... napried, ujedno sa parbenimi troškovi u fr. 20; što ipak budući nije učinio, bila je uslied moje molbe,

Digitized by Google

B. suprot njemu odlukom pod *B*, odredjena i udjelotvorena polag iste osude pod *A*, ovržbena uknjižba prava zaloga za navedenu glavnicu i uzgredice, ujedno za fr. 80 u ime proračunatih ovržbenih troškovah, na teret njegove kuće Br. 3 u ovom gradu u ulici...upisane u Zemlj. Zapis. Br. 6 ove občine, a kašnje pak odredjena takodjer i uživotvorena ovržbena procjena iste kuće, *C.D.* kao svjedoče odluka pod *C*, i odnosni zapisnik pod *D*.

Budući isti ovršenik nije sve dosad njegov dug izplatio, zato molim taj Slavni Sud, uz priklopljenje *E.* dražbenih uvjetah (1) pod *E*, i gruntovnog izvadka *F.* pod *F*, da troročnu ovržbenu dražbu odrediti izvoli, ter dotični izrok proglasiti i odnosnu zabilježbu u gruntovnih knjigah udjelotvoriti učini, uz shodno ubavještjenje dvajuh uknjiženih vjerovnikah, izlazećih iz priloga *F*.

Priklapljam pako biljeg od 36 novč. za dražbeni zapisnik.

Bul. za jednopis 1 fr., a za ostale primjerke i napise kao Obraz. 278.

303. Molba za prisilnu (ovržbenu) dražbu *pokretnih* **stvarih** (2).

Slavni Kr. Sude!

Slavnom kralj. kotarskom Sudu (*ili* kr. županj. Sud. Stolu). u...

Molba

i t. d. kao Obraz. 301.

Prilog *A*.

Jednopis. Dvopis, Tropis i 1 *Napis.*

Na temelju *pravomoćne* Osude tog Slavnog Suda (ili sudbene Nagode i t. d.) od 6 tek. mjes. Br. 700 *A.* pod *A*, Ladislav N. Danilov iz... morao mi je platiti u rok od 14 danah pod prietnjom ovrhe, iznos od 300 fr. a. v. sa 6% kamati od dana 2 Listopada 1877 napried, ujedno sa fr. 30 u ime omedjašenih pravdenih troškova.

(1). V. Obraz. dražbenih uvjetah na str. 442.

(2) Gornja Obraz pak i one pod Br. 304. 305. uporabive su za samu krun. Hrvatsku i Slavoniu V. str. 546.

Digitized by Google

Budući je pomenuti rok iztekao, a ovršenik njegov dug neizplatio: to molim Slavni Sud, da suprot njemu i na moju korist, uz predbježnu ovržbenu plenitbu i procienu, odrediti izvoli prisilnu (*ili* ovržbenu) dražbu (1) njegovih pokretninah po zakonu neizključenih, kao zlata, srebra pokućtva, obućtve, prtenine, vina i druge lietinje, marve, orudja i t. d. — a to do pokritja dužne mi glavnice i uzgredicah.

Bul. za jednopis 1 fr. a za ostale primjerke i napise, kao Obraz 278

304. Molba za prisilnu (ovržbenu) dražbu *nepokretninah* (2).

Slavni Sude!

Slavnom i t. d. kao Obraz. 302.

Jednopis, Dvopis, Tropis, Četveropis, i za svakog uknjiženog vjerovnika, 1 *Napis.*

A. *Pravomoćnom* Osudom tog Slavnog Suda od 8 tek. mjes. Br. 600 pod *A*, protivnik Vatroslav N. Jurov stališa...iz...bio je obsudjen (*ili* sudbenom Nagodom i t. d. obvezao se je) platiti mi u rok od 14 danah pod prietnjom ovrhe, iznos od 500 fr. a. v. sa 6 % od dana 4 Listopada 1876 napried, ujedno sa 30 fr. u ime omedjašenih pravdenih troškova.

Budući je pomonuti rok iztekao, bez da bi mi bio ovršenik taj njegov dug izplatio: toga radi molim Slavni Sud da na moju korist, uz predhodnu odredbu i udjelotvorenje ovržbene uknjižbe prava zaloga (ako nije uknjižba prava zaloga jur prije stečena, n. p. kroz uknjižbu obveznice i t. d.) za rečenu glavnicu i uzgredice, na teret nepokretninah moga dužnika, najme kuće na dva kata pod Br. 8 Poseb. Br. 2, u ovom gradu u ulici.., livade Poseb. Br. 20, i vinograda Poseb. Br. 15, upisanih u Zemlj. Zap. 12 Redov. Br. 1. 2. 3. ove obćine (3), odrediti izvoli prisilnu (ovržbenu) dražbu, za sada, same gorepomenute kuće Br. 8 *(ili* sviuh nepokretninah), vriedne 10 000 fr. a. v.

(1). V. str. 547 slova *h i k*

(2). V. str. 585, Opaz. (2).

(3) V. str. 546 slov. *b*, str. 547 slov. *c*.

Digitized by Google

kao izlazi iz kupo-prodajnog ugovora od dana... *(ili* svjedočbe občinskog poglavarstva, *ili* uredovne potvrde o godišnjem redovitom porezu, *ili* porezne vavalovnice, *ili* starije procjene, *ili* inventara i t. d.)
B. pod *B;* u koju svrhu, evo prilažem dražbene uvjete
C. pod *C*, i gruntovni izvadak pod *D* — činiv ju udjelotvoriti po sudbenom povjereniku na jedan sami dražbeni rok.

Bul. 50 *novč. za svaki arak*

305. Molba za pridruženje jur povedenom postupku ovržbene dražbe.

Slavni Sude (kao realna Oblast)!

Slavnom i t. d. kao Obraz. 302.

kojom se pridružuje dražbenom postupku jur povedenom, uslied molbe Ivana Z. iz... glede kuće Br. 5.

Prilog A.

Jednopis, Dvopis i 1 *Napis.*

Odlukom Slavnog Suda u... od 4
A. Kolovoza t. g. Br. 700 pod *A*, bila je na moju korist dozvoljena ovržbena dražba *nepokretninah* (ili *pokretninah)*, najme kuće Br. 5 Poseb. 8, i zemlje Poseb. Br. 2. upisanih u Zemlj. Zapis. Br. 20, Redov. Br. 1. 2. ove občine, na ime moga dužnika Antona N. Perovog, stališa...iz... radi dužnog mi iznosa od 400 fr. a. v. i uzgredicah.

Budući je pako bio, uslied molbe Ivana Z. pokojnog Marka, vrtlara iz... jurve poveden proti ovršeniku dražbeni postupak na iste nepokretnine *(ili* pokretnine) ter se upravo sad u tečaju kod toga Slavnog Suda nalazi: to se i ja tomu postupku pridružujem, sa svimi zakonskimi posliedicami.

Opazka. Ako vjerovnik nebi još bio stekao dozvole za ovržbenu dražbu, i bi želio pridružiti se ovržbenom postupku jur povedenom: u tom slučaju prepisati će se polag potriebe, ili Obraznica Br. 303, od početka do kraja, ili ona pod Br. 304, al ova samo od početka, do ovih riečih već skoro na koncu *„odrediti izvoli prisilnu (ovržbenu) dražbu“* — pak zatim za oba slučaja, dodati će se *druga* stavka Obraznice Br. 305.

Digitized by Google

O gradjansko-prepornom postupku za **Malične** *(ili Bagatelne) tražbine.*

Polag Zakona od 27 Travnja 1873 za **Austrianske** zemlje, propisane su u gornjem pogledu sliedeće glavne ustanove:

1. Sliedeće pravde, u koliko polag obćih pravila o nadležnosti (V. str. 534 do 540), pripadaju sudbenosti *kotarskih* Sudova, dotično gradskih Pretura, imaju se razpravljati kod istih sudova, polag rečenog postupka:

a. Pravde za stanovite svote novčane, koje polag tužbenog zahtieva, neračunajući kamata ni drugih pristojba uzgrednih, nenadilaze svotu od 50 fr. a. v.

b. Pravde o drugih predmetih, ako se tužbom izraziti može, da se u mjesto njih dosudi svota novčana, koja nenadilazi 50 fr.; ili kada se tužitelj izrazito izjavi u tužbi, da će primiti takovu svotu, kao svotu nagodnu.

Za *Hrvatsku* i *Slavonsku* krunovinu, ustanovljeno je u gornjem pogledu, dotičnim Zakonom od 3 Listopada 1876, (za poslove *manje vriednosti* ili *bagatelne*), da kr. kotarski sudovi razpravljaju i riešavaju po ovom postupku, uslied podnešene im neposriedno tužbe:

a) parnice o stanovitih svotah novčanih, koje po zahtievu izraženu u tužbi, neračunajući ovamo kamatah, ni inih pristojbah uzgrednih, nenadilaze 100 for. a. v., u koliko po ustanovah o nadležnosti *mjestnih* sudovah (§ 21 zakona o mjestnih sudovih), nespadaju k nadležnosti mjestnih sudovah. (1)

b) parnice o drugih predmetih, gorinavedene pod *b* za pokraj. *Austrianske.*

Nadalje ustanovljeno je, da tamošnji kr. *kotarski* i *delegovani* Sudovi razpravljaju i riešavaju polag ovog Postup. one pravde, razpravljane kod *mjestnih* sudova, koje im dolaze uslied pritužbah proti osudam ovih sudova.

---

(1) Težko je doduše razumjeti, koje bi dakle bile te parnice o stanovitih svotah novčanih (nenadilazećih 100 fr.), koje imadu razpravljati kotarski sudovi, *uslied podnešene im tužbe, samo ako ne spadaju k nadležnosti mjestnih sudovah*, kad upravo po navedenom § 21 za *mjestne* sudove, ustanovljeno je med drugimi, *da se imaju* razpravljati i riešavati pred mjestnimi Sudovi u Zagrebu, Osieku i t. d. gradjansko-pravni priepori o svotah novčanih, *koji nenadilaze* 100 fr. neračunajući uzgredicah?

Digitized by Google

2. Ustanove na str. 533 i 534 toč. 2 ove knjige, polag kojih pravde ondie naznačene pod *b. c.* spadaju k nadležnosti sudištah prve molbe, nijesu uporabive glede pravdah koje se imaju razpravljati po *Bagatelnom* Postupku.
3. Pripisi rečenih zakonah za pokraj. *Austrianske* i *Hrvatsku* i *Slavoniu*, neće se uporavljati na pravde izvirajuće iz poslovah *mjenbenih*, a tako ni na one pravne poslove, u kojih se na temelju Naredbah od 21 Svibnja 1855, ili od 18 Srpnja 1859 išće, da se izdade nalog platažni (V. str. 565 i Opaz. na str. 566. 567). Istotako polag rečenih zakonah, nemogu se razpravljati tužbe izlazeće iz uporabne, ili *najmozakupne* pogodbe, već ako idu jedino na to, da se utjera najamnina ili zakupnina.
4. Usuprot za *Hrvatsku* i *Slavoniu* rečeni Postupak proteže se, u granicah toč. 1, na preporne poslove izvirajuće iz *trgovačko-pravnih* poslovah; a istotako i u gradovih *austrianskih* zemaljah, u kojih se nalaze osebna sudišta trgovačka (u *Beču*, *Zlatnom Pragu*, *Trstu*) proteže se na njih, u obsegu gradskih Pretura.
5. Na temelju ugovora medju strankami, mogu se razpravljati polag rečenog postupka, i tražbine do 500 fr., ako u ostalom postoje uvjeti za njegovo uporavljenje; nego ugovor takov trieba da je naročito sklopljen pred sudcem maličnim, ili ako se je sklopio prije, tad da izpravom bude dokazan pred sudcem.
6. U ovom postupku, moći će stranke voditi pravdu ili osobno, ili po punomoćnicih mužkoga spola. Žene ipak mogu biti punomoćnice svojih muževa. Osobe sudu poznate (navedeni Zak. za *Hrvat.* i *Slav.* veli *odsudjene*) kao nadripisari (faccendieri), nemogu kao punomoćnici dolaziti u razpravi.
7. Tužba može predati se *pismeno* ili dati ustmeno u zapisnik.

Više tražbinah istoga tužitelja, proti jednomu istomu tuženiku, mogu se makar da i nisu u stvarnu ili pravnu savezu, potierati istom tužbom.

Digitized by Google

8. Prošnja kojom se stranka želi opravdati, što nije došla na ročište, može se predati *ustmeno* ili *pismeno* u rok od osam danah, koj će se računati od dana onoga, kojega je prestala zaprieka, s koje je stranki bilo nemoguće doći na ročište.
9. Izprave na koje se poziva stranka, predložiti se imadu sudcu.
10. Ako se sudcu uzvidi, da je potriebno saslušati svjedoke, imat će odrediti da se saslušaju u tečaju razprave, a bude li potriebno, imat će u tu svrhu odgoditi ročište.
11. Propisi o dokazu prisegom glavnom ili odlučnom, prisegom domirnom i ucjene, neće se uporavljivati. — Nego prosto će biti sklapati nagode, kojimi će se staviti uvjet, da će okončanje stvari imat zavisiti od položenja prisege, ustanovljene obostranim porazumkom.
12. Osude izdate u postupku maličnom, mogu se pobijati samo pravnim liekom *žalbe ništovne* (querela di nullità), s kojega god od sliedećih razlogah:

a. što postupku maličnom po ustanovah rečenih zakonah nije bilo mjesta;

b. što je osudu izrekao sud nenadležan;

c. što ju je izrekao sudac, koj nije bio zvan za sudstvo u postupku maličnom, ili koj nije vodio razprave svekolike, ili koj je po postojećih zakonih držan bio, poradi pristranosti neprimati se sudovanja u dotičnoj pravdi;

d. što se je nepravedno izključila bila javnost;

e. što je razpravljala takova osoba, koja po zakonu nije za to bila sposobna, ili nije bila vlastna;

f. što je nezakonitim činom uztegla stranki mogućnost, da razpravlja pred sudom;

g. što je u glavnoj stvari izrečena presuda, nadilazeća predlog stranke.

Zakonom za *Hrvatsku* i *Slavoniu*, osim navedenih ustanovljena su još sliedeća dva razloga:

Digitized by Google

što je u postupku povriedjen koj obvezatni propis maličnog zakona o izvadjanju dokaznih sredstvah;
što je sudac koju ustanovu zakona očito krivo shvatio, uporavio ili pregledao (previdio).

13. Žalba ništovna imat će se u neproduljivom roku od 8 danah *ustmeno* ili *pismeno* predati sudu prve molbe. Ako je žalba *pismena*, trieba da je providjena podpisom kojega odvjetnika. K tomu su još dodane za *Hrvatsku* i *Slavoniu* ove rieči „ako odvjetnik u obsegu dotičnog Kotarskog Suda svoje sjedište imade.“
14. Proti drugim zaključkom, može se uložiti utok *ustmeno* ili *pismeno* u neproduljivi rok od 8 danah, i predati ga prvomolnom sudcu — Utoci *pismeni* trieba da su providjeni podpisom odvjetnika, kao u toč. 13.
15. Razprava o povrati u priašnje stanje, poradi obnajdenih novih dokaza, skopčat će se s razpravom glavne stvari. — U tužbi za povratu u stanje prišnje imat će se istodobno kazati zahtiev u stvari glavnoj. — Povrata u priašnje stanje moći će se iskati takodjer, za izvedenje takovih dokazah, za koje je sudac uzkratio bio da se izvedu, u obsvjedočenju, da ih je stranka nudila jedino da stvar zategne, kad ona može dokazati da nije temeljita predmnjeva, koja je služila za temelj uzkrate. — Povrati u stanje priašnje radi loša zastupstva (branitbe) neima mjesta.
16. U pogledu *ovrhe*, za pokraj. *Austrianske*, uporabivi su propisi ustanovljeni za *Kratki* ili *Sumarni* postupak, a za *Hrvatsku* i *Slavoniu*, oni za *Mjestne* sudove, samo ako nije malični postupak bio poveden na temelju ugovora (toč. 5); u kojem slučaju, valjaju obćeniti ovršni propisi.

Rul. V. Molbe, Žalbe, Utoci u Bular. Tarifi.

306. Tužba *pismena* **u** *Maličnom ili Bagatelnom* **postupku, za izplatu novčanog iznosa.**

Slavni Sude!

A. Polag obveznice pod *A (ili* svjedočanstva Ivana N. Jerkovog, i Josipa Z. Matovog, stališa... iz... koje

Digitized by Google

Slavnom i t. d kao Obraz. 284.

ponudjam kao svjedoke) (1), uzajmio sam (posudio *ili* izbrojio u ime zajma) Petru R. Jerkovom stališa... iz... dana 4 Travnja 1878, novčani iznos od 50 fr. (više ne, a manje slobodno) a. v.; uslied česa on se je obvezao vratiti mi taj iznos u rok od šest mjeseca, računajući od rečenog dana (i morda platjati kamate).

da se ustanovi ustmeno ročište, polag Postup. za *Maličnе* tražbine

Budući je izteklo jur vrieme za povratak pomenute svote, a moj dužnik nehaje da me namiri: toga radi molim Slavni Sud, da odrediv predhodno ročište za *ustmenu razpravu polag Maličnog ili Bagatelnog* Postupka, izvoli presudom izreći:

da je Petar R. Jerkov stališa... iz... dužan vratiti mi, dotično izplatiti, u rok od 8 danah, pod prietnjom ovrhe, uzajmljeni mu iznos od fr. 50 a. v. sa 6% kamati od dana uručene mu tužbe napried, i naknaditi mi pravdene troškove.

Bul. kao za Obraz. 306.

307. Tužba za povratu izručene stvari, ili izplatu vriednosti u novcu.

Slavni Sude!

Slavnom i t. d. (kao Ob. 306).

A. Glasom izprave pod *A (ili* svjedočanstva Ivana N. Jerkovog i Josipa Z. Matovog, stališa... iz... koje ponudjam kao svjedoke) (2), posudio sam u mjesecu Lipnju tek. god. moj voz (kola i t. d.) Petru R. Jerkovom, stališa... iz... pod uvjetom da mi ga ima nakon 15 dana povratiti.

Budući je ovaj rok iztekao, a uzprkos opetovanom mojem pozivu, on nije svoju dužnost izpunio: to mi ne ostaje drugo, nego moliti Slavni Sud, da uz predtečno ročište za ustmenu razpravu polag *Maličnog* ili *Bagatelnog* Postupka, izvoli osudom izreći:

(1). V. str. 590 toč. 11.

(2). V. str. 590 toč. 11.

Digitized by Google

da je Petar R. Jerkov stališa... iz...dužan vratiti mi u rok od 8 danah, pod prietnjom ovrhe, voz posudjeni mu u mjesecu Lipnju tek. god., ili inače platiti mi u isti rok, i pod istom posliedicom, odnosnu vriednost u fr. 50 (više ne, a manje slobodno), ujedno sa pravdenimi troškovi.

Bul. V. Žalbe ništovne u Bular. Tarifi.

308. Žalba ništovna suprot presudi izrečenoj u postupku *maličnom* **ili** *bagatelnom.*

Slavni Sude!

Slavnom i t. d. (kao Obraz. 284).

Žalba ništovna

i t. d. kao Obraz. 284.

suprot prvomolnoj osudi od 4 Kolovoza 1878 Br. 400.

Prilog A.

Jednopis.

Suprot Presudi tog Slavnog Suda od dana 4 Kolovoza t. g. Br. 400 *A.* pod *A*, ulažem u zakoniti rok (od 8 dana), sliedeću

Žalbu Ništovnu

Ja nepripoznavam niti pripoznati možem rečenu presudu, jerbo je nezakonita.

I zbilja, tužitelj sam naročito veli u svojoj tužbi, da sam ja nastanjen u gradu Cresu, dakle izvan Kotara tog Slavnog Suda; uslied česa, istoslavni Sud kao nenadležan, nije mogao stegnuti na me svoju sudbenost, i obsuditi me na izplatu utužbenoga iznosa od fr. 50.

Iz druge strane taj Slavni Sud, nije mogao upuštjati se u razpravu i prosudjenje dotične pravde, polag postupka za malične tražbine, jer utužbeni iznos izvira iz mjenbenih poslovah, kao što sam dokazao u mojem odgovoru *(ili* navesti će se koj drugi razlog toč. 3, ili 12).

Na temelju navedenih dakle, molim da se nazočna moja ništovna žalba sa odnosnimi parbenimi spisi, veleslavnom Prizivnom Sudu podnese, u svrhu ukinutja prizvane osude.

Prosvjedujem sliedeće troškove:	fr.	n.
za sastavak ništovne žalbe	3	—
za prepis.	—	25
za odnosnu bular. 50 novč. (za Hrvat. i Slav. 1 fr.)	1	—

Digitized by Google

O Postupku **Opomenom** *(procedura monitoria)* (1).

1. Za utjerati tražbine (vjeresie) u novcu i drugih stvarih potrošivih, vjerovnik može iskati putem *Opomenog Postupka*, da se izdaje suprot osobnom dužniku *uvjetni platežni nalog*, kad traženi iznos ili vriednost stvari zahtievane, bez uračunanja kamata i uzgredica, nenadilazi svotu od 200 fr. a. v.

   Tražbine, koje u ubće ili vriemenito, nemogu se potjerati pred sudovima, i mjenbene tražbine, nijesu sposobne za ovaj postupak.
2. Kotarski sudovi, dotično Preture, pozvani su izključivo, za izdanje uvjetnih platežnih naloga ili zapovjedih; a nadležan je onaj sud, u čijem okolišu dužnik imade svoje redovito prebivalište.
3. Nemože se izdati uvjetni platežni nalog suprot osobam, kojih prebivalište nije poznato, ili kojim bi se imao dostaviti isti nalog, izvan područja onog sudišta (Tribunale), u čijem okolišu imade svoje sjedište dotični Kotarski Sud, a niti proti osobam, koje podpadaju nadležnosti najvišjeg Dvorskog Maršalata.
4. Molba za izdanje platežnog naloga, može biti učinjena *ustmeno* ili *pismeno* (u samom *jednopisu*, koj se ima pridržati u Sud — V. točk. 10. 11). U toj molbi mora biti navedeno:

a). ime (predime i otačbina), gradjanski stališ ili zanat, i pribivalište dužnika;

b). iznos tražbine, i zakoniti nje naslov (titolo), a kad ima više njih, iznos, i naslov od pojedine.

Ako tražbina neimade za predmet novčani iznos, nego druge potrošive stvari, tad će vjerovnik naznačiti u molbi svotu, koju je voljan prijeti umjesto njih.

Jednom istom molbom, može se zaiskati izdanje platežnog naloga za različite tražbine istoga vjerovnika,

---

(1). *Opomeni* postupak kriepostan je za sve pokrajine *Austrianske* zastupane u *Bečkom* Saboru, izim *Galicie* i *Lodomirie*, *Aušvica* i *Zatora*, *Krakavske*, *Bukovine* i *Dalmacie*.

Digitized by Google

proti istomu dužniku, makar i nestoje med sobom u činbenom i pravnom savezu, al samo da ukupni njihov iznos nenadilazi svotu navedenu u 1 točki.

5. Suprot izdanju platežnog naloga neima pravnoga lieka; a suprot odbijenju molbe, slobodno je podnieti utok u 8 dana. Nego suprot izdanom platežnom nalogu, može se učiniti i dovoljno je *očitovanje ustmeno* ili *pismeno* dužnika (u samom *jednopisu*, koj se ima pridržati u Sud), podnieti imajuće se u 8 dana, *da on se opira ili protivi platežnomu nalogu.* U tom *opornom očitovanju* nije potriebno da se razlozi navedu.

6. Proti odlukam, kojimi se opiranje odbije, ili se vjerovniku naloži da naknadi trošak opora, dopuštjen je utok u 8 dana.

7. Povrata u priašnje stanje radi promašenja roka za podnešenje opornog očitovanja, sliedivšeg bez krivnje, mora biti po dužniku zaiskana u 8 dana, od kad je doznao promašenje roka, ili od kad je prestala zaprieka. Dozvoljena povrata donaša posliedicu, kao oporno očitovanje, bez potriebe da se novo očitovanje podnese. Do riešenja zaiskane povrate, ovrha suprot dužniku može biti povedena jedino uz podanje jamstva.

8. Ako vjerovnik u vrieme od *šest* mjeseca, od dana dostave platežnoga naloga dužniku, nezaišće proti njemu ovrhe, tad platežni nalog izgubi kriepost prama njemu.

9. Osobe koje podnesu oporno očitovanje u ime dužnika, nijesu dužne opravdati se punomoćjem.

10. U opomenom postupku, i u pogledu ovrhe uporabivi su propisi *Kratkoga* ili *Sumarnog* postupka, u koliko po prije pomenutom, nije drugčie ustanovljeno.

11. Vjerovnik može zaiskati izdanje platežnog naloga, takodjer u tužbi (koju će podnieti u *dvopisu*, ili polag slučaja, kao je ustanovljeno na str. 286, stav. 3), naperenoj za utjeranje tražbine, kad je za tužbu, i za izdanje platežnog naloga, isti Sud nadležan.

Digitized by Google

12. U gradovih, gdie obstoji osobiti Sud za *maličnе* tražbine u poslovih *trgovačkih*, može biti u tužbi tom sudu podnešenoj, sadržana molba za izdanje platežnoga naloga.

Bul kao Ob. 278. **309. Molba za izdanje platežnoga naloga.**

Slavni Sude!

Slavnom c. k. Kotarskom Sudu (ili Preturi) u...

Molba

i t. d. kao Obraz. 284.

za izdanje platežnog naloga, radi fr. 200 c. s. c.

Prilog A.

Jednopis.

A. Polag izprave pod *A*, Danilo N. Markov, stališa...iz... morao mi je platiti dana 5 Travnja tek. god. iznos od fr. 200 a. v. (više ne, a manje slobodno), njemu izbrojenih u ime zajma *(ili* povratiti mi jednu zlatnu posudjenu mu uru, na mjesto koje, pripravan sam prijeti u svakom slučaju, iznos od fr. 200 i t. d).

Budući protivnik nije svoju dužnost izpunio, to molim Slavni Sud, da *Opomenim Postup.* izvoli suprot njemu izdati odnosni platežni nalog, da mi u 14 danah pod prietnjom ovrhe, izplati upitni iznos od fr. 200 a. v. sa 6 % kamati od dana dostave napried, ujedno sa niženaznačenimi troškovi; u koju svrhu evo priklapljam biljeg od 1 fr.

	fr.	n.
Za sastavak i prepis ove molbe.	2	20
Bularina odnosna.	—	36
Pristojba za platežni nalog	1	—

Bul. kao Ob. 278. **310. Tužba za izdanje platežnog naloga, dotično za ustanovljenje ročišta za propisani postupak.**

Slavni Sude!

(Prepiši Obraznicu 309 iz početka, pak sve do riečih *odnosni platežni nalog,* ili onu pod Br. 278 i t. d., a nakon toga dodaj što ovdie sliedi):

1. da mi u rok za 14 dana pod prietnjom ovrhe, izplati upitni iznos od 200 fr. a. v. sa 6 % kamati od dana njegove dostave napried, ujedno sa niže naznačenimi troškovi;

Digitized by Google

Slavnom (i t. d. kao Obraz. 284.

za izdanje platežnog naloga za fr. 200 c. s. c. — dotično za propisani postupak.

Jednopis i Dvopis.

2. da u slučaju protivničkog opornog očitovanja, izvoli ustanoviti ustmeno ročište, za odnosnu razpravu polag propisanog postupka.

	fr.	n.
Za sastavak tužbe	3	—
„ prepis u dvopisu	—	40
„ odnosnu bularinu	—	72
Pristojba za platežni nalog .	1	—

Bul. u pravdah do fr. 50, 12 novč. u onih prieko fr 50, 56 novč.

311. Oporno očitov. suprot izdanom Platežnom Nalogu.

Slavni Sude!

Slavnom i t. d. kao Obraz. 284.

Oporno Očitovanje

i t. d. kao Obraz. 287.

Jednopis.

Suprot platežnom nalogu od dana 5 Listopada t. g. Br. 600, izdanom uslied molbe Ivana N. Perovog stališa... iz...radi tobožne izplate iznosa od fr. 200 a. v. sa uzgredicami, podnašam u zakoniti rok (od 8 danah) ovo moje oporno očitovanje.

O Postupku kod **Mjestnih Sudova**, *u* **Hrvatskoj** *i* **Slavoniji.**

Zakonom od 3 Listopada 1876, ustanovljena su u navedenom pogledu, osim drugih, sliedeća.

1. Pred Mjestnimi Sudovi imaju se razpravljati i rieša-vati niženavedeni gradjansko-pravni priepori:

a) u gradovih *Zagrebu*, *Osieku*, *Varaždinu*, *Karlovcu*, *Koprivnici*, *Požegi*, *Križevcih*, *Senju*, *Belovaru*, *Sisku*, *Bakru:*

gradjansko-pravni priepori o *svotah novčanih*, ako iste svote, neračunajuć kamata i inih pristojba uzgrednih, nenadilaze 100 fr. a. v.

Digitized by Google

gradjansko-pravni priepori o *drugih prdmetih* (pokretninah, osobnih činitbah), ako se tužitelj izrikom ponudi, da je pripravan u mjesto njih primiti takovu *novčanu svotu* (od 100 fr.);

b) u svih ostalih občinah, gradjansko-pravni priepori iste vrsti, ako zahtievana novčana svota, neračunav kamata i uzgredica, nenadilazi 30 fr. a. v. — i polag slučaja 60 fr.

2. Ako tužitelj zahtieva obrok ili ostatak tražbine nadilazeće iznos od 100 fr. dotično 60 i 30 fr. a. v. ili dospjele kamate, izvirajuće iz glavnice pomenuta svote, mjestni je sud nadležan samo onda, ako tuženik priznaje pred sudom tužiteljevo pravo na cielu tražbinu, ili na ročište nedojde — Nepriznaje li tuženik u cielosti tužiteljevu tražbinu, neima mjestni Sud razpravljati priepora, već upititi stranke na redovitoga sudca.

3. Gradjansko-pravni priepori o većih novčanih svotah, nego li su one navedene u toč. 1, pa tražbine iz rudarskih i mjenbenih poslova, tražbine koje su doznačene izključivo sudbenosti realnoj, tužbe izlučne, o smetanom posjedu, a tako ni pravne poslove, u kojih se na temelju naredbah od 21 Svibnja 1855 i 18 Srpnja 1859 (V. str. 566. 567) izdaje platežna zapovjed, nesmiju mjestni sudovi razpravljati ni onda, ako su stranke i pripravne njihovoj se odluci podvrgnuti — Pred istimi sudovi neće se moći razpravljati ni tužbe iz pogodbe uporabne, već ako idu jedino na to, da se utjera uporabnina (najamnina ili zakupnina).

4. U parnicah navedenih u toč. 1, nadležan je mjestni sud one občine (grada, trgovišta), u kojoj tuženik prebiva; nu putnici i one osobe, koje u području koje občine samo privriemeno borave, mogu se tužiti, dok u toj občini borave, kod mjestnoga suda iste občine, ako su u njezinom području obvezu na se uzeli, ili ako se radi ob obvezah nastavših iz štete počinjene u toj občini.

Digitized by Google

5. Usuprot nemogu se pred mjestnim sudom povesti razprave:

a) proti državnomu i zemaljskomu fišku i zavodom, koje oni zastupaju;

b) proti obćini, u obsegu koje uredjuje mjestni sud;

c) proti kr. kotarskom sudcu;

d) proti načelniku obćine, za koju uredjuje mjestni sud;

e) proti suprugam i malodobnoj djetci osobah pod *c. d.*

6. Pred mjestnim sudom može stranka voditi parnicu ili glavom sama, ili po punomoćnicih.

Svaki mužkarac, koji sama sebe može pred sudom zastupati, te koj nije obće poznat kao nadripisar, može i za druge stranke kao punomoćnik doći pred mjestni sud. Stranke mogu si punomoćnika naznačiti pismeno i ustmeno pred mjestnim sudom.

Žena koja može sama sebe zastupati, vlastna je zastupati svojega supruga — Odvjetnici nemogu zastupati stranke pred mjestnim sudom.

7. Tko želi povesti tužbu pred mjestnim sudom ima, naznačiv predmet tužbe, ime prezime i boravište protivnika, zaiskati u sudnici *ustmeno* ili *pismeno*, da bude protivnik mu pozvan pred sud.

Nu prosto je strankam na jur odredjene sudbene dane, i bez predhodna poziva doći na Sud, da povedu razpravu o svojem prieporu, a sud je dužan, ako je ikako moguće, isti dan uzeti ga u pretres.

8. Tužba se ima *ustmeno* obrazložiti pred mjestnim sudom.

9. Ako nagoda nepojde za rukom. ima se sud obsvjedočiti o istini onoga, što je stranka koja tvrdila ili tajila, i u tu će svru sud pregledati izprave, preslušati svjedoke i vještake, ili obaviti očevid.

Prisege u obće, a niti nagode na prisegu, nisu pred mjestnim sudom dopuštene.

10. Proti osudi mjestnoga suda i proti njegovoj ričitbi, da nije nadležan, dopuštena je u rok od 8 dana (od proglašenja osude) pritužba na kr. Kotarski Sud (kr. gradsko-delegirani Kotar. Sud), u okolišu kojega jest sjedište mjestnoga suda.

Digitized by Google

11. Pritužba obustavlja ovrhu osude. Nu stranka koja je nadvladala, može kod mjestnoga suda zaiskati ovrhu do osjeguranja, to jest ovržbenu plenitbu protivnikovih pokretnina.
12. Ako se dužnost izrečena pravomoćnom osudom mjestnoga suda ili kr. kotarskoga suda, uslied pritužbe uložene proti osudi mjestna suda, ili nagodom pred mjestnim sudom sklopljenom, neizpuni u rok na to odredjen, može se kod mjestnoga suda zaiskati *ustmeno* ili *pismeno* ovrha dužnikovih pokretninah.

O upotriebljavanju **Bularinskih Bilježicah.**

Polag Naredbe Financ. Minist. od 28 Ožujka 1854, kad se *Bularinske Bilježice* imaju upotriebiti, mora služiti kao glavno načelo, da svaka izprava ili pismo bularini podvrženo, mora se napisati na papiru jur obskrbljenom, po zakonu propisanom bilježicom (ili na kojem je biljeg jur prilieplјen), izim niženaznačenih osam slučajeva.

Za izpuniti otu dužnost, valja priliepiti bularinsku bilježicu, odgovarajuću po zakonu propisanoj pristojbi, na prvu stran svakoga araka papira odredjenog za napisanje izprave ili pisma. Mjesto za priliepiti bilježicu, valja odabrati na taj način, da se najmanje jedan redak, ili dio redka toga pisma (koj redak ipak nesmije biti niti naslov, niti podpis), ravno napiše prieko biljega, izpod grba; tako da pismena slova prolazila budu na farbanom polju bilježice, kao što se vidi na str. 25 u Obraz. 1.

Kad se imaju upotriebiti tiskanice odredjene kao izprave ili pisma bularini podvržena, priliepiti će se biljeg na takovo mjesto, na koje se ima pisati, i na način, da barem jedan redak pisma, kojim se tiskanica popunjuje, prolazi prieko bilježice.

Na sliedeća pisma i izprave pako, bilježica može se priliepiti, nakon što je jur dokončano ili sastavljeno pismo, bez dužnosti da se povrh nje piše, najme:

Digitized by Google

1. na molbe bularini podvržene, na njihove dvogubke i prepise njihovih napisa;
2. na pisma, koja po njihovoj kakvoći nijesu podvržena pristojbi, ali kad se podnesu kao prilozi, moraju se obskrbiti biljegom za iste priloge propisanim;
3. na izprave i pisma uvjetno oproštena od bularine, kad se upotriebiti moraju kao pisma bularini podvržena;
4. na izprave i pisma koja se iz inozemstva prenesu u *Austro-Ugarske* pokrajine pristojbi podvržene, a navlastito na ona, koja dohadjajući iz inozemstva, podnešena su kakovoj oblasti ili sudu, ujedno sa iznosom u gotovom novcu u ime pristojbe, ili ujedno sa odnosnim doznačenjem pripadajuće izplate;
5. na zapisnike sastavljene po javnom uredu, ili javnoj oblasti, u poslovih tičućih se stranaka, kad sadržavaju pravni predmet liestvenoj pristojbi podvržen;
6. na knjige, i u obće na poslovna pisma trgovaca, obrtnika, mešetara i bilježnika;
7. na koledare; i napokon
8. na proglase bularini podvržene.

Koliko se tiče veličine papira upotriebiti imajućeg se za pisma i izprave, opazuju se: da veličina jednog araka papira, nemože priekoračiti granice od 252 Bečka palaca, izlazeća iz množitbe (moltiplicazione) višine cielog raztrenog araka, za njegovu širinu (što je jednako, kao višina od 14 palaca, a širina od 18): jer inače morala bi se platiti za svaki arak, pristojba višja za 50 novč. nego ona, koja bi se platiti morala za jedan arak od propisane mjere. Ako pak ona normalna pristojba bila bi manja od 50 novč., tad bi se morala platiti *dvostruko* ta manja pristojba (§ 30 Car. Pat. od 9 Veljače 1850, § 20 Nared. Financ. Minist. od 28 Ožujka 1854, i Zak. 13 Prosinca 1862).

Digitized by Google

LJESTVICA I.

Za upotriebljavanje postupne bularine (biljegovine), polag vriednosti stvari (1).

Za **Austrianske** pokrajine				Za pokraj. **Ugarske** Krune			
IZNOS		Pristojba s nametom		IZNOS		Pristojba s nametom	
		fr.	n.			fr	n.
prieko	do fr. 75 A. V.	—	5	prieko	do fr. 60 A. V.	—	5
fr. 75 »	150 »	—	10	fr. 60 »	120 »	—	10
» 150 »	300 »	—	20	» 120 »	240 »	—	20
» 300 »	450 »	—	30	» 240 »	360 »	—	30
» 450 »	600 »	—	40	» 360 »	480 »	—	40
» 600 »	750 »	—	50	» 480 »	600 »	—	50
» 750 »	900 »	—	60	» 600 »	720 »	—	60
» 900 »	1050 »	—	70	» 720 »	840 »	—	70
» 1050 »	1200 »	—	80	» 840 »	960 »	—	80
» 1200 »	1350 »	—	90	» 960 »	1080 »	—	90
» 1350 »	1500 »	1	—	» 1080 »	1200 »	1	—
» 1500 »	3000 »	2	—	» 1200 »	2400 »	2	—
» 3000 »	4500 »	3	—	» 2400 »	3600 »	3	—
» 4500 »	6000 »	4	—	» 3600 »	4800 »	4	—
» 6000 »	7500 »	5	—	» 4800 »	6000 »	5	—
» 7500 »	9000 »	6	—	» 6000 »	7200 »	6	—
» 9000 »	10500 »	7	—	» 7200 »	8400 »	7	—
» 10500 »	12000 »	8	—	» 8400 »	9600 »	8	—
» 12000 »	13500 »	9	—	» 9600 »	10800 »	9	—
» 13500 »	15000 »	10	—	» 10800 »	12000 »	10	—
» 15000 »	16500 »	11	—	» 12000 »	13200 »	11	—
» 16500 »	18000 »	12	—	» 13200 »	14400 »	12	—
» 18000 »	19500 »	13	—	» 14400 »	15600 »	13	—
» 19500 »	21000 »	14	—	» 15600 »	16800 »	14	—
» 21000 »	22500 »	15	—	» 16800 »	18000 »	15	—
i tako dalje, *jedan forint* više, od svakih 1500 fr, ili od svakog iznosa manjeg od ove svote.				i tako dalje. *jedan forint* više, od svakih 1200 fr., ili od svakog iznosa manjeg od ove svote.			

(1). Liestvice ove uporabive su na *doznake trgovačke* napomenute u stav. 7-11 2. *b. aa.* Bular. Zak; na *mjenice* navedene u stav. 15-115 *a*; na *trgovačke obveznice* u stav. 32-60 1. *a;* na *zadužnice* u stav. 67-56 1. *a;* i napokon na *predujmove* vrhu *državnicah, i drugih vriednostnih papirah*, ako su izdani po zavodih ovlaštjenih, krieposti njihovih pravilah, na izdavanje ovakovih predujmovah.

Digitized by Google

LJESTVICA II.

Za **Austrianske** pokraj. i one **Ugarske** krune, vrhu upotriebljavanja postupne bularine, polag vriednosti stvari (1)

IZNOS	Pristojba s nametom fr.	n.
do fr. 20 A.V. (2)	—	7
prieko fr. 20 » 40 »	—	13
» 40 » 60 »	—	19
» 60 » 100 »	—	32
» 100 » 200 »	—	63
» 200 » 300 »	—	94
» 300 » 400 »	1	25
» 400 » 800 »	2	50
» 800 » 1200 »	3	75
» 1200 » 1600 »	5	—
» 1600 » 2000 »	6	25
» 2000 » 2400 »	7	50
» 2400 » 3200 »	10	—
» 3200 » 4000 »	12	50
» 4000 » 4800 »	15	—
» 4800 » 5600 »	17	50
» 5600 » 6400 »	20	—
» 6400 » 7200 »	22	50
» 7200 » 8000 »	25	—
Prieko 8000 fr. ima se od svakih 400 fr. i od svakog iznosa manjeg od ove svote, platjati *jedan forint* više, i 25 novč. u ime nameta, ukupno dakle fr. 1:25.		

(1) Ova *Liestvica* uporabiva je na sve one gradjanske pogodbe uz naplatu, odnoseće se na *cieniva pokretna dobra*, koje sadržavaju prenos dobra, ili potvrdu kakovog prava, ili prestanje ol izpunjenje kakove dužnosti, i glede kojih je sastavljena izprava, pod kakovimgod oblikom ili imenom; nadalje na one pogodbe, glede kojih, neodvisno od izdaje ote dokaznice, zakon osobitom odredbom nalaže bezodvlačnu izplatu pristojbe - samo ako nijesu naročito izključene, ili nepodpadaju Liestvicam I ili III, ili postotnoj pristojbi — Osim toga, na gradjanske pogodbe *zemljišne podnine* (censo fondiario), *feudalnih uposjedah*, *nasliedozakupa* (locazione eredit. enfiteusi) i *služnosti;* ter napokon na *obveznice* naslovljene na *pokazatelja*, u koliko su izdane na stanovito vrieme, nedulje od *deset* god

(2). *Namire* ili *prijamnice* za iznose *manje od dva* forinta, proste su od bularine. (Bul. Zak. stav. 93-48 sl. n).

LJESTVICA III.

Za **Austrianske** pokraj. i one **Ugarske** krune, vrhu upotriebljavanja postupne bularine, polag vriednosti stvari (1).

IZNOS	Pristojba s nametom fr.	n
do fr. 10 A. V.	—	7
prieko fr. 10 » 20 »	—	13
» 20 » 30 »	—	19
» 30 » 50 »	—	32
» 50 » 100 »	—	63
» 100 » 150 »	—	94
» 150 » 200 »	1	25
» 200 » 400 »	2	50
» 400 » 600 »	3	75
» 600 » 800 »	5	—
» 800 » 1000 »	6	25
» 1000 » 1200 »	7	50
» 1200 » 1600 »	10	—
» 1600 » 2000 »	12	50
» 2000 » 2400 »	15	—
» 2400 » 2800 »	17	50
» 2800 » 3200 »	20	—
» 3200 » 3600 »	22	50
» 3600 » 4000 »	25	—
Prieko 4000 fr. ima se od svakih 200 fr., i od svakog iznosa manjeg od ove svote, platjati *jedan forint* više, i 25 novč. u ime nameta, ukupno dakle fr. 1:25.		

(1) Ovoj *Liestvici* podvržene su jedino sliedeće gradjanske pogodbe, a to samo ako se glede njih pismena izprava sastavi, ili u koliko zakon neodvisno iz ote izprave, osobitom odredbom zahtjeva bezodvlačnu izplatu pristojbe najme: *zaslužne pogodbe* ili pogodbe *radnje za platju; kupoprod. pogodbe* (i *promjene) pokretnih* stvarih; *ustupljenja uz naplatu*, i *odreke na prava* (glede *pokretninah),* koja se kao vjeresie smatrati nemogu; *lutrijska igra* tako zvana *Genovezka; kupoprodaje zaufanih stvarih i pravah* o *pokretninah;* pogodbe *dosmrtnog prihoda,* ako se u to ime ustupljaju *pokretne* stvari; *obveznice* ili *zadužnice*, ako su izdane na *pokazatelja*, za više od *deset* godina; i napokon pogodbe o utemeljenju *dioničarskih* družtvah i onih u *naručbeno* ime *(accomandita)*, za dobu od prieko *deset* godina.

Digitized by Google

LJESTVICA

za **Austrianske** pokrajine, i one **Ugarske** krune, vrhu pristojbe od ½% *(pol po sto)*, sa nametom od 25%, koja se platja kroz *bularinske bilježice* (marche), za *uknjižbe* prava zaloga *(naduknjižbe* i *predbilježbe)* iznosakah od prieko 100, do 800 fr. a. v. (1).

prieko	fr. 100	do fr.	120	—	75
»	121	»	140	—	87½
»	141	»	160	1	—
»	161	»	180	1	12½
»	181	»	200	1	25
»	201	»	220	1	37½
»	221	»	240	1	50
»	241	»	260	1	62½
»	261	»	280	1	75
»	281	»	300	1	87½
»	301	»	320	2	—
»	321	»	340	2	12½
»	341	»	360	2	25
»	361	»	380	2	37½
»	381	»	400	2	50
»	401	»	420	2	62½
»	421	»	440	2	75
»	441	»	460	2	87½
»	461	»	480	3	—
»	481	»	500	3	12½
»	501	»	520	3	25
»	521	»	540	3	37½
»	541	»	560	3	50
»	561	»	580	3	62½
»	581	»	600	3	75
»	601	»	620	3	87½
»	621	»	640	4	—
»	641	»	660	4	12½
»	661	»	680	4	25
»	681	»	700	4	37½
»	701	»	720	4	50
»	721	»	740	4	62½
»	741	»	760	4	75
»	761	»	780	4	87½
»	781	»	800	5	—

(1). Ova se pristojba platja Uredu Sudbeno-Uručbenog Zapisnika, kad se predaje molba za uknjižbu, i to na razrede postupnih vriednostih od 20 do 20 fr. računav za 20 fr. one ostatke manje od ove svote, koje dosižu do iznosa od 1 fr. ili ga prekoračuju, a negledeć na one, koje ne dosižu do 1 fr. Ta pristojba platja se na glavnicu, na zatezne kamate (do dana predaje molbe) i likvidirane troškove, za koje se uknjižba traži.

Ako je molba odbijena, stranka može zaiskati nebiljegovanom molbom, i uz pridonesenje dokaza, da njoj se rečena pristojba u bilježicah sasvim ili diono povrati, polag toga, akoli je molba sasvim bila odbijena, ili morda uslied utoka preinačena.

Do 100 fr. neplatja se ikakove pristojbe; a kad se radi o uknjižbi iznosa od prieko 800 fr. dokaznica uknjižiti imajuća se, mora biti priobćena Poreznom Uredu za odmjerenje pristojbe; a u tom slučaju stranka nije dužna podnieti pristojbe u bilježicah, ako ju nije volja, nego osim izvorne izprave, priložiti će molbi takodjer nebiljegovani nje prepis, za odmjerenje pristojbe (V. stav. 54-45 B *a. c.* Opaz. 1 — § 5 *C.* 4. Bular. Zak. — § 6 B. C. *b.* 2. § 7 Zak 13 Prosinca 1862, i Odl. Fin. Minist. 7 Rujna 1863 Br. 39479).

Digitized by Google

SKRIŽALJKA

za proračunavanje kamatah (interessi) od 5 % i 6 %.

Kamati od 5 %									Kamati od 6 %								
Glavnica	za jednu god.		za pol godine		za jedan mjesec		za jedan dan		Glavnica	za jednu god.		za pol god.		za jedan mjesec		za jedan dan	
fr.	fr.	n.	fr	n.	fr.	n.	fr.	n.	fr.	fr.	n	fr	n.	fr.	n.	fr.	n.
1	—	5	—	2 1/2	—	5/12	—	—	1	—	6	—	3	—	1/2	—	—
2	—	10	—	5	—	10/12	—	—	2	—	12	—	6	—	1	—	—
3	—	15	—	7 1/2	—	1 3/12	—	—	3	—	18	—	9	—	1 1/2	—	—
4	—	20	—	10	—	1 8/12	—	—	4	—	24	—	12	—	2	—	—
5	—	25	—	12 1/2	—	2 1/12	—	—	5	—	30	—	15	—	2 1/2	—	—
6	—	30	—	15	—	2 6/12	—	—	6	—	36	—	18	—	3	—	—
7	—	35	—	17 1/2	—	2 11/12	—	—	7	—	42	—	21	—	3 1/2	—	—
8	—	40	—	20	—	3 4/12	—	—	8	—	48	—	24	—	4	—	—
9	—	45	—	22 1/2	—	3 9/12	—	—	9	—	54	—	27	—	4 1/2	—	—
10	—	50	—	25	—	4 2/12	—	—	10	—	60	—	30	—	5	—	—
20	1	—	—	50	—	8 4/12	—	—	20	1	20	—	60	—	10	—	—
30	1	50	—	75	—	12 6/12	—	—	30	1	80	—	90	—	15	—	—
40	2	—	1	—	—	16 8/12	—	—	40	2	40	1	20	—	20	—	—
50	2	50	1	25	—	20 10/12	—	—	50	3	—	1	50	—	25	—	—
60	3	—	1	50	—	25	—	—	60	3	60	1	80	—	30	—	1
70	3	50	1	75	—	29 2/12	—	—	70	4	20	2	10	—	35	—	1 1/6
80	4	—	2	—	—	33 4/12	—	1 2/24	80	4	80	2	40	—	40	—	1 1/3
90	4	50	2	25	—	37 6/12	—	1 6/24	90	5	40	2	70	—	45	—	1 1/2
100	5	—	2	50	—	41 8/12	—	1 9/24	100	6	—	3	—	—	50	—	1 2/3
200	10	—	5	—	—	83 4/12	—	2 18/24	200	12	—	6	—	1	—	—	3 1/3
300	15	—	7	50	1	25	—	4 3/24	300	18	—	9	—	1	50	—	5
400	20	—	10	—	1	66 4/6	—	5 12/24	400	24	—	12	—	2	—	—	6 2/3
500	25	—	12	50	2	8 2/6	—	6 21/24	500	30	—	15	—	2	50	—	8 1/3
600	30	—	15	—	2	50	—	8 6/24	600	36	—	18	—	3	—	—	10
700	35	—	17	50	2	91 4/6	—	9 15/24	700	42	—	21	—	3	50	—	11 2/3
800	40	—	20	—	3	33 2/6	—	11	800	48	—	24	—	4	—	—	13 1/3
900	45	—	22	50	3	75	—	12 9/24	900	54	—	27	—	4	50	—	15
1000	50	—	25	—	4	16 4/6	—	13 18/24	1000	60	—	30	—	5	—	—	16 2/3

Digitized by Google

SKRIŽALJKA

za pretvaranje **Konvencionalnog** ili srebrnog novca, u novcu **Austrianske Vriednosti.**

Krajc.	Novčići	Krajc.	Novčići	Forinti	Forinti	Novčići
K. N.	A. V.	K. N.	A. V.	K. N.	A.	V.
½	⅞	30	52½	1	1	5
1	1¾	31	54¼	2	2	10
2	3½	32	56	3	3	15
3	5¼	33	57¾	4	4	20
4	7	34	59½	5	5	25
5	8¾	35	61¼	6	6	30
6	10½	36	63	7	7	35
7	12¼	37	64¾	8	8	40
8	14	38	66½	9	9	45
9	15¾	39	68¼	10	10	50
10	17½	40	70	15	15	75
11	19¼	41	71¾	20	21	—
12	21	42	73½	25	26	25
13	22¾	43	75¼	30	31	50
14	24½	44	77	35	36	75
15	26¼	45	78¾	40	42	—
16	28	46	80½	45	47	25
17	29¾	47	82¼	50	52	50
18	31½	48	84	55	57	75
19	33¼	49	85¾	60	63	—
20	35	50	87½	65	68	25
21	36¾	51	89¼	70	73	50
22	38½	52	91	75	78	75
23	40¼	53	92¾	80	84	—
24	42	54	94½	85	89	25
25	43¾	55	96¼	90	94	50
26	45½	56	98	95	99	75
27	47¼	57	99¾	100	105	—
28	49	58	101½	1000	1050	—
29	50¾	59	103¼	10000	10500	—

Digitized by Google

Bularinska Tarifa

O upotriebljavanju biljegovine za svakovrstne izprave i druga pisma, sadržana u ovoj knjigi, ako, kao nepromjeniva, nebi jur bila na svoje mjesto naznačena; a to (za AUSTRO-UGARSKE pokraj.) obzirom na Car. Pat. od 9 Veljače i 2 Kolovoza 1850, na Nared. Financ. Minist. 28 Ožujka 1854, na Car. Prop. 17 Svibnja 1859, 28 Travnja 1861, Zak. 13 Prosinca 1862, i 29 Veljače 1864, te (za AUSTRIANSKE pokr.) na Zak. 24 Svibnja 1873, (a za UGARSKU krunu) na Zak. Čl. XXIII god. 1868, XVI god. 1869, LVIII god. 1870, XLIII god. 1871, LXIII god. 1872, IX god. 1873, XXV god. 1875, i Nared. Minist. Financ. i Pravosud. od 5 Veljače 1878.

Arak ili *tabak* papira — Bularinska Tarifa ustanovljuje u obće, bularinsku pristojbu, samo za prvi arak izprave ili pisma. Ako je izprava ili pismo podvrženo stalnoj biljegovini, tad svaki sliedeći arak mora biti obskrbljen sa biljegom propisanim za prvi arak. Nego ako je stalna pristojba za prvi arak, veća od 50 novč. tad svaki sliedeći arak izprave ili pisma, podpada biljegovini od 50 novč.

Ali ako se radi o molbah, u sudbenom postupku, i zapisnicih na mjesto njih, podvrženih za prvi arak, biljegovini od 50 novč. ili više; tad je iznos za drugi i svaki dalji arak ustanovljen u **Austrianskih** pokraj. u 36 novč.; a u pokraj. **Ugarske** krune, u sudbenih *neprepornih* poslovih, takodjer u 36 novč. (1), a u *prepornih* poslovih, u 50 novč. — U pravdah pako, u kojih preporni predmet nenadilazi fr. 50, u pokraj. **Austrianskih**, prvi i svaki dalji arak, podvržen je bularini od 12 novč. — a u pokraj. **Ugarske** krune, bularini od 20 n. Ako se radi pako o pravnih izpravah pismenih, podvrženih postupnoj pristojbi polag vriednosti, tad svaki arak, koj je prvomu dodan, podpada bularini od 50 novč. izim ako obzirom na isti prvi arak, izprava nezahtieva manji biljeg, u kojem slučaju i dalje arke podpadaju istom biljegu, koj je za prvi arak propisan. V. str. 601, zadnju stavku.

(1) V. str. 597 Ogn. 1.

Digitized by Google

Bilježice bularinske, hako se imaju upotriebljavati V. str. 600.
Bilježke V. *Gruntovne.*
Brieme V. *Tovarni* list.
Brodarinska pogodba V. *Uporabne.*
Bularinske V. *Bilježice.*

Darovanja iprave.

A. Izprave vrhu darovanja:

a) medju živimi, 50 novč. za svaki arak.

b) za slučaj smrti, 1 fr. za prvi arak, a za drugi i t. d. 50 novč.

B. Pravni posao isti, vrhu darovnica medju *živimi* i za slučaj *smrti*, glede *pokretnih* stvarih, kad se odnosna izprava napravi, ili kad se *pokretnine* samo nakon smrti darovatelja izruče; a osim toga ako se istim činom prenaša uz naplatu ili bezplatno, vlastničtvo ili služnost uporabe ili uživanja *nepokretne* stvari, med kojima u obće spadaju osim drugih: bezplatne pripomoći, odreke ili bezplatna ustupljenja prava na korist tretje osobe; uporaba, uživanje, ili druge služnosti bezplatno dozvoljene, najme:

I *a)* medju mužem i ženom, nerazdruženih u vrieme darovanja, i medju roditelji i zakonitom i nezakonitom djetcom i njihovimi nasliednici, kao i med roditelji i posinovljenom djetcom;

b) medju roditelji i osobami, koje stupe u ženitbu s njihovom djetcom, i medju očuhom i matjahom i njihovimi pastorci — ista izprava (osim propisanog biljega). podvržena je pristojbi od 1 fr. po sto (sa izvanrednim nametom od 25 %) vrhu dotične vriednosti.

II Medju druge rodjake, do prvih bratučeda uključivo, fr. 4 po sto, sa nametom od 25 % vrhu vriednosti.

III U svih drugih slučajevih, fr. 8 po sto, sa nametom od 25% vrhu vriednosti.

Ako se pak radi o *pokretnih* stvarih, navedena postupna pristojba polag vriednosti pod I. II. III. ako nenadilazi fr. 20 (bez uračunanja nameta), ima se namiriti sa bularinskimi bilježicami (priliepiti imajućimi se na izpravu); slobodno ipak namiriti ju ako i nadilazi ovaj iznos, ili kroz bilježice ili odmah kod ureda za odmjerivanje pristojba (Pat. 9 Veljače i 2 Kolovoza 1850, i § 6 C. Zak. 13 Prosinca 1862).

Ako je predmet darovanja, *nepokretna* stvar, tad osim pristojba navedenih pod I II III, platiti će se takodjer 1 ½ po sto, vrhu nje vriednosti.

U ostalom, pristojba vrhu darovanja za slučaj smrti, platja se prigodom prolaza (prenosa) dotične ostavine.

Digitized by Google

Dioba ili razdieljenje, izprave o diobi zajedničkoga prava, samo da ne sliedi prenos stvarih ili prava, od jedne na drugu od zauzetih osoba, ili na tretjega, 50 novč. po arku. Ako sliedi prenos stvarih ili prava, pravni posal podpada pristojbi za njega propisanoj polag njegove naravi.

Ako u razdieljenju kakove ostavine, od stvarih nju sačinjavajućih, ne prisudi se jednom nasliedniku, nego koliko odgovara vriednosti u novcu od svoga čistoga ostavinskog djela, i zapisah, kojih mu je izplata dosudjena: tad drži se kao da nije na njegovu korist sliedio dalji prenos imjetka. Jedino dosudjenje većega djela imovine, imase smatrati kao stečenje temeljom novog naslova (Nared. Finan. Minist. 15 Svibnja 1857 Br. 46454).

Izprave usuprot, kojimi pravo jednoj samoj osobi pripadajuće, razdieljeno je s drugom osobom, bezplatno ili uz naplatu, u koliko se tiče ustupljenog djela, podpadaju pristojbi kao izprave ustupne, ili darovnice; ali ako to sliedi za utemeljiti kakovo družtvo, podpadaju kao družtvene pogodbe.

Disciplinarni V. *Karnostni.*

Dosmrtni prihod V. *Srieće.*

Drabe V. *Molbe.*

Družtvo, pogodbe kojimi se dvie stranke, ili više njih obvežu za kakovu zajedničku svrhu:

A koja neimade za predmet njihovu korist, njihov trud, ili njihove stvari, 2 fr. za prvi arak, a za drugi i t. d. 50 novč.

B koja imade za predmet njihovu korist:

1. samo njihov trud, fr. 5 za prvi arak, a za drugi i t. d. 50 n.
2. samo njihove stvari, ili njihov trud i njihove stvari, i radi se:

a o družtvih dioničarskih, koja se sklapaju za više od 10 godina, ugovorene uložbe polag Liestv. III.

b. o družtvih u naručbeno ime uz dionice, trajanjem za više od 10 godina, pogodjene uložbine naručbenika, Liestv. III, i ostale drugih družtvara polag Liestv. II.

c. o drugih družtvih, uložbine ugovorene polag Liestv. II, al nikad manje nego u slučaju navedenom pod slovo B 1.

Opazka. Za korist, nerazumjeva se uloženje bezkoristno kakove glavnice. Ako u pogledu trgovačkog družtva nebi se sastavila pismena pogodba, tad prijava učinjena trgovačkom sudu za protokolaciu, smatrati će se kao odnosna izprava.

U pogledu pogodba o utemeljenju dioničarskih družtva ili naručbenih družtva uz dionice, pristojba ima se namiriti odmah i prije izdanja dionica. Računanje sliedi, uzev zajedno pristojbe odnoseće se na pojedine dielove dionica.

Digitized by Google

Ako se družtvenom pogodbom prenese na kakovo družtvo, pravo vlastničtva, uživanja, ili pravo uporabe kakove nepokretne stvari, tad će se u pogledu te svari uporaviti ustanove o prenosu stvarih i prava, i predložiti izpravu Uredu za odmjerivanje pristojbe. Izdanje kupona odnosećih se na dionice ili dielove dionica, za utjeranje kamata ili podielnica, imat će se predbježno javiti Financialnom Kotarskom Uredu.

Družtva dužna su odmah na izmaknutje dospjelosti, platiti pristojbu, odnoseću se na pojedini kupon. V. *Protokolacia.*

Dućan V. *Molbe.*

Dvogubke (duplicati) izprava i molba V. *Primjerci*; dvogubke presuda (izim onih, koje se imaju uručiti tužitelju i tuženiku) i u obće, uredovnih opravaka, kao odluke i t. d. fr. 1 za svaki arak.

Gruntovne bilježke odhitnih odluka, molbe za izbrisanje njih, podpadaju biljegovini od 36 novč. po arku.

Izbrisanje V. *Uknjižbe.*

Izknjižbe V. *Uknjižbe.*

Izrok V. *Molbe.*

Jamstvo V. *Poručanstvo.*

Karnostni ili disciplinarni poslovi, kao molbe i pritužbe proti osobnom postupanju javnih službenika (izim tegoba i utoka suprot uredovnim riešitbam, koji podpadaju biljegu od 1 fr. za prvi arak, a za drugi i t. d. 50 novč.), kao nemanje u pogledu zloporabe otčinske vlasti, vrhu nezakonitog ponašanja tutora, skrbnika, ili javnih poslovodja, a istotako i pisma okrivljenih osoba, u koliko su naperena za njihovo opravdanje, ili za postignutje zaštite ili zadovoljstva, ne podpadaju bularini.

Kazneni poslovi, prijave, molbe, utoci i napisi, prosti su od biljegovine V. *Molbe* proste.

Knjige, *svezci*, *leteći arci*, i *rukopisi* odredjeni za tiskanje, kad se upotriebljavaju kao prilozi, a nijesu dokazna sriedstva, *naročito* sastavljena za ono pretresanje, kojemu molba namjerava, nepodpadaju bularini.

Krenutje V. *Mjenice.*

Krštjenje V. *Svjedočbe.*

Kupoprodaje (pogodbe)

A. odnosna izprava:

a) ako je stvar *pokretna,* polag vriednosti Liestv. III.

b) ako je stvar *nepokretna,* 50 novč. za svaki arak.

Digitized by Google

B. Pravni posal, u slučaju A *b)*, podpada pristojbi od 3 ½ po sto; uslied česa, dotična izprava (u izvoru i nebiljegovanom prepisu) mora biti podnešena u rok od 8 dana, od kad je sklopljena bila, ili Uredu za odmjerivanje pristojba, ili nadležnom sudu za uknjižbu. V. *Odmjerenje* pristojbe.

Za *vriednost*, razumjeva se kupoprodajna ciena sa svimi uzgrednimi dužnosti; uslied česa, u koliko je stvar dugovima obtjeretjena, razumjeva se i dugovina, koju je kupilac na se uzeo osim plateža u novcu. V. *Srieća*.

Liestvice bularine I. II. III. i t. d. V. str. 602. 603. 604.

Matice V. *Svjedočbe*.

Miraz V. *Ženitbene* pogodbe.

Mjenice izdane u *Austro-Ugarskoj* državi, ili u *inozemstvu*, a istotako svaka njih dvogubka (druga, tretja i t. d.), a i svaki prepis naledjen:

a) ako neizlazi iz iste mjenice, da izplata mora sliediti u roku duljem od *šest* mjeseca, dotično od *dvanaest* mjeseca, poslie dana njeine izdatbe, polag toga akoli je bila izdana u *Austro-Ugarskoj* državi, ili u *inozemstvu*, polag iznosa Liestv. I.

b) sve druge mjenice (dakle one izdane u *Austro-Ugarskoj* državi, za vrieme dulje od *šest* mjeseca, a one izdane u *inozemstvu*, za vrieme dulje od *dvanaest* mjeseca) polag iznosa List. II.

Opazka. Takodjer obzirom na svaku mjenicu naznačenu pod *a)*, te izdanu na predočenje, ili na rok iza predočbe ustanovljen, u koliko ipak nije bila još za izplatu predočena, namiriti će se iznos koj fali za doseći pristojbu polag Liest. II, sliedećeg dana nakon dospjelosti *šest*, dotično *dvanaest* mjeseca, računav od dana izdatbe (V. niže točku pod *C)*.

Ako mjenice, u hojih je ustanovljen rok za izplatu, budu drugim ustupljene, nakon dospjelosti *šest*, dotično *dvanaest* mjeseca, brojiv od dana njihove izdatbe, morat će se namiriti manjkajući iznos polag Liestv. II.

Svako *produljenje* mjenice, napisano na istu mjenicu, podpada pristojbi, i to: polag Liest. I, ako ne nadilazi *šest* mjeseca; a polag Liest. II, ako priekoračuje *šest*, dotično *dvanaest* mjeseca ako je izdana u inozemstvu. *Krenutja* pako, ili *naledja* na mjenicah, a istotako i *prihvate*, *poručanstva*, a i *namire* na mjenicah oproštenih od pristojbe, ili podvrženih Liestv. I, ne podpadaju bularini.

Ako se ima mjenica uknjižiti ili predbilježiti u gruntovnih knjigah, za stečenje prava zaloga, i ako se je za nju platila pristojba samo polag Liest. I; u tom slučaju, kad se predaje molba za uknjižbu (naduknjižbu ili predbilježbu), mora se

Digitized by Google

namiriti što fali polag Liestv. II (priliepiv u *Austrianskih* pokraj. naknadno na mjenici bularinske bilježice, a u onih *Ugarske* krune, plativ u rok od 8 dana od izdanja mjenice, dotičnom poreznom Uredu, odnosni iznos u novcu) (1). Koliko se tiče pako izpunjenja dužnosti bularine, kad se izdaje i podpiše mjenica, moraju se sliedeća opaziti.

U smislu obstojecih zakona, mjenice mogu se sastavljati ili pisati:

a) na državnih tiskanicah, ili bjelicah, na kojih se jur nalazi utiskan dotični biljeg;

b) na privatnih ili sukromnih tiskanicah,

c) ili na običajnom papiru (što nije zabranjeno), kao svaka druga izprava.

Dužnost namirenja bularine mjenicah, može se izpuniti kroz tiskanice:

A kad budu se upotriebljavale one navedene pod *a);* ili

B kad budu se upotriebljavale druge ili privatne tiskanice, na jedan od sliedećih načina:

a) bularinske bilježice, propisanoj pristojbi odgovarajuće, moraju biti priljepljene na hrtbu tiskanicah (gorenavedenih pod *b)*, prije nego se mjenica napiše i podpiše, i morat će se prepečatiti službenim pečatom, po odredjenom uredu (navadno Poreznom Uredu). Prepečatjenje nebude sliedilo, kad bi mjenica bila jur podpisana po izdatniku, ili prihvatniku ol po obiuh. *(ili)*

b) izdatnik mora napisati na *gornjoj* strani bilježice, dan, mjesec i godinu izdanja mjenice; a na *dolnjoj* strani svoje ime i predime; a kad bi upotriebio dvie ili više bilježica, on će to učiniti na svakoj, ili u ovom slučaju može pisati svoje ime i predime samo jedan put, al to na taj način, da isto pisanje prolazilo bude prieko sviuh bilježica (ova zakonska ustanova pod *b*, uslied koje stranka nije dužna učiniti prepečatiti bilježice po Poreznom Uredu, prilagodiva je toliko na slučaj, kad se upotriebljuju privatne tiskanice, koliko na onaj kad se mjenica sastavi i piše na drugom običajnom papiru, kao svaka ina izprava).

C Kad se mjenica sastavi na tiskanici, čiji biljeg je manji ili neodgovara propisanoj pristojbi, tad iznos koj je još potrieban za donapuniti pristojbu, ima se namiriti, u *Austrianskih* zemaljah, na jedan ili na drugi način kao je navedeno pod B *a*). *b*). U pokraj. *Ugarske* krune pako, mora se naknadna pristojba platiti u gotovom novcu kod Poreznog Ureda, u

(1). §§ 297. 298 Bular. Zak. za Ugar. pokraj i Zak. Čl. LXIII god. 1872.

Digitized by Google

rok od 8 dana nakon podpisanja mjenice; a to se mora izpuniti i u onom slučaju, kad se za kokovu mjenicu zakonito biljegovanu polag Liest. I, naknadno ima namiriti pristojba polag Liest. II (navlastito u slučajevih uknjižbe).

U pogledu mjenica izdanih u inozemstvu, i unešenih u *Austro-Ugarskoj* državi, priliepiti će se bularinska bilježica na hrbtu njih, a ako bi bilo naledja učinjenih u inozemstvu, odmah poslie zadnje naledje; pak će se učiniti uredovno prepečatiti bilježicu polag gorenavedene ustanove pod B. *a)*, ili pisati će se na njoj, dan, mjesec i godinu, kad je bila prilieplјena; a osoba koja najprva u *Austro-Ugarskoj* državi poduzme ili naloži drugim na mjenici, kakovu obvezanost, ima pisati na bilježici na gorinavedeni način, dan njeinog prilieplјenja, i svoje ime i predime.

Ako biljegovina za mjenicu nadilazi iznos od fr. 25, tad se može odnosna pristojba izplatiti neposriedno kod Ureda za odmjerivanje pristojbe (1).

Molbe (i zapisnici), za **Austrianske** pokraj. u sudbenom postupku u *neprepornih* poslovih, 36 novc. — U *prepornih* poslovih (molbe, tužbe i zapisnici), dotično u pravdah u kojih vriednost prepornog predmeta (uzev i one razpravljane po *Bagatelnom* i *Opomenom* postup.), nenadilazi fr. 50, 12 novč. za svaki arak; u svih drugih pravdah 36 nov. — Druge molbe pako (u poslov. političkih, financ. i t. d.) 50 nov. za svaki arak, u koliko nijesu uiženaznačene za veću ili manju bularinu.

Za pokraj. **Ugarske** krune, u sudbenom postupku u *neprepornih* poslovih, 36 nov. (2). — U *prepornih* poslovih dotično u pravdah pretresanih polag Redov. Gradj. Postup. za molbe, tužbe i zapisnike (ujedno sa onimi koji sadržavaju popis pravdenih spisa), ako vriednost prepornog predmeta nenadilazi fr. 50, 20 nov. za svaki arak; u svih drugih pravdah, 50 nov. — U pravdah vodjenih polag Postup. za *Malične* ili *Bagatelne* tražbine, ako su pretresane kod *Mjestnih (občinskih)* sudova, tad su tužbe i molbe ustmene, proste od bularine, a zapisnici podvrženi bular. od 12 nov. za svaki arak; tužbe i molbe *pismene* pako, 12 nov. a istotako i za pisnici. — Molba za obustavu i ograničenje ovrhe, ako je *pismena*, 20 nov. — a ako je *ustmena*, tad je prosta od bular.

---

(1) Za *Austrianske* pokraj. V. § 2 Zak. 29 Veljače 1864; a za one *Ugarske* krune §§ 36 do 40, 296 do 298 Bular. Zak. i Čl. LXIII god. 1872.

(2) V. str. 305 Opaz. (1).

Digitized by Google

Ako je pako pravda vodjena kod kr. Kotar. Sudova, tad su tužbe i molbe *ustmene*, proste od bular. a tužbe i molbe *pismene* i zapisnike, podpadaju bular. od 20 nov. za svaki arak. — Molbe za ovrhu pako, kao kod *Mjestnih* sudova. — Tužbe i ciela razprava odnoseće se na poslove poljskoga redarstva, i na štete po divljadi počinjene, budi kod *Mjestnih* ili drugih sudova, proste su od bular. — Tužba opravdajuća *pismena*, 20 nov. za svaki arak, *ustmena*, a i osuda, proste su od bularine (1). V. *Utoci. Prizivi. Žalbe.*

Molbe (za **Austro-Ugarske** pokraj.) dotično prijave, da se je počeo tjerati kakov slobodan obrt (industria), i molbe za podielbu potriebite dozvole obrtovanja, kaošto i za izvršivanje sukromnih (privatnih) poslovodstva:

a) u glavnom gradu *Beču* fr. 6 za prvi arak a za drugi i t. d. 50 novč.

u drugih gradovih, koji imaju više od

b) 50.000 pučanstva . . . fr. 4:— za 1i. ar. a za 2i. i t. d. 50 n.
c) 10,000 do 50,000 pučan. „ 3:— „
d) 5000 do 10,000 „ „ 2:— „
e) u svakom drugom mjestu „ 1:50 „

Kad bi desetpostotak jednogodišnjeg iznoska izravnih poreza, pripadajućih od dotičnog obrtnog posla, premašivao (bio veći) iznosak stalne biljegovine koja se ima platjati od prvog arka podneska, kao gore: u tom slučaju, taj višak, nametnuti će se, za bezodvlačno izplatjenje, skupa s izravnim porezom, pripadajućim od obrtovanja, i utjerati kad se prvi obrok poreza izplati.

Molbe za osobita prava niženaznačena, osim drugih:

1. za podielbu dostojanstva i odlikovanja, u pogledu obrtnih poduzetja fr. 5 za prvi arak;
2. za podielbu, priznanje, ili potvrdjenje povlastica, med kojimi i izključive obrtne povlastice, fr. 3 za prvi arak — nego molbe za produljenje obrtnih povlastica jur dozvoljenih, podvržene su bular. od 50 nov. po arku;
3. molbe za proglašenje javnih prodaja ili dražba; one, kojimi išće se izdatba izroka (editti), ili kojih riešenje obično potriebuje izdatbu izroka, 1 fr. za prvi arak, a za 2i. i t. d. isto kao i za arke dvopisa, tropisa (i t. d.) molbe, ako vriednost utužbene ili zaiskane stvari, ne nadilazi fr. 50, 12 nov. za *Austrianske* pokraj. — a za one *Ugarske* krune, 20 nov. Ako vriednost nadilazi fr. 50, onda 36 nov. za *Austrianske*, a 50 nov. za Ugarske pokraj. (2).

(1). Naredb. Ugar. Minist. Financ. i Pravosud. od 5 Veljače 1878.
(2). § 21 Zak. 29 Veljače 1864, i § 4 Zak Čl. IX god. 1873.

Digitized by Google

Molbe koje su istodobno *izprave* vrhu pravnog posla, gdje spadaju i očitovanja, podvržene su osim pristojbe za molbe propisane, takodjer i onoj za pravni posal.

Molbe proste od bularine, osim drugih, jesu i sliedeće:

1. Molbe za oprost od školarine i naukovine, i za podielbu zakladnine; nadalje one za oprost od bularine u sudbenoj jur podignutoj ili podignuti imajućoj se pravdi, ili za imenovanje službenog branitelja — kad u svih ovih molbah, priložena je svjedočba siromaštva.
2. Molbe uredovno postavljenih zastupnika (skrbnika), za oprost od pristojbe u pravdah im povjerenih, ili za zabilježbu, odgodu ili odpust te pristojbe, ili za riešenje od skrbničtva.
3. Molbe i prijave u kaznenih poslovih, u onih glede prekršaja tiskovnog zakona, i zakonah financialnih, izim izvanrednih molba za pomilovanje u postupku ovih zadnjih, koje su podvržene biljegovini od 1 fr. za prvi arak, a za drugi i t. d. 50 novč.
4. Molbe, koje se za to podnesu, da se odmjere ili ustanove pristojbe ili javni porez, ili u kojih se o tom radi, da se u slučajevih zakonom dopuštenih, javni i občinski porezi omale, odpišu, povrate, ili da se platežni rok produlji; kao i one molbe, koje su upravljene proti pravosti ili pravnosti odmjerene biljegovine ili pristojbe, koja se ima namah platiti.
5. Molbe u ostavinskih razpravah, kad vriednost ciele ostavine neodbiv dugove, nepriekoračuje fr. 25 V. *Ostavine.*
6. Tabele pupilarne i skrbničke. Nadalje molbe sa prilozi njihovi, koje se imaju podnieti pupilarnim ili skrbničkim oblastim, obzirom na osobe tutorstvu ili skrbničtvu podvržene, čija sredstva uzdržavanja ograničena su na ono samo, što im je potriebno za živieti, i ako njihovi bližnici, koji su po zakonu dužni skrbiti za njih i hraniti ih, jesu takodjer siromasi.
7. Molbe za izdanje putnih listova i knjižica.
8. U samih pokraj. *Ugarske* krune, molbe i druga pisma u obće, a naročito i u gruntovnih poslovih, izim same pravdene poslove, zavodah i družtvah znanstvenih, umjetničkih, poljodelstvenih, čovjekoljubivih i dobrotvornih, u koliko njihova svrha neteži za dobitak (1). V. *Uknjižbe. Protokolacia. Primjerci. Arak. Papir.*

Nabavne ili obskrbiteljne pogodbe, najme one, kojimi se tko obvezuje, da će za pogodjenu cienu nabaviti komu:

a) stanovite stvari, ili
b) djelo zajedno sa gradivom ili tvarju, oli
c) samo djelo.

(1). § 272. 295 Bular. Zak. i Zak. Čl. LVII god. 1870.

Digitized by Google

Pristojba ustanovljuje se za njih, obzirom na ugovorenu cienu, za slučajeve *a. b.* ako se radi o *pokretnih* stvarih, polag Liestv. III.; ako o *nepokretnih*, smatrane su kao kupoprodajne pogodbe; a u slučaju *c* pako, uporavlja se Liestv. II. polag vriednosti.

Naduknjižbe V. *Uknjižbe.*

Nagode i *ustrbne pogodbe:*

a) ako predmet nije procjeniv, 50 novč. za svaki arak.

b) ako kroz nagodu sliedi prenos vlastničtva ili posjeda nepokretne stvari, od jedne na drugu osobu, tad izprava mora biti obskrbljena biljegom od 50 novč. po arku.
Nagoda ista pako, podvržena je pristojbi od 3½ po sto, polag vriednosti.

c) u drugih slučajevih:

aa) kad se u nagodi sklopi pogodba kupoprodaje, promjene, ustupljenja i odreke uz naplatu, koje imaju za predmet stvari *pokretne,* pogodbu zajma, zaslužnu, družtva ili srieće: tad je podvržena pristojbi kao ista pogodba:

bb) u svih drugih slučajevih, polag vriednosti za koju se nagoda sklopi, Liestv. II.

Opazka. Nagode, kojimi se na temelju predhodne pravne izprave (u pogledu česa. stranka je dužna podati dokaz) u Sud izpovjeda kakov dug, ili pripoznaje kakovo pravo, ili izpunjenje obstojavše obvezanosti, imaju se smatrati kao sudbena očitovanja; ter zato, osim biljega od 36, dotično 12 novč. u *Austrianskih* pokraj., a od 50, dotično 20 novč. u onih *Ugarske* krune, za odnosni zapisnik, podvržene su istodobno biljegovini od 50 novč.; a jedino u koliko bi za nagodu, polag Liestv. II.. izlazila pristojba manja od 50 novč. podpasti će toj manjoj pristojbi.

Najam V. *Uporabne* pogodbe.

Naledja V. *Mjenice.*

Namire V. *Prijamnice.*

Napisi (Rubri) molba, utoka, ili pritužba, u obće, 15 novč. U pravdah ipak u kojih preporni predmet nenadilazi fr. 50, 10 novč. Prosti su pako u obće, od bularine, *Napisi svjedočbeni,* to jest oni, na kojih se od strane Ureda uručbenog zapisnika posvjedoči, da je kakova molba bila podnešena; i nadalje oni, koji se podnesu za porabu ureda za odmjerivanje pristojbe, kad se zaišće upis u javnih knjigah, kakovog realnog prava. V. *Kazneni.*

Nasliedno očitovanje, podpada biljegovini od 50 nov. po arku; kad je pak učinjeno u molbi ili u zapisniku, podpada još nadalje za prvi arak, biljegovini od 36 nov. propisanoj za molbe i

Digitized by Google

i zapisnike. Ako je učinjeno i podpisano po više nasliednikah u samoj jednoj molbi, stoga nesliedi da se ima bularina platiti u većoj mjeri (1).

Nasliednozakupne pogodbe (locazione e conduz. ereditaria) polag vriednosti Liest. II. Smatra se kao vriednost, ukupnost ugovorenih godišnjih daćevina, za jedan put toliko, polag ustanova od *a.* do *e.* za pogodbe zemljišne *podnine.*

Nasliedodaćna pogodba V. *Podnina.*

Nasliedovne pogodbe V. **Oporuke.**

Naukovne takse V. *Molbe* proste.

Navlene pogodbe V. *Uporabne.*

Ništovna V. *Žalba.*

Obklada V. *Srieće.*

Obnovna pogodba — podpada biljegovini propisanoj za izpravu koja prestane.

Obrt V. *Molbe.*

Obskrbiteljne V. *Nabavne.*

Obveznice V. *Zajamne.*

Očitovanja V. *Svjedočbe. Nasliedno.*

Odabranička presuda, ako vriednost preporne stvari, bez uzgredica:

a) nenadilazi fr. 50, za svaki odpravak (primjerak) — 50 nov.

b) ako nadilazi fr. 50, al ne 200 fr. „ „ fr. 1:25 „

c) „ „ „ 200, ili stvar nije procieniva „ 2:50 „

Kad bi pravni posal, o kojem se izreče odabranička presuda, podpadao pristojbi, samo u koliko bi se vrhu njega sastavila izprava, a ova nebi bila učinjena: u tom slučaju odpravci presude smatrati će se kao izprave odnoseće se na isti posao; ali u nijednom slučaju neće se moći odmjeriti za njih manja pristojba, nego što je ona gorinavedena. Svi izvorni odpravci odabran. presude, izim onih koji imadu za predmet gradj. posal podvržen postupnoj pristojbi, čija vriednost ne priekoračuje 200 fr. moraju se priobćiti (po odabranicih) sa ovjerovljenim nebiljegovanim prepisom, Poreznom Uredu, u rok od 8 dana od onoga kad je presuda izrečena, a to pod uzajemnu odgovornost odabranikah.

Odkupne pogodbe, polag vriednosti Liest. II. Uzme se kao vriednost, iznos ugovorene godišnje daćevine u novcu, umnožen polag načela ustanovljenih od *a.* do *e.* za pogodbu zemljišne *podnine.*

Odluke V. *Dvogubke.*

---

(1). Stav. 41/101 II *b.* — 55/43 *m.* — 84/79 *a.* 2. Bular. Zak i Nared. Finan. Minist. 15 Listop. 1855 Br. 28040.

Digitized by Google

Odmjerenje pristojbe. Svaka izprava (u **Austrianskih** pokraj.) koja osim njeine bularine, podpada odmjerenju postotne pristojbe, mora biti prijavljena, dotično predočena u izvoru, i predana u nebiljegovanom prepisu, *u 8 dana*, računajuć odkad je sklopljena bila, Uredu za odmjerivanje pristojbe, ili u to vrieme podnešena gruntovnom Sudu, za uknjižbu.

Za pokraj. **Ugarske** krune pako ustanovljeno je, da stranke dužne su predati ili neposriedno Uredu za odmjerivanje pristojba, ili dotičnom Poreznom Uredu, da onomu pošalje:

a) uz predočbu *izvorne* izprave, jedan *ovjerovljeni prepis* iste, za 8 dana, računajuć od kako je pravni posao sklopljen;

b) za 28 dana, računajuć od kako je sklopljen posao, potvrdu glede toga, koliko iznosi obteretjujuća nepokretninu *zemljarina* ili *kućarina* za onu godinu, u kojoj je pravni posao sklopljen, ili koliko je iznosila u prošloj godini, ako u tekućoj nebi još ustanovljena bila (kod zgrada, koje padaju pod razrednu kućarinu, potvrdu o procjenbenoj vriednosti istih); napokon kod pravnih poslova o takovih služnostih, kojih vriednost nije izražena u gotovu novcu, potvrdu o vriednosti služnosti sačinjavajuće temelj pristojbe.

Ovu potvrdu dužni su izdati u velikih i malih občinah, sudac i bilježnik, u gradovih sa uredjenim viećem, načelnik i jedan od viećnika, u gradovih sa pravom municipalne oblasti, predstojnik ureda, kojemu je povjereno rukovanje s gruntovnicom. Prijave, koje se zbog odmjerenja pristojba od pravnih poslova, odnosećih se na nepokretnosti, učine putem gruntovnih oblastih, imaju se i nadalje smatrati valjanimi, ako je molba za gruntovnički upis za 8 dana, gruntovnoj oblasti predana, a bila obložena potvrdom o porezu, dotično o vriednosti gorinavedenoj. Ako se spomenuta občinska svjedočba nebi mogla dobiti u rok od 28 dana, propisani za predočbu, tad su stranke, koje su sklopile pravni posao, dužne tu okolnost prijaviti dotičnom Poreznom Uredu, ili Uredu za odmjerivanje pristojba.

Bez te prijave smatra se, da pravni posao nije prijavljen ni onda, ako je izprava dotičnom Poreznom Uredu, ili Uredu za odmjerivanje pristojba, već i predana (1).

Odpisi V. *Uknjižbe.*

Odreke na prava:

1. uz naplatu, ako predmet prava i protudaća nijesu procjenivi, 50 nov. po arku, izvan ovog slučaja:

a) ako je predmet kakova vjeresia, polag vriednosti predmeta ili protudaće, Liest. II.

---

(1). § 5 Zak. Član. XXV god. 1875.

Digitized by Google

b) u drugih slučajevih, ako imaju za predmet, stvari *pokretne*, polag vriednosti Liest. III;

2. bez naplate, kao darovanja.
Odreke na pravo nasliedstva, ako su učinjene na korist osoba, koje u slučaju proste odreke, nebi bile po zakonu, ili po razredbi posliednje volje, pozvane za ulaziti kao zakoniti nasliednici odrecioca, moraju se smatrati kao darovanja; inače podpadaju biljegovini od 50 nov. po arku. Kad su sadržane u kakovoj molbi ili zapisniku, tad za prvi arak jedne ili drugoga, morat će se nadalje biljegom namiriti i pristojba ustanovljena za molbe ili zapisnike.

Oporuke i razredbe posliednje volje, zapisja, nasliedovne pogodbe, darovnice za slučaj smrti, ugovori med mužem i ženom, u ženitbenih ili drugih pogodba, u pogledu prava jednomu od njih pripadajućih za slučaj smrti drugoga, 1 fr. za prvi arak, a za drugi i t. d. 50 nov. — Ova pristojba pako, ima se likvidirati ujedno sa prenosnom pristojbom, i namiriti prigodom prolaza ili prenosa ostavine. U ostalom prenosna pristojba za navedene izprave, mora biti platjena jedino ako se uslied njih pripeti prenos stvarih ili prava, a neradi se ob ostavinah, koje bez odbitka dugova, nenadilaze iznos od fr. 25. V. *Svjedoci.*

Osjeguranje V. *Poručanstvo.*

Ostavine V. *Molbe* proste.

Osude V. *Presude.*

Ovjerovljenja, to jest posvjedočavanja o istinosti podpisa na kakovoj izpravi, ako su učinjena:

a. po javnoj oblasti, ili javnom Uredu,

1. za ovjerovljenje *jednog* podpisa *stranke*, biljeg od 1 fr.

2. za istodobno ovjerovljenje *svakog* daljeg podpisa *stranke*, 50 nov. za pojedino.

b. po javnom bilježniku,
u slučaju 1, 50 nov.
u slučaju 2, 25 nov.
Ovjerovljenje podpisa svjedokah, ako je bilo u isto vrieme učinjeno, kada i za stranke, u slučajevih *a. b.* prosto je od biljegovine. — Rieči „*pred menom — vidih* — ili *coram me*“ postavljene na izpravu, nijesu podvržene bularini V. *Prepisi.*

Papir V. *Arak*, i zadnju stav. na str. 601.

Podnina zemljišna ili *tleovina*, pogodbe dotične i *nasliedodaćne* pogodbe, polag vriednosti Liest. II; to jest polag ukupne vriednosti ugovorene daćevine, za jedan put toliko, i vriemenite godišnje daćevine, računati imajuće se na sliedeći način:

Digitized by Google

a) Ako je bila ugovorena vriemenita daćevina, za stanovito vrieme, koje ipak nedosiže 10 godina, pristojba ustanovljuje se polag vriednosti sviuh stvarih, proračunane za cielo vrieme trajanja daćevine.

b) Ako vriemenite daćevine bi morale napriedovati za 10 ili više godina, bularinska pristojba ustanovljuje se polag deseterostruke godišnje izplate.

c) Kad se trajnost daćevine ograničuje na življenje kakove osobe, pristojba ustanovljuje se polag deseterostrukog, a kad bi se protezala na život dvijuh ili više osoba, polag petnaesterostrukog iznosa godišnje daćevine.

d) Kad bi izprava bila sastavljena za vjekovječne daćevine, ili ako bi trajnost zavisila od bitnosti kakove korporacie (moralnog tjela), ili zavoda utemeljenog za neizvjestno vrieme, biljegovna pristojba ustanovljuje se polag dvadeseterostruke godišnje daćevine.

e) Ako je daćevina bila na drugi način ugovorena, za neizvjestno vrieme, biljegovîna ustanovljuje se polag trostruke godišnje daćevine.

Pogodba V. *Odmjerenje. Primjerak. Arak. Zajam. Kupoprodaja. Promjena i t. d.*

Položne pogodbe, ako je bila kakova zaslužbina ugovorena, kao zaslužne pogodbe; u drugih slučajevih, 50 novč. po arku. Molbe za primljenje pologa u sud, ili za izdanje njega. V. *Molbe.*

Porabne V. *Uporabne.*

Poručanstva izprave, ako obvezanost za koju se jamči ili daje sjegurnost, nije procjeniva, 50 nov. po arku; ako je procjeniva, polag vriednosti obvezanosti ujamčene Liest. II. One izprave poručanstva pako, koje se izdavaju u kaznenom postupku, i u pravilu za osjeguranje obćenitih koristih, izvan odnošaja javne službe ili kakove pogodbe, proste su od bularine, a istotako i poručanstvo na mjenici postavljeno.

Posinovljenje, izprave dotič. u koliko utemeljuju jedino prava po Ob. Gr. Zak. med roditelji i posinovljenu djetcu, 50 nov. po arku. U koliko pak dava se kakov imjetak, ili pravo na koju stvar, valja s njimi postupati kao s odnosnim prav. pismom.

Posliednja volja V. *Oporuke.*

Posudne pogodbe, ako je stvar predana za bezplatnu porabu, za ustanovljeno vrieme, 50 nov. po arku. Ako se za uporabu ugovori odnosna naplata, tad se prilagodi ustanova za *uporabne* pogodbe.

Povjerbine, izprave o utemeljenju njih, ako su razredbe posliednje volje, kao oporuke; u drugih slučajevih kao darovanja. Molbe za dozvolu utemeljenja, umnoženja, promjene, preinačenja ili obteretjenja njih, podpadaju za prvi arak biljegovini od 1 fr. a za drugi i t. d. 50 nov.

Digitized by Google

Predbilježbe V. *Uknjižbe.*

Preliminarne pogodbe, smatraju se obzirom na biljegovinu kao prave pogodbe.

Prepisi uredovni *jednostavni* ili *prosti* (u *Austro-Ugarskih* pokraj.) izdani po kakovom sudu u *neprepornih* poslovih, 36 nov. za svaki arak (1) — U gruntovnih poslovih, istotako 36 nov. — Prepisi *jednostavni* u obće, izdani po drugih oblastih (kao političkih financ. i t. d.) 50 nov. — Prepisi *ovjerovljeni*, u obće, 1 fr.; a ako su prigotovljeni po strankami, i ovjerovljeni po kakovom uredu, ili javnom bilježniku, 50 nov. za svaki arak.

Prepisi *jednostavni*, u *Austro-Ugarskih* zemalj. izdani po kakovom sudu, i odnoseći se na pravde pretresane polag Red. Gradj. Post. (uzev za *Austrianske* pokraj. i one razpravlj. polag. *Maličnog* ili *Bugatel.* Postup.), u kojih preporni predmet nenadilazi fr. 50, podpadaju biljegu od 25 nov. — a *ovjerovljeni*, od 50 nov. — U pravdah prieko fr. 50, za *Austrianske* pokraj. *jednostavni* prepisi, 36 nov.; a za one *Ugarske* krune, 50 nov; a *ovjerovljeni* za *Austro-Ugarske* pokraj. 1 fr. za svaki arak. Ako su pak po strankami prigotovljeni, tad istotako kao gore navedeno.

U pokraj. *Ugarske* krune, u pravdah za *Maličnе* ili *Bagatelne* tražbine, kod kr. *kotarskih* i *Mjestnih* občinskih sudova, *jednostavni* prepisi, prosti su od biljegovine, a *ovjerovljeni* podpadaju bularini od 50 nov. po arku.

Presude ili *osude* (za **Austrianske-Ugarske** pokraj.) *prve* molbe (2):

1. „ u pravdah glavnih (vodjenih polag Redov. Gradj. Post.) do fr. 50, bez uzgredica, i u odnosnih medjutomnih (incidentali), podpadaju bularini od 1 fr. (3);
2. „ u pravdah glavnih, prieko 50 do 200 fr.; — fr. 2:50;
3. „ „ „ „ 200 „ 800 „ — „ 5:—.
4. „ konačne pravomoćne (za same **Austrianske** zemlje) u glavnih pravdah, prieko 800 fr. podvržene su ½ po sto, vrhu vriednosti dosudjenog predmeta, sa izvanrednim nametom. Za pokraj. **Ugarske** krune pako, podvržene su 1 % vrhu vriednosti dosudjene stvari. Ako preporna stvar nebude u svemu, nego samo stranom dosudjena, u tom slučaju najmanja pristojba osude biti će od fr. 8. Ako pak tužitelj bude sasvim odbijen sa njegovom tražbinom, navedena pristojba bit će najviše od fr. 25 (4).

(1) Niti za *uredovne prepise* u *neprepornih* poslovih, nije ikakova preinaka učinjena Zakon. Člankom IX. god. 1873. U ostalom Vidi str. 303 Opaz. (1), i Nared. Ugar. Minist. Fin. i Pravosud. od 5 Veljače 1878.

(2) Osude Prizivnog i Previdnog Suda, nijesu podvržene gorinavedenim pristojbam.

(3) § 19 slov. f. Zak. 29 Veljače 1864.

(4) § 8 Zak. Član. IX. god. 1873.

Digitized by Google

5. „presude (za **Austro-Ugarske** zem.) kojimi je dosudjeno pravo vlastničtva, uživanja ili uporabe *nepokretne* stvari od vriednosti nadilazeće fr. 50, na temelju naslova utemeljena, ne na kakovoj pogodbi, niti na razredbi posliednje volje; nego na zakonskom propisu različitom od onoga u pogledu ostavinskog nasliedstva, podpadaju 3 $^1/_2$ po sto vrhu vriednosti, sa izvanrednim nametom. Ali ako je tužba sasvim odbijena, pristojba, od 3 $^1/_2$%, (a za **Austrian.** zem. takodjer i ona od $^1/_2$ % pod 4) ujedno sa izvanrednim nametom, nemože nikad biti manja od fr. 5, ni veća od fr. 15;

6. „vrhu stvarih neprocjenivih, fr. 12;

7. „u pogledu likvidacie tražbina u stečajninah fr. 1:25;

8. „u pravdah radi smetanja posjeda, vjekovite šutnje (perpet. silenzio), valjanosti odpovjedi najmova i zakupa, vrhu tužba radi prvenstva u stečajih, vrhu reda hipotekarnih vjerovnika u razdielbi kupovine nepokretnina, prodanih na javnu dražbu, fr. 2:50.

9. „vrhu prepornih predmeta *medjutomnih*, odnosećih se na predpomenute slučajeve pod 2. 3. 4. 5. 6. 7. 8. (najme o povratti u prvašnje stanje i t. d.), pak i presude medjugovorne (interlocutorie), podpadaju biljegovini od fr. 2:50.

10. „u *Maličnom* ili *Bagatelnom* Postupku (za **Austrianske** zemlj.), u pravdah do fr. 25, 50 nov. — u onih prieko fr. 25 do fr. 50, 1 fr. — u onih prieko fr. 50, do fr. 200, fr. 2:50 — a u onih od prieko fr. 200, 5 fr. *Za* pokraj. **Ugarske** krune, u pravdah razpravljenih kod *Mjestnih* Obćin. sudovah, ako su te presude ustmene, onda su proste od bularine; ako su pismene, 12 nov. — U pravdah vodjenih kod kr. Kotar. Sudova, 1 fr.

11. *Platežne zapovjedi* ili *nalozi* (za **Austro-Ugarske** zem.) na temelju mjenica. uknjiženih izprava i t. d., kao presude pod 1. 2 i t. d. — Platežne zapovjedi (za **Austrianske** pokraj.) u postupku *Opomenom* (Mahnverfahren) do fr. 25, 25 nov. — prieko fr. 25 do fr. 50, 50 nov. — prieko fr. 50, 1 fr.

Opazuje se pako u obće, da stalnu biljegovnu pristojbu za presudu, mora namiriti tužitelj za *jednu polovicu*, a tuženik za *drugu polovicu*. Nego ako stranka jedna, zbog ogluhe nedojde na Sud, a niti ona, niti došavša protustranka, nijesu od bularine oproštene: tad došavša protustranka mora podati bularinu za se i za stranku nedošavšu. Ako pak nedošavša stranka je oproštena od bularine, u tom slučaju došavša protustranka, podaje biljegovinu samo za se, dakle *jednu polovicu* (§ 66, stav. $^{101}/_{103}$ Bular. Pat. i Zak. 13 Prosinca 1862).

Digitized by Google

Biljegovina pako za presude vrhu likvidacie prijavljenih tražbina u stečajih, idje sasvim na teret vjerovnika. Kad se pak radi o *platežnih zapovjedih* u obće, tužitelj mora platiti (bez obzira na biljeg tužbe) stalnu biljegovnu pristojbu platežne zapovjedi, za se i za protustranku; a to u isto vrieme kad predaje tužbu, priklopiv (a ne priliepiv) u njoj propisane bularinske bilježice V. *Razlozi.*

Previdi V. *Prizivi.*

Prihod V. *Dosmrtni.*

Prihvat V. *Mjenice.*

Prijamnice vjerovnikah izdane dužnikom u znak izpunjenih dužnostih, ili u obće vrhu prijetka procjenive stvari, prošle u vlastničtvo prijetnika, ili osobe na čije ime potvrdjuje se prijetak, polag vriednosti Liest. II.

Očitovanja da se je prijela za čuvanje, uporabu, ili zalog, kakova procjeniva stvar, odvisno iz kakove pogodbe, 50 nov. po arku.

Očitovanja prijetna, vrhu povratka sudbenih pologa (bez razlike radi li se o glavnicah, kamatih, ili drugih stvarih, o povrati prama opetnomu izručenju, ili o konačnom povratku), u koliko polag Liest. II ne podpadaju manjoj pristojbi, 50 nov. po arku.

Ova ustanova proteže se na sve druge prijamnice, koje podpadaju bularini od 50 nov. samo da u njih bude naznačena vriednost stvarih izručenih.

Oproštene su od bularine, osim drugih, sliedeće prijamnice:

prijamnice vrhu povratka neduga (nedužno platjenog iznosa), a napose i glede iznosaka bez dužnosti platjenih javnim zavodom, obćinam, ili državi, i u pogledu povratka poreza javnih ili obćinskih, oli oproštenih globa;

prijamnice o povratku stvarih uzaptjenih kroz Sud ili od strane Ureda, ili položenih za sjegurnost globa, i u obće, izim sudbenih pologa, sviuh stvarih koje biahu samo čuvane kod javne uprave, kod obćina, ili javnih zavoda; a istotako i prijamnice vrhu sjegurnica, jamčevina službe i drugih, vrhu izpravah poručanstva i t. d. samo da stvar izručena za jamstvo, nije bila uzajmljena ili predana u posudno ime;

namire svjedoka o namirenju putnog troška i dangube (u kaznenih poslovih);

namire ili prijamnice vrhu novčanih iznosaka, manjih od 2 fr. ili vrhu stvarih, čija vriednost nedosiže do 2 fr. samo da u njih bude naznačena vriednost stvarih izručenih;

prijamnice svetjenika, ili upraviteljstva crkva, vrhu iznosaka dobivenih za mise (maše), nego ne one vrhu kamata od glavnica

Digitized by Google

za mise (izim slučaja kamata vrhu onih državnih obveznica, i drugih obveznica njim uzporedjenih, koje sačinjavaju zaklade, u čije izdavanje, bio je naročito osjeguran oprost od bularine, za namire vrhu odnosnih kamata, kao nemanje namire vrhu kamata iz državnih obveznica sa kuponima providjenih, u slučajevih kad se ovi polag obstojećih propisa, natrag potegnu, a kamati se jedino prama namiri izplatjivaju); prijamnice vrhu pristojbina patentiranih nemoćnika.

Prilozi molbah u obće. 15 nov. — U pravda do 50 fr. u obće 10 nov. U samom postupku za *maličnе* poslove kod *Mjestnih občin. i Kotarskih Sudova*, u *Ugarskih* pokraj. ako nisu ovjerovljeni, prosti su od bularine (1). U obće oproštenje prilogah od bularine imade mjesta, samo u slučaju, kad molba u kojoj su priklopljeni, je takodjer oproštena (izim svjedočba siromaštva, koje svakako mogu biti podnešene bez biljega). Istotako i prepisi izpravah, koji se podnašaju kao prilozi molba za uknjižbu, budi za gruntovni Ured, budi za odmjerenje pristojbe, su oprošteni. Izprave i pisma zakonitim biljegom providjena, nijesu podvržena drugoj pristojbi kad se kao prilozi upotriebljavaju V. *Knjige.*

Primjerci izprava. Ako se više primjeraka izprave ili pisma učini, tad svaki od njih podpada odnosnoj biljegovini, u koliko po Bular. Tarifi nije drugčije odredjeno. Isto načelo valja takodjer za izprave i pisma podvržena postupnoj pristojbi. Dopušteno je ipak da u ovom slučaju (izuzamši mjenice), biljegovina polag vriednosti može biti ograničena na sama dva prva primjerka, ter da se drugi obskrbe biljegom od 50 nov. samo da ipak toliko dva prva primjerka, koliko i ostala, budu predložena uredu za odmjerivanje pristojbe, prije nego se podpišu, ili barem u 8 dana, odkad su prvi primjerci sastavljeni. Glede molba pako, ako se podnesu u dva ili više primjeraka, prvi podpada propisanoj biljegovini, a drugi i svaki dalji (dvopis, tropis i t. d.), kao se vidi pod rieč: *Molbe.*

Pristojba V. *Odmjerenje.*

Pritužbe (za **Hrvatsku** i **Slavoniju**) u pravdah kod *Mjestnih občinskih* sudova, ako su *ustmene* i tečajem pravde učinjene, tad su proste od bularine; a pritužbe *ustmene* i *pismene*, tečajem ovrhe i proti osudi, podpadaju biljegovini od 12 nov. — U pokraj **Ugarske** krune, u pravdah pretresanih kod kr. Kotar. Sudova, polag Postup. za *Maličnе* ili *Bagatelne* poslove, dotično proti riešitbam tečajem ovrhe, podvržene su bularini od 20 nov. (2) V. *Utoci. Žalbe.*

(1) Naredb. *Ugar.* Minist. Financ. i Pravosud. 5 Veljače 1878.

(2) Naredba Ugar. Minist. Fin. i Pravosud. 5 Veljače 1878.

Digitized by Google

Prizivi i *previdi* (u **Austro-Ugarskih** pokraj.) sa tegobami ili bez njih, proti osudam, u pravdah *glavnih* i *uzgrednih:*

1. do fr. 50, bez uračunanja uzgredica, podpadaju bularini od 1 fr.
proti osudam u pravdah **glavnih:**
2. prieko fr. 50, do fr. 200, fr. 2:50;
3. prieko fr. 200, do fr. 800, fr. 5;
4. prieko fr. 800, i u pogledu stvarih neprocjenivih, fr. 10;
5. proti osudam u pravdah o likvidaciji tražbina prijavljenih u stečajih, radi smetanja posjeda; radi naloženja vjekovite šutnje; valjanosti odpovjedi najmova i zakupa; vrhu tužba radi prvenstva u stečajih i o redu uknjiženih vjerovnikah u razdiobi kupovine nepokretnina prodanih na javnoj dražbi, fr. 2:50;
6. suprot riešitbam (za same **Austrianske** zemlje), u stvarih *uzgrednih*, odnosećih se na slučajeve gorinavedene pod 2. 3. 4. 5. fr. 2:50.

Za pokraj. **Ugarske** krune pako, ova ustanova bila je preinačena § 3 Zak. Čl. IX god. 1873, koj glasi ovako „*prizivi* i *ništovne žalbe*, proti sudbenim riešitbam u prepornih *uzgrednih* poslovih, ako vriednost glavnog predmeta, nenadilazi fr. 50, podpadaju za prvi arak jednopisa, bularini od 1 fr. a za druge arke, kao i za pojedine arke dvopisa, tropisa i t. d. bularini od 20 nov. U svih drugih slučajevih, podpadaju bularini od 2 fr. za prvi arak, a za ostale arke, kao i za pojedine arke dvopisa i t. d. biljegovini od 50 nov.“

7. *Izvanredni Previdi* (u samih pokraj. **Ugarske** krune), proti dviem *jednoglasnim* presudam, podpadaju za prvi arak jednopisa, *dvostrukoj* bularini, propisanoj za *prizivi* proti osudam prve molbe.

U obće pako opazuje se, da bularina u gorinavedenih slučajevih, ustanovljena je za sami *prvi* arak *jednopisa* dotičnog *Priziva* ili *Previda;* dočim ostali arci *jednopisa* (u *Austrianskih* zemalj), i svi arci *dvopisa*, *tropisa* i t. d. u pravdah do 50 fr. podpadaju bularini od 12 nov., a u pravdah prieko fr. 50, bularini od 36 nov. — U zemalj. **Ugarske** krune pako, u pravdah do 50 fr. ostali arci *jednopisa*, kao i svi arci *dvopisa*, *tropisa* i t. d. podpadaju biljegovini od 20 nov. a u svih drugih pravdah, biljegovini od 50 nov. (1)

Kod priziva i previda, koji nijesu upravljeni proti cieloj sudbenoj presudi, nego samo proti pojedinim njeinim točkam, n. p. zbog nedosudjenih kamata, ili sudbenih troškova, ima se upotriebiti (u zemalj. *Ugarske* krune) ona stalna biljegovina, koja je ustanovljena prama cieloj svoti i vriednosti predmeta, radi kojoga se podnosi priziv ili previd (2).

(1) § 21 Zak. 29 Veljače 1864, a za *Ugarsku* krun. još i Zak. Čl. IX god. 1873.
(2) § 16 Zak. Čl. XXIII. god. 1868.

Digitized by Google

Napokon, razumjeva se u obće, da tužitelj, i slučajno i tuženik, moraju podati bularinu u podpunoj cielosti, i svaki za se. V. *Žalbe. Ništovne. Pritužbe.*

Prodaje V. *Kupoprodaje. Dražbe. Molbe.*

Promjena, pogodbe dotične,

A pogodba odnosna:

a) ako promjenjene stvari jesu obe *pokretne*, vrhu vried. Lies. III.

b) ako su obe, ili jedna, *nepokretne*, 50 nov. po arku.

B pravni posal, u slučaju A. *b.* podpada pristojbi od 3 ½ po sto vrhu vriednosti.

U obziru vriednosti služi za pravilo što sliedi.

Ako vriednost stvarih medjusobno promjenjenih je jednaka, pristojba odmjeriti će se vrhu polovice vriednosti pojedine od ovih stvarih. Ako stvari ustupljene po jednomu od pogodbenika, imaju manju vriednost, od onih drugog pogodbenika, tad će se uzeti za temelj odmjerenja pristojbe:

a) za prve, polovica njihove vriednosti;

b) za druge, ciela njihova vriednost, uz odbijenje ipak iznosa vriednosti navedone pod *a*).

Prosbenice V. *Molbe.*

Prošnje V. *Molbe.*

Protokolacie, molbe za protokolaciu ili upis tvrdka i t. d. u trgovačkih sudbenih registrih, podpadaju sliedećoj biljegovnoj pristojbi:

1. za upis tvrdke, ili preinačenje tvrdke jur protokolirane, ili za preinačenje sliedivše u osobah nje vlastnika, fr. 10 za prvi arak.

   Ako pak poduzetje ili tvrdka protokolirana mora platjati u ime izravnih državnih poreza, bez nameta, odnosno na dobu kad sliedi posao protokolacie, kao dio godišnji, više od fr. 100, u tom slučaju platiti će se odmah (uredu za odmjerivanje pristojbe), drugi 10 po sto, u ime višaka rečenih pristojba.

2. za protokolaciu družtvene pogodbe (ako nebi bila pismeno sastavljena, smatrana bi bila kao odnosna izprava, prijava koja se mora na sud učiniti) fr. 10 za prvi arak.

3. za protokolaciu tvrdke (jur upisane kod trgovačkog Suda, gdie se nalazi glavni zavod), kod sudišta gdie imade područni zavod fr. 10 za prvi arak.

4. za upis onih koj su ovlaštjeni podpisivati za kakovu tvrdku ili na nje ime, kriepostju punomoćja, fr. 5 za svaku osobu, glede koje mora sliediti upis.

5. za upis tvrdke onih, koji su postavljeni kao likvidatori ili poravnatelji kakovog trgovačkog poduzetja, koje se razstavlja, fr. 5 po arku.

Digitized by Google

6. za upis prava (ženitbenih pogodba), pripadajućih ženi kakovog trgovca na njegov imjetak, kriepostju ženitbene pogodbe, fr. 5 za svaki arak.

Pupilarni V. *Molbe* proste. *Računi.*

Putni list V. *Molbe* proste.

Računi, pomenici obiteljne knjižice, i ostala. za ubilježiti u njih potriebne poslove; oni računi, koje trgovci i obrtnici izdavaju jedan drugomu ili inim osobam vrhu poslova njihove obrtnosti, bez razlike, akoli sadržavaju ili ne dotično namirenje (saldo), 5 nov. po arku; a ako ti računi trgovaca i obrtnika, nedosižu do fr. 10, 1 nov. po arku. Jednačni računi (bilancî), 5 nov. po arku. Računi namireni, koji se za kakovu porabu podnašaju na Sud, ili kakovoj javnoj blagajni, umjesto namira, podpadaju biljegovini kao namire.

Računi koje tko sam vodi, o upravi vlastitoga imjetka, ili koje tko, koj niti je trgovac, niti obrtnik, preda tretjemu komu o svojih tražbina prama njemu, pomenke, izvadci i t. d. prosti su od biljegovine, ako na njih neima priznanja, da je tražbina namirena. Kad nastupi ovaj uvjet, podvrženi su biljegu kao namire.

Pupilarni računi vrhu imetka malodobnika ili drugih osoba, pod skrbničtvo postavljenih, prosti su od biljegovine; ali ako postanu predmetom kakove pravde, podpadaju bular. od 50 nov. po arku.

Razdieljenje V. *Dioba.*

Razlozi presude (za *Austro-Ugarske* zem.) u pravdah polag Red. Gradj. Postup. u kojih preporni predmet nenadilazi fr. 50, 50 nov.; u svih drugih 1 fr. Nego oni u *kratkom* postupku (a u pokraj. *Ugarske* krune odnosno na pravde, u kojih vriednost predmeta bez uzgredica, nenadilazi fr. 210), koji se imaju strankam izdati sa osudom, ne uslied njihove molbe, nego od strane Ureda, nepodpadaju bularini (1).

Razpisi V. *Uknjižbe.*

Rodjenje V. *Svjedočbe.*

Rodoslovno stablo, sastavljeno ili samo potvrdjeno po osobah, kojim je povjereno vodjenje maticah — podpada toliko puta bularini od 50 nov., koliko rodjenja, ženitbe, ili slučajeva smrti, posvjedočava. Ono sastavljeno po privatnoj osobi, kad se upotriebljava kao prilog, podvrženo je bularini za priloge.

Rukopisi V. *Knjige.*

---

(1) § 20 Zak. 29 Veljače 1864.

Digitized by Google

Siromaštva V. *Svjedočbe.*
Sjegurnosti V. *Srieće.*
Sjegurnost V. *Poručanstvo. Srieće.*
Školarina V. *Molbe* proste.
Skrbnički V. *Molbe proste.*
Službe V. *Zaslužne.*
Smrti V. *Svjedočbe*
Srieće pogodbe, osim lutrijah, goje se mimoidju, podpadaju:
A Obklada, vrhu odnosne ciene, a ako ustanovljene ciene nijesu jednake, vrhu najveće, Liestv. II.
B Kupnja zaufanih stvarih ili prava, ako predmet nje sastoji:
a) iz *pokretnih* stvarih, pod kojimi razumjevaju se i karate u smislu rudarskog zakona od 23 Svibnja 1854, vrhu ugovorene pribavne ciene, Liestv. III.
b) iz *nepokretnih* stvarih:
za izpravu 50 nov. po arku.
za pravni posal, polag ugovorene pribavne ciene, 3½ po sto. Ako predmet kupila zaufanih stvarih ili prava, sastoji iz *pokretnih* i *nepokretnih* stvarih, a u dotičnoj izpravi nije posebno naznačena vriednost ovih zadnjih, pristojba ustanoviti će se polag slova *b)*, uzev za temelj, u dvojbenom slučaju, višju vriednost, slobodno ipak stranki dokazati protivnost tomu.
C Pomorski zajam, vrhu iznosa ili vriednosti u novcu, uzetom ili podatom u ime pomorskog zajma, Liest. II.
D Pogodba sjegurnosti (sjegurnica), vrhu nagrade ili nadarja, prama kojem sliedi osjeguranje, Liestv. II.
E Pogodbe dosmrtnog prihoda:
a) ako se za dosmrtni prihod, ustupljaju stvari *pokretne*, vrhu vriednosti stvari Liestv. III.
b) ako stvari *nepokretne:*
za izpravu, 50 novč. po arku
a za pravni posal, na vriednost stvari, 3½ po sto.
Stablo V. *Rodoslovno.*
Stačun V. *Molbe.*
Svjedočbe, izdane po državnih i municipalnih oblastih, i javnih uredih, 1 fr. za svaki arak; one izdane po privatnih osoba, ili oblastih ol ureda, različnih od onih države (dakle župničkih, občinskih i t. d.), 50 novč. za svaki arak — U pogledu svjedočba rodjenja, krštjenja, ženitbe i smrti, opazuje se: da ako u jednoj istoj izpravi bude posvjedočeno više slučajeva rodjenja krštjenja i t. d. namiriti će se pristojba (dakle toliko biljega) od 50 novč. koliko je slučajeva, na koje se posvjedočenje odnaša.
Svjedočbe koje se izdavaju za službinčad, djetiće (kalfe), djelaoce, vježbenike, nadničare i poslenike, 15 nov. po arku.

Digitized by Google

Proste su od biljegovine, osim drugih: svjedočbe siromaštva, a ove se mogu upotriebiti bez biljega, takodjer kao prilozi molba ili zapisnika neoproštenih — Svjedočbe boravljenja i prebivanja, za postignutje putnih listova ili domovnica. Svjedočbe o polazenju krsćanskoga nauka, o polazenju naukovnih opetovanja, za učenike obojega spola; svjedočbe o ciepljenju kozica; svjedočbe ob izpunje ju dužnosti čitanja misa, u svrhu da se uslied njih postignu za nje odredjeni iznosi; i u obće one svjedočbe, hoje se izdavaju na poziv i za porabu javnih ureda.

Svjedoci ustmenih oporuka, njihovo saslušanje, ili zapisnik o izpitu vrhu ustmene oporuke, nepodpada biljegovini.

Tabak V. *Arak.*

Tegobe V. *Žalba. Priziv.*

Tiskane V. *Knjige.*

Tlecvina V. *Podnina.*

Tovarni listovi glede brodova, i vozara, te izručnice (prijamnice hambara, ili položne dokaznice) zavoda, po vladi ovlaštenih za čuvanje trgovina, ili drugih pokretnina, ako su te izprave izdane na nalog, 1 fr. za svaki primjerak; a sve druge 5 nov.

Tužbe V. *Molbe.*

Tvrdke V. *Protokolacie.*

Ugovor V. *Pogodba.*

Uknjižbe (*naduknjižbe, predbilježbe, upisi, odpisi* ili *razpisi*, i *izbrisanja*) t. j. upisi u gruntovne knjige, prava vlastničtva, prava zaloga, služnosti i t. d. jednopis dotičnih molba, podpada (u *Austro-Ugarskih* pokraj.) biljegovini od fr. 1:50 za prvi arak, a za ostale arke i slučajne primjerke (kao dvopis, tropis i t. d.) biljegov. od 36 nov. Ali ako pravo upisati ili izbrisati imajuće se, nenadilazi fr. 50, tad svi arci *jednopisa*, a i slučajnog *dvopisa* i t. d. podpadaju bularini od 36 nov.; a ako nenadilazi fr. 100, prvi arak *jednopisa*, podpada bularini od 75 nov., a drugi arak i t. d. kao i svi arci slučajnog *dvopisa* i t. d. podpadaju biljegovini od 36 nov. Pristojba za molbe odredjene za postignutje ovržbene naduknjižbe prava zaloga na teret prava zaloga jurve uknjiženog, obaljena je za svaki arak na 12 nov. ako vriednost prava uknjižiti imajućeg se, bez uzgredica, nenadilazi fr. 50; a na 36, ako taj iznos nadilazi (1). U obće pako, ako se u jednoj molbi zaišću

(1) §§ 17 i 21 Zak. 29 Veljače 1864.

Digitized by Google

uknjižbe izvesti imajuće se u javnih knjigah različitih gruntovnih Ureda: tad pristojba bularinska za prvi arak molbe, platiti će se toliko puta, koliko ima tih ureda. V. *Zaporka. Molbe* proste.

U ostalom, u isto vrieme kad se predaje molba za *uknjižbu* prava *zaloga (naduknjižbu* i *predbilježbu)*, ako se radi o procjenivom predmetu, vriednost kojega je veća od fr. 100, i dosiže do fr. 800: tad je stranka dužna platiti uredu Sudbeno-Uručbenog Zapisnika, u bularinskih bilježicah (in marche da bollo), pristojbu od $^1/_2$ po sto, računati imajuću se, polag *Liestvice* na str. 604 — Do 100 fr. neplatja se ikakove pristojbe; a kad se radi o uknjižbi prava zaloga za iznos veći od fr. 800, tad stranka nije dužna platiti pristojbe u bilježicah, ako ju nije volja, nego dotična izprava mora biti od strane suda priobćena Uredu za odmjerivanje pristojbe; česa radi, osim *izvorne* izprave, ista stranka mora priložiti molbi takodjer *nebiljegovani nje prepis*, izim slučaja, ako k molbi prileži dokaz, da je uknjižna pristojba bila jur platjena, ili da je izvorna izprava, bila jur pokazana, oli nebiljegovani nje prepis jur predan, pomenutom Uredu za odmjer. pristojbe. Jesu pako naročito oproštene od navedene pristojbe:

a) upisi ili uknjižbe za postignutje prava vlastničtva, ili služnosti, uživanja, ili uporabe, na nepokretnu stvar, ili na prava smatrana kao stvari nepokretne, ako pravni posal, ili naslov stečenja, na temelju kojega ima slieditи uknjižba, podvržena je pristojbi propisanoj za prenos stvarih ili prava, medju živimi, ili za slučaj smrti;

b) upisi za postignutje drugih realnih prava, ako predmet nije procjeniv, ili ako vriednost njegova, kao je rečeno, nenadilazi fr. 100;

c) upisi za posvemašno ili diono izbrisanje kakovog prava upisanog (molbe za izbrisanje uknjižbe);

d) svi upisi, koji su polag posebnih zakona pokrajinskih, oprošteni od pristojbe, uslied ukinutja urbarske sveze, uslied razteretbe zemlje, uvedenja gruntovnica, uredbe posjeda i t. d.

e) ponovljeni upis istoga prava, akoprem i stranom ugasnut, dok pravda teče, ili putem ovrhe, na korist iste osobe, ili ako se upis mora ponoviti poslie izminutja kakovog stanovitog roka, a se u isto vrieme neima upisati kakova promjena u osobi zauzete stranke;

f) upisi u knjigah istoga ureda, ili više ureda, jednog i istog prava, na više stvari nepokretne, akoprem je stranom utrnut; prenos istoga prava od jedne na drugu nepokretnu stvar istoga vlastnika; ograničenje upisanoga prava, na jednu

Digitized by Google

stran iste stvari; porazdielba jamstva prava upisanoga, na više nepokretnih stvarih, med pojedine nepokretnine (odnosno ukinutje sujamstva);

g) upis razdielbe učinjene medju upisane vlastnike, kakovog prava vlastničtva ili uživanja, upisanih na zajedničko ime;

h) upisi onih prava, što ih je vlastnik, uživalac, ili rabilac, kakove nepokretnine, ili uknjiženog prava, za svoju osobu pridržao ili ugovorio u pogledu iste stvari, prigodom kad se njegovo pravo sasvim ili stranom na drugoga prenese, kao vjeresie zavisne iz kupoprodaja, prihoda, priuzdržaja i t. d.

i) upisi prava onih osoba, kojih tražbine, utemeljene na pravo nasliedstva ili darovanja, namiriti se imaju, uslied prenosa medju živimi ili za slučaj smrti, iz vriednosti nepokretnine, koja se zakonito nemože razdieliti, ili kad posjednik diono ustupi uz naplatu takove nepokretnine, kakovom svojem nuždnom nasliedniku;

k) upisi koji su potriebni za moći upisati kao zakonitog nasliednika, zadnjega stečenika kakovog upisanog prava.

Opazka. Oprost u slučajevih od *e* do *g* imade mjesta samo u koliko za prvotni upis, dotično za upis na prvu nepokretninu, bila je namirena ona pristojba, koja je propisana bila prigodom ovog upisa.

Upisi V. *Uknjižbe. Protokolacie.*

Uporabne pogodbe, to jest one, kojimi se nepotrošiva stvar predaje komu na porabu, za stanovito vrieme, i ustanovljenu cienu (med kojimi spadaju pogodba zakupa i najma, podnavljenja brodova i t. d.), polag vriednosti Liestv. II.

Opazka. Smatra se kao vriednost, ugovorena ciena, ili slučajno daća, najamnina ili zakupnina, umnožiti imajuća se polag načela pogodbe *podnine* od *a* do *e*.

Uslugovne V. *Zaslužne.*

Ustrbne pogodbe. V. *Nagode.*

Ustupnice, beznaplatne, kao darovanja; uz naplatu, osim drugih, one u pogledu vjeresia, polag vriednosti Liest. II.; one u pogledu prava različitih nego što su vjeresie, kao pogodbe kupoprodaje.

Utoci i *pritužbe* (u **Austrianskih** pokraj.):

1. u obće, proti odlukam nižje oblasti, u *nesudbenih* poslovih, ako nije dolie drugčie ustanovljeno, 1 fr. za prvi arak, a za drugi i t. d. 50 nov.
2. u *prepornih* i *neprepornih* poslovih *sudbenih*, u obće 1 fr. za prvi arak, a za drugi i t. d. 36 nov.

Digitized by Google

3. u pravdah razpravljanih polag Redovit. Gradj. Post., i onih za *Malične* ili *Bagatelne* poslove, te *Opomenog* Postup. vrhu predmeta, čija vriednost nije veća od fr. 50, podpadaju bularini od 50 nov. za prvi arak. a za drugi i t. d. 12 nov. — U pravdah prieko fr. 50, 1 fr. za prvi arak, a za drugi i t. d. 36 n. Za pokraj. **Ugarske** krune:

a) u poslovih *nesudbenih*, najme političkih, financ. i t. d. proti odlukam prve molbe, 1 fr. za prvi arak, a za drugi i t. d. 50 n.

b) u poslovih *sudbenih neprepornih*, 1 fr. za prvi arak, a za drugi i t. d. 36 nov.

Ako je utok u slučajih *a) b)* podnešen proti dviem jedno glasnim riešitbam prve i druge molbe, tad prvi arak podpada biljegu od fr. 2, a drugi i t. d. za slučaj *a)* 50 nov.; a za slučaj *b)* 36 nov. (1).

c) u pravdah (razpravljanih polag Redov. Gradj. Postup.) vrhu predmeta, čija vriednost nenadilazi fr. 50, podpadaju bularini od 50 nov. za prvi arak, a za drugi i t. d. 20 nov. — U pravdah prieko fr. 50, 1 fr. za prvi arak, a za drugi i t. d. 50 nov. — V. *Prituzbe. Žalbe.*

Za **Austro-Ugarske** pokraj. *utoci* proti riešitbam vrhu molba od bularine oproštenih, navedenih na str. 615 toč. 4, ako pristojbe ili porez ondie naznačeni nenadilaze fr. 50, podpadaju biljegu od 15 nov., a ako nadilaze fr. 50, biljegu od 36 nov. po svakom arku.

Utoci i tegobe *oprošteni* su, osim drugih: oni proti riešitbam u kaznenih poslovih, glede prekršaja proti tiskovnom zakonu i financialnih prekršaja, izim molba za pomilovanje u postupku ovih zadnjih, koje podpadaju biljegovini od 1 fr. — Oprošteni su takodjer utoci proti odlukam glede izdanja oružnih listova (dopustnica), i oni suprot riešitbam u poslovih unovačenja (reclutamento), ako su podnešeni doklam dotično unovačujuće povjerenstvo, nije dovršilo svoju zadaću.

Uvjerodostojenja V. *Prepisi. Ovjerovljenja.*

Uzvratnice (reversali) odrekah, koje izdati moraju žene činovnika, obvezanih na polaganje računa njihovog poslovanja, podpadaju biljegovini od 50 nov. po arku. Proste su pako od bularine uzvratnice odrekah c. i k. vojničkih častnika; one koje se moraju izručivati osim opravdajućih dokaza, blagajnam javnim ili občinskim, uredom ili zavodom, postavljenim pod ravnateljstvo javne uprave, jedino za rukovodjenje za njih propisano; i napokon one koje izdavaju ravnateljstvom zavoda izložene djetce, oni koji prijimaju tu djetcu za ju nastati bezplatno.

---

(1) § 21 Zak. 29 Veljače 1864. i § 9 Zak. Čl. IX. god 1873. V. str. 305 Op. (1)

Digitized by Google

Zadnja volja V. *Oporuka.*
Zadužnice V. *Zajamne.*
Zajamne pogodbe (zadužnice, ili obveznice)
1. one naslovljene na nosioca ili pokazatelja:
a) u pravilu polag vriednosti uzajmljene stvari, Liest. III.
b) ako su učinjene za stanovito vrieme, ali nedulje od 10 godina, polag vriednosti Liest. II. Ako se pak produlji trajnost zajma, prieko 10 godina, tad se mora naknadno dodati što bi falilo do dosegnutja pristojbe polag Liest. III.
2. Ako nijesu naslovljene na nosioca, polag vriednosti Liest. II.

Zakup V. *Uporabne* pogodbe.
Žalbe *ništovne* (za **Austrianske** zemlje), proti riešitbam u pravdah za *malične* ili *bagatelne* poslove do fr. 50, 50 nov. za prvi arak, a za drugi i t. d. 12 nov. — u onih prieko fr. 50, 1 fr. za prvi arak, a za drugi i t. d. 36 nov. — Za pokraj. **Ugarske** krune pako, u pravdah razpravljenih kod kr. kotarskih sudova, podpadaju bularini od 1 fr.; a u onih kod *Mjestnih* sudova (občinskih), od 12 nov. (1) Žalbe (tegobe jednostavne ili ništovne, polag redovitog Grad. Postup. — podpadaju istoj biljegovini kao i *molbe*, ter zato V. *Molbe. Prizivi. Utoci.*
Zalog. pogodbe dotične, polag vriednosti obveze, za koju se zalog dozvoljava, Liest. II. Ako predmet obveze nije procjeniv, 50 nov. po arku — Ako obvezanost za koju se zalog dozvoljuje, nije izvjestna, te iznos se nemože niti pobliže ustanoviti, pristojbu valja odmjeriti polag vriednosti zaloga, u koliko nije uništena kroz predašnjih prava zaloga; ali i u ovom slučaju, nemože biti manja od 50 nov. V. *Uknjižbe.*
Zapisje V. *Oporuke.*
Zapisnici V. *Molbe. Svjedoci.*
Zaporka uknjižbe, izknjižbe, i odpisa ili razpisa, ako je postavljena u glavnoj izpravi, prosta je od biljegovine, ako je sastavljena u posebnoj izpravi. 50 nov. po arku. Ako privola na upis ima se u isto vrieme smatrati kao hipotečna pogodba, jer izprava vrhu glavnog posla, tu privolu nesadržava: u tom slučaju ista privola podpada biljegovini hipotekarnih pogodba.
Zaslužne pogodbe, osim drugih, ako se je zanatlia obvezao dati gradivo, kao kupoprodajne pogodbe. Pogodbe o primljenju vježbenika ol pitomaca, ako se obvezanost ograničuje na samo podučavanje njih, ili takodjer na podavanje im hrane, uzvratno za njihove zasluge, podpadaju bularini od 50 nov. po arku. Sve druge zaslužne pogodbe uz naplatu, polag Liest. II.

(1) Zak. od 24 Svibnja 1873. i Nared. Ugar. Minist. Finan. i Pravosud. 5 Veljače 1878.

Digitized by Google

Izključene su ipak izprave (a ovo samo za pokraj. *Austrianske*) o podieljivanju služba svetjeničkih ili svjetovnih; služba za obavljanje neprestanih ili vriemenitih zadaća, različnih od onih, kojimi se navadno bave dnevničari, služinčad, šegrti i slični; koje polag iznosa sviuh godišnjih zaslužbina, i obzirom na ustanove od *a* do *e* za pogodbe zemljišne *podnine*, podpadaju Liest. III. — U pokraj. *Ugarske* krune pako, podieljivanja onih službah, čije imenovanje nezavisi od državnih ili zemaljskih oblastih, nepodpadaju pristojbi (1).

Kao vriednost u obće, uzeti će se ugovorena zaslužbina, proračunati imajuća se, kad sastoji iz vriemenitih daćevina, polag ustanova za pogodbe zemljišne *podnine*; a kad je usuprot ustanovljena polag kakvoće zasluge, n. p. toliko po komadu, metru i t. d. na temelju ukupnog ugovorenog djela.

Zemljišne V. *Podnina.*

(1) § 20 Zak. Čl. XXIII. god 1870.

Digitized by Google

KAZALO ABECEDNO

predmeta sadržanih u ovoj knjigi.

Avaria ili pomorska šteta, što je, kako se razlikuje, i ustanove u pogledu str. 435.

Bagatelni V. *Gradjanski.*

Biljegovina V. *Bularina.*

Bilješice V. *Bularina.*

Bilježničke V. *Dokaznice.*

Branitelj V. *Odvjetnik.*

Brieme V. *Tovarni* list *Avaria.*

Brodarenje malo, veliko i neograničeno, propisi u pogledu, str. 425 do 427. Molbe za izdanje dopustnicah i putovnicah za svakovrstno brodarenje str. 428 do 432.

Brodarinska V. *Narlena* pogodba.

Brodovi, upis ili zabilježba prava zaloga na njih str. 39. Svjedočbe o sagradjenju njih, str. 238 Molba za upis prava vlastničtva str. 427. V. *Narlena* pogodba. *Stalie. Kapetan. Brodarenje.*

Bularina ili biljegovina, kako se upotriebljava na dokaznice, molbe i t. d. str. 25. 600. Pristojbe bularinske, vrieme kad zastaraju, str. 246. V. *Bularinska Tarifa — Odvjetnik. Duhan. Povratak.*

Carina, molba za dozvolu bezcarinog prolazivanja s trgovinom prieko carinarske granice str. 475; isto za prolazenje s pukućtvom str. 476. V. *Obrt.*

Časopis, prijava o namjeravanom izdavanju istoga str. 500; isto o položenoj dotičnoj jamčevini str. 501; molba za povratak jamčevine str. 502.

Činovnik V *Služba. Nagrada. Pripomoć. Predplata. Mirovina. Pogreb. Udovica.*

Član. V. *Občina.*

Članci dokazni, Obraznica njih str. 440.

Crkvena dobra, vrieme u kojem zastaraju, str 245.

Darovnica ili darovanje, kada se dogodi ova pogodba, koliko je vrsti, na što se ima paziti kad se sastavi, i kako mora biti podpisana str. 50. 51. Obraznice odnosne str. 51 do 55. Vrieme zastare za opozvanje darovnice str. 247.

Djete, koje neima još sedam godinah, nemože sklopiti pogodbe str. 16. Djete nerodjeno al začeto, može nasliedovati str. 204; u pogledu prava nasliedstva mrtvorodjene djetce, *ondie.* Djetca pozakonjena, nezakonita, i posinovljena, pravo njihovo na bezoporučnu ostavinu str. 212. 215. V. *Nezakonita. Mirovina. Pogreb. Udovica.*

Dioba ili razdieljenje, kada nastaje dotična pogodba, i propisi u pogledu str. 177. Obraznice odnosne str. 178 do 181. Kada zastara pravo traženja ništetnosti diobe zajedničkoga dobra str. 247. Dioba ostavine, kad i kako može sliediti str. 300. 301. Molba u svrhu sudbene diobe ostavine str. 320.

Digitized by Google

Dokazni V. *Članci.*

Dokaznice ili izprave, šta se razumi pod tim imenom, koliko vrsti ima ih; potriebštine i svojstva *privatnih* i *javnih* dokaznicah, i kako moraju biti sastavljene i podpisane str. 7 do 12. — Kako se činom podpisivaju str. 14. Potriebštine onih, koje se uknjižiti imaju u Gruntovnih Knjigah, na temelju zakona od 25 Srpnja 1871, za pokraj. *Austrianske* str. 342 343. 344. Propisi i Obraz. tužbe, i prigovorah, na temelju izpravah *javnih*, *bilježničkih* i *uknjišenih*, str 565 do 568. V. *Usmrtba.*

Dosjelost V. *Zastara.*

Dosmrtnog prihoda pogodba, kada postane str. 117. Obraznica ondie.

Drašba V. *Prodaja. Urjeti.*

Družtva ili zajednice dobarah, utemeljene na Ob. Gr. Zak. propisi u pogledu str. 66. — Obraznice odnosne str. 67. 68. — O trgovačkih družtvih, a napose o *javnom* družtvu str. 70 do 74. — O *naručbenom* družtvu str. 74 do 76. — O *naručbenom družtvu uz dionice* str. 76 do 81. O *dioničarskom družtvu* str. 81 do 88. — O *skrovitih* družtvih str. 88 do 90. — O *zadrušenju trgovačkom* str. 90. Obraznice odnosne str. 97 do 110. Molba za političku dozvolu utemeljenja trgovačkog dioničarskog družtva str 506 V. *Zadruge. Tvrdke. Zadrušbe. Sakupljanja.*

Državljanstvo austro-ugarsko, propisi u pogledu i molba za postignutje tog prava str. 456; propisi i molba za odpust iz državljanstva str. 458. 459.

Dućan prijava o namjeravanom otvorenju istoga str. 493

Duhan i bularina, molba za dopustnicu prodaje str. 475. 474.

Duhovnici, komu pripada bezoporučna njihova ostavina str. 215 Molba za postignutje djela te ostavine str. 523.

Duplikat V. *Dvogubka.*

Dvogubka uredovnog spisa, molba za izdanje str. 510.

Erar državni i občinski, vrieme u kojem zastaraju njihova dobra, str. 245. 246.

Evikcia V. *Izbjeda pravna.*

Fortuna V. *Nezgoda* pomorska.

Fratri i kaludjeri, u koliko mogu sklapati pogodbe i činiti oporuke V. str. 17 i 185.

Genealogično V. *Rodoslovno.*

Glavnica V. *Odpovjed.*

Globe dohodarstvene i kaznene pokojniku nametnute, kad prolaze na naslednika. str. 206. Vrieme kad zastaraju, str. 246.

Gluhoniemi, u koiiko mogu učiniti oporuku V. str. 183 V. *Preporjedanje.*

Gradjanski postupak *ustmeni* i *pismeni*, u pravdenih poslovih, za Austro-Ugarske zemlje, propisi u pogledu str. 540 do 548; postupak *kratki* ili *sumarni*, propisi odnosni str. 548 do 552. Obraz. odnosne u obih str. 553 do 562. 571 do 587. Postupak za *malične* ili *bagatelne* tražbine, i Obraz. str. 588 do 595. Postupak *opomeni* i Obraz. str. 594 do 597. Postupak kod *mjestnih* (občinskih) sudova u *Dalmaciji* str. 536, u *Hrvatskoj* i *Slavon.* str. 597 do 600.

Gradjenje V. *Kuće.*

Gruntovni poslovi (uknjižbe, predbilježbe i t. d.), utemeljeni na zakone od 25 Srpnja 1871 za *Austrianske* pokrajine, i od 15 Prosinca 1855 za one *Ugarske* krune, str. 359 do 370. Obraznice odnosne str. 371 do 401. Glede onih utemeljenih na Gruntovni Zak. za grad Rieku str. 402. 405.

Digitized by Google

Hipoteke, o upisih u ovih knjigah, i osobitih ustanovah u pogledu str. 404 do 407. V. *Gruntovni* poslovi.

Jamčevina V. *Časopis.*

Jamstvo glede onog, koga je dužan dati tužitelj tuženiku, za slučajnu naknadu pravdenih troškovah str. 97. V. *Osjeguranje.*

Javne V. *Dokaznice.*

Intercsi V Kamati.

Inventar, molba za poduzetje naknadnog inventara, str. 311.

Jutrenina V. *Ženitbene* pogodbe.

Izbjeda pravna (evictio), kada imade mjesta, i rok u kojem mora biti potraženo odnosno pravo, obzirom na pokretnine i nepokretnine str. 34

Izkaz ostavinski za odmjerenje pristojbe, str. 315 do 318 V. *Stečaj.*

Izpit, molba pomorskog podkapetana (poručnika) za dozvolu položenja izpita str. 432; isto za pomorskog kapetana str. 433. V. *Svjedoci. Nezgoda pomorska.*

Izprave V. *Dokaznice.*

Izseljenje V. *Državljanstvo.*

Kaludjeri, V. *Fratri.*

Kamati njihova mjera u zajamnih pogodbah str 23. i Errat. cor.. Vrieme iza kojega zastaraju str. 246 V. *Skrižaljka.*

Kapetan pomorski, Obraz. ugovora o postavljenju njega na zapovjed broda str. 150 V. *Izpit.*

Kaznene globe V. *Globe.*

Klubovi V. *Zadružbe.*

Knjige V. *Parafiranje. List.*

Koludrice, u koliko mogu sklapati pogodbe i činiti oporuke, V. str 17. 185.

Kratki postupak V. *Gradjanski.*

Krstni list, Obraznica str. 238. 239.

Krupa V. *Porez.*

Kućarenje, molba za dozvolu i propis u pogledu str. 481.

Kućarina V. *Kuće.*

Kuće, molba za dozvolu gradjenja nje str. 470; isto za dozvolu pribivanja u njoj i pravo upisa u javne knjige str. 471; isto za priznanje obstojanosti djela nje, gruntovno neupisanog, i dozvolu prava upisa str. 471; prijava o prestanju najma u svrhu odpusta kućarine str. 476; isto o novom unajmljenju str. 477; molba za oprost od kućarine na novosagradjenu kuću str. 478. V *Nepokretnine.*

Kupilo V. *Kupoprodaja.*

Kupoprodaja, raztumačenje ove pogodbe, različite vrsti nje, i na što valja paziti kad se sastavi str. 31 do 35. Obraznice odnosne str 35 do 45. O kupoprodaji na srieću str. 114. Obraznica str. 115. 116. V. *Odreka. Oštela. Izbjeda.*

Liestvica I. II. III. za upotriebljavanje bularine, str. 602. 603; isto vrhu pristojbe od ½ % u bularini za uknjižbe prava zaloga str. 604.

List, kojim posjednik mjenice javlja svojemu predniku, odnosni prosvjed str. 417

Mahnitost V. *Prepovjedanje.*

Malićne tražbine V. *Gradjanski.*

Malodobnik V *Malolietnici.*

Malodobnost. V. *Malolietnici.*

Digitized by Google

Malolietnici ili malodobnici, molba za oprost od malolietnosti, i doba kad se to dozvolieti može str. 324. 325. Molba za produljenje njim tutorstva *ondie; isto* za imenovanje novog tutora str. 326; *isto* za dozvolu prodaje njih nepokretnine, odkaze i upotriebljenja glavnice str. 327; *isto* za odobrenje pogodbe njih tičuće se str. 329 V. *Ženitbene* pogodbe. *Oporuke.*

Malolietnost V. *Malolietnici.*

Miraz (dote) V. *Ženitbene* pogodbe.

Mirovina, mjera nje za javne činovnike i propisi u pogledu str. 525. 526; molba činovnika i udovice za postignutje nje, i odgojne pripomoći za djetcu, str. 525 do 528.

Mjenica, što mora sadržavati u sebi, i ostali odnosni propisi, str. 250 do 277. Obraznice odnosne str. 277 do 282. V. *Očitovanje. Usmrtba.*

Mjestovid. V. *Očevid.*

Molbe, prosbenice, predstavke, tužbe, utoci, prizivi i t. d. kako i u koliko primjerakah moraju biti u obće sastavljeni, i kako se imaju pisati, str. 285 do 286; sastavljenje molbah gruntovničkih i njihovih napisah str. 365 do 367. V. *Tužbe.*

Morski V. *Pomorski.*

Mutavi V. *Gluhoniemi.*

Muž preživivši ili obudovljen, dio koj mu pripada od ostavine umrle mu žene, str. 213.

Nadjevnik V. *Inventar.*

Nadležnost V. *Oblast. Sudovi.*

Nagodba. što je str. 155. Obraznica *ondie.*

Nagrada, molba činovnika za postignutje nje, str. 522.

Najam, i zakup, pogodbe dotične, kad postanu i propisi u pogledu str. 153. do 155. Obraznice pogodbe str. 155. 156. Propisi u odnosnih prepornih poslovih, i Obraz. tužbe str. 560 do 562. V. Odpovjed.

Naknada V. *Šteta.*

Namira, Obraznice str. 229. 230.

Napovjed V. *Ženitbene.*

Naris ili plan, Obraznice njega str. 373. 374.

Nasliednik, kad je primio ili prihvatio ostavinu, onda stopram zastupa pokojnika, str. 205. Nasliednik nuždni, neima prava tražiti dio ostavine u naravi. str. 216. Koj izmed nasliednikah, mora tužbu podnieti za uništenje oporuke str. 296. 297. V. *Nasliedstvo. Ostavina.*

Nasliedno očitovanje, koliko je vrsti, njegove posliedice. i kako mora biti učinjeno i podpisano, str. 292. 293. Obraznice nasliednog očitovanja str. 304 do 306.

Nasliedovna pogodba, koje osobe mogu ju sklopiti, i propisi u pogledu str. 59. Obraznice str. 60. 61.

Nasliedozakupna i *nasliedodajna* pogodba, kad postane i propisi u pogledu str. 142. Obraznice odnosne str. 142. 143. 144.

Nasliedstvo, propisi o dotičnom pravu, i koje se osobe mogu izključiti od nasliedstva str. 203 do 206. V. *Zakonito nasliedstvo.*

Navlena ili brodarinska pogodba, propisi u pogledu str. 137. Obraznica odnosna str. 138.

Nedorasli nemogu učiniti oporuke str. 183.

Nepokretnine kako moraju biti opisane u dokaznici str. 8. Kako se zadobije zakonita vlastnost i posjed njih str. 41. Iza koliko vriemena zastara pravo na njih str. 244. 245. Molba za dosudbu i uručenje onih kupljenih na javnu dražbu.

Digitized by Google

Nepomičnosti V. Nepokretnine.

Nezakonita djetca, roditelji nemogu posiniti svoju nezakonitu djetcu str. 331. Molba za pozakonjenje nezakonite djetce str. 333. V. *Ženitbene* pogodbe.

Nezgoda pomorska, molba za saslušanje momčadi broda vrhu nje str. 434.

Notifične knjige, propisi o upisih u tih knjigah str. 408.

Novaćenje V. *Vojnička* služba.

Novci V. *Položenje. Zajam.*

Novine V. *Časopis.*

Nuždni nasliednici, koji su, i zakoniti dio ostavine, koj njim pripada str. 216. 221.

Občina, molba za biti primljen kao član dotični, str. 459.

Občinska dobra, vrieme u kojem zastaraju, str. 245.

Obklada, kada postane dotična pogodba str. 115. Obraznica dotična, *ondie.*

Oblasti različite, naslov koj njim pripada, str. 285. Njihova nadležnost u različitih poslovih str. 287 do 291. V. *Sudovi.*

Obnova pogodbe, pripisi u pogledu str. 154. 170. Obraznice str. 155. 170.

Obrt ili tvrdka protokolirana, molba za izdanje odnosne svjedočbe, u svrhu oprosta od carine, str. 415.

Obrtnički poslovi, propisi u pogledu str. 482 do 492; Molbe odnosne str. 493 do 496.

Obskrbljenik V. *Ženitbene pogodbe.*

Obsudjenik na smrt i težku tamnicu, u pogledu sklopljenja pogodbah V. str. 16, a glede oporukah str. 183.

Obveznica ili zadužnica, Obraznice nje str. 25. 26.

Očevid sudbeni, molba za odredjenje njega str 458.

Očitovanje kojim se Jozvoljava uknjižba mjenice ili druge izprave str. 167. 386 Očit. kojim se predbilježba uknjižbe opravdanom priznava str. 168. Očitovanje posliednje volje V. *Oporuke. Nasliedno.*

Odabranički pristatak, kad nastane i propisi u pogledu str. 157. Obraznica str. 158. Odabranička presuda, što je, str. 161. Obraznica *ondie.*

Odkazanje V. *Odpovjed.*

Odkupna pogodba, kad nastaje str. 168. Obraznica *ondie.*

Odpovjed različite nje vrsti i rok kad se učiniti mora str. 154. 155. Nadležnost i Obraznice odpovjedi uknjižene glavnice, zakupne i najamne pogodbe, str. 444 do 446. V. *Najam.*

Odpravnina V. *Udovica.*

Odreke na prigovore u pogodbah, kako moraju biti učinjene str. 20. Pravne posliedice, ako se odreka učini ili ne u kupoprodajnih pogodbah str. 32. Ob odreki u slici pogodbe, propisi u pogledu str. 165. Obraznice str. 166.

Odšteta V. *Šteta.*

Odsutnik, nadležnost o proglašenju njegove smrti str. 290. Molba za proglašenje smrti str. 449 do 451.

Odvjetnik ili branitelj službeni, svjedočba siromaštva za imenovanje njega, str. 236. Molba za imenovanje i oprost od bularine str. 448.

Oganj. V. *Porez.*

Opomeni postupak V. *Gradjanski.*

Oporuke i očitovanja zadnje volje, kad nastaju i propisi u pogledu str. 182. 183. Kako se oporuke činom podpisivaju *ondie.* O ustmenoj oporuci str. 186. Koji, koliko

Digitized by Google

i kakovi moraju biti oporučni svjedoci *ondje*. O ograničenju ili ukinutju posliedn-je volje. str. 187. 188. Obraznice odnosne str. 193. do 200. Vrieme iza kojega zastara pravo zaiskanja ništetnosti, str. 247. Molba za potvrdjenje ustmene oporuke od strane svjedokah, str. 310.

Oral carski, molba za pravo imati ga na pečatu, kazalu dućanskom i t. d ter dodanja tvrdki oznake *c. k. poveljena* tvornica i t. d. str. 496.

Oružni list, molba za izdanje istoga str. 472,

Osjeguranje pupilarno ili pragmatično obzirom na zalog, vriednost njegova str. 299.

Osjeguratelina pogodba u obće, kada postane str. 119. Obraznica odnosna str. 121. Propisi ob osjeguratelinih pogodbah proti pomorskim štetam str. 119. Obraznica str. 123.

Oslobodjenje V. *Vojnička.*

Ostavine, nadležnost u pogledu str. 287. 288, obće ustanove glede njih i odnosni postupak str. 292 do 302. Što je potriebno za postići uručenje str. 299. 300. Molba za povedenje razprave ostavine, str. 303. isto za pozvanje ostavinskih vjerovnikah. str. 319. Molba kojom se tražbina proti njoj prijavlja *ondje*; isto kojom se traži odgoda za izplatu ostav. pristojbe str. 321; isto za uručenje ostavine str. 322. V. *Zakonito nasliedstvo. Uzaptjenje. Nasliednik. Prokaz. Izkaz. Dioba. Duhovnici. Vjerovnici.*

Oštela prieko polovice, kada se dogodi u kupoprodajnih pogodbah i promjene, i zakonske posliedice nje str. 31. Tužba za uništenje dotične pogodbe mora biti podignuta u rok od triuh godina str. 32. U pogledu nagodbah V. str. 156.

Osudjenik V. *Obsudjenik.*

Ovrha sudbena, gdie i kako se ima zaiskati, obzirom, na pokraj. *Austrian.* i one *Ugarske* krune, str. 545 do 548, i str. 552. Obraznice dotične str. 581 do 587.

Papir, veličina onog, koj se za pisma i izprave ima upotriebiti, str. 601.

Parafiranje knjige trgovačke, molba u pogledu, str. 415.

Pečat V. *Oral.*

Penzia V. *Mirovina.*

Plovitba V. *Brodarenje.*

Podaničtvo V. *Državljanstvo.*

Podkapetan V. *Izpit.*

Podnine zemljišne ili tleovine, pogodba, kad postane str. 142. Obraz. str. 145.

Pogodba ili ugovor, što se razumi pod tim imenom, koliko ima vrsti pogodba, i što je potriebno za njsinu valjanost str. 16. 17. Pogodbe nevaljane ili zabranjene str. 18. 19. 20. Mogu se učiniti ustmeno ili pismeno str. 20. 21. Vrieme kad zastara pravo opozvanja pogodbe uz naplatu str. 247.

Pogreb i sprovod pokoj. javnog činovnika, molba za dotičnu pripomoć str. 528; propisi u pogledu str. 529.

Pokretnosti, kako moraju biti u izpravi opisane str. 8; kada zastara pravo na njih str. 244. 245.

Pokućtvo V. *Carina.*

Polovice prieko V. *Oštela.*

Položenje novaca u sud, molba dotična str. 453; molba za izdanje pologa, *ondie.*

Položna pogodba, kad postane i propisi u pogledu str. 151. Obraz. str 152.

Pomičnosti V. *Pokretnosti.*

Digitized by Google

Pomorski poslovi, propisi u pogledu, i odnosne molbe str. 37 do 40, 119 do 121. 125 do 132, 137 do 141, 150, 238, 425 do 438. V. *Zajam. Nezgoda. Avaria.*

Popovi V. *Duhovnici.*

Porez državni, vrieme kad zastara str. 246. molba za odpust istoga radi tuče, povodnje ili ognja str. 478.

Poručanstva pogodba, kad nastaje i propisi u pogledu str. 172. Obraz. str. 173. 174.

Poručnik V. *Izpit.*

Posinovljenje, propisi u pogledu str. 63. 331. Obraz. str. 64; molba za dotično odobrenje str. 331. 332.

Posjed V. *Smetanje.*

Posliednja volja V. *Oporuke.*

Postupnik V. *Gradjanski.*

Posudba V. *Zajam.*

Posudna pogodba, kad nastaje str. 153. Obraz. *ondie.*

Poveljen V. *Oral.*

Povjerbe i zamjene, kad nastaju i propisi u pogledu str. 190 do 192. Obraz str. 199 do 202; molba za dozvolu utemeljenja povjerbe str. 454.

Povodnja V. *Porez.*

Povratak nedužno platjene prenosne, ostavinske, porezne ili bularinske pristojbe, molba i utok u pogledu str. 479. 480.

Pozakonjeni malodobnici V. *Ženitbene* pogodbe.

Prava u obće, kad zastaraju str. 246

Pravdeni poslovi, različiti postupnici u pogledu str. 532; nadležnost sudova str. 533 do 540; propisi u *redovitom ustmenom* i *pismenom* postupku str. 540 do 548; isto u *kratkom* ili *sumarnom* postupku str. 548 do 552; isto u *najmovnih* i *zakupnih* poslovih str. 561; isto u poslovih *smetanja posjeda* str. 564; isto na temelju *javnih bilježničkih* i *uknjiženih* izprava str. 566. 567; isto o utjeranju *maličnih* ili *bagatelnih* tražbina str. 588 do 591. Obraz. tužbah i žalbe u pogledu str. 591 do 593; propisi glede *opomenog* postupka str. 594 do 596; Obraz. str. 596 do 597; postupak za *mjestne* občinske sudove u Hrvatskoj i Slav. str. 597 do 600.

Predplata, molba činovnika za postignutje, str. 524.

Predstavke V. *Molbe.*

Preinaka pravah i obvezah, propisi u pogledu str. 154.

Preporni V. *Pravdeni.*

Prepovjedanje radi razsipnosti, mahnitosti, slaboumnosti, molba dotična str. 335; isto za dignutje prepovjedi str. 336.

Preseljenje V. *Carina.*

Presuda V. *Odabranički.*

Pretvorna pogodba V. *Odkupna.*

Previd V. *Priziv.*

Prevozni list V. *Navlena* pogodba.

Prigovori V. *Odreke. Dokaznice*

Prijamnica Obraz. str. 230. 231.

Prilozi molbah gruntovnih, kakovi moraju biti i u koliko primjeraka molbi priloženi str. 367 do 369.

Digitized by Google

Primjerak V. *Molbe.*
Pripomoć, molba činovnika za postignutje str. 523.
Prisegomjestni V. *Prokaz.*
Pristatak V. *Odabranički.*
Pristojba V. *Izkaz. Ostavine. Povratak.*
Prisiv i previd, rok u kojem se moraju uložiti, str. 545. točka 13, str. 552 toč. 19. i Opaz. na str. 561. 564. 566. 567. Obraz priziva str. 579 V. *Utoci. Molbe.*
Procjena dobrovoljna sudbena, molba za poduzetje nje i nad.ežnost str. 441. V. *Očevid.*
Prodaja sudbena dobrovoljna, molba za poduzetje, i nadležnost str. 441. 442. V. *Kupoprodaja. Uvjeti. Nepokretnine.*
Prokaz prisegomjestni ostavine, molba kojom se sudu podnaša str. 312. Obraz. prokaza str. 313.
Promjene pogodba, kad nastane i raztumačenje nje str. 47. Obraz. str. 47 do 49.
Prosbenice V. *Molbe.*
Prošnje V. *Molbe.*
Prosvjed, Obraz. str. 436.
Protokolacia V. *Tvrdke.*
Punomoćje, kad nastaje i propisi u pogledu str. 223. Obraz. str. 225 do 228; molba za opozvanje njega str. 447.
Pupilarni račun str. 234; molba za oprost od podnešenja istoga str. 334 V. *Osjeguranje.*
Računi različiti, Obraz. str. 231 do 234.
Razdielba ili razdieljenje V. *Dioba.*
Razmetnik V. *Razsipnik.*
Raspečatjenje stvarih pod sudbeni pečat, molba odnosna str. 309.
Razprava V. *Ostavine.*
Razsipnik V. *Oporuke* str. 183. *Prepovjedanje.*
Rodbina zakonita, koja imade pravo na bezoporučno nasliedstvo str. 221.
Rodoslovno stablo, Obraz. 222.
Sakupljanja i tabori. propisi u pogledu str. 507 do 509; prijave i molbe za dozvolu sakupljati se, *ondie.*
Saslušanje V. *Svjedoci.*
Sekvestracia V. *Uzaptjenje.*
Sinovi V. *Djetca.*
Siromaštva svjedočbe, glede onih za oprost od bularine u pravdi, kako mora biti sastavljena, i Obraz. str. 236.
Sirote V *Malolietnici. Ženitbene* pogodbe. *Mirovina.*
Skrbničtvo, molba za riešenje njega str. 337. V. *Prepovjedanje. Tutorstvo.*
Skrižaljka za proračunavanje kamata od 5 i 6 po sto, str. 605; isto za pretvaranje konvencional. novca u austrian. vriednost, str. 606.
Skupštine V. *Sakupljanja.*
Slaboumnik V. *Prepovjedanje.*
Služba javna, molba za postignutje nje str. 521.
Službenik V. *Činovnik.*
Služnosti pravo, kako se zadobije na pokretna i nepokretna dobra, str. 171; poslie koliko vriemena dobije se kroz dosjelost, str. 244. 245; kada zastara, str. 247.
Smetanje posjeda, Obraz. tužbe i propisi odnosni, str. 562 do 564.

Digitized by Google

Smrt. V. *Odsutnik.*
Smrtovna svjedočba. Obraz. str. 241.
Sprovod V. *Pogreb*
Srieće pogodba, propisi u pogledu str. 113 V. *Obklada. Kupoprodaja. Dosmrtnog* prihoda. *Osjeguratelina* pogodba. *Pomorski* zajam.
Stablo rodoslovno, Obraz. 222.
Stačun V. *Dućan.*
Štalie, što su, str. 138.
Stečaj vjerovnika, propisi u pogledu str. 417 do 422; molba za otvorenje stečaja, i odnosni izkaz imjetka i dugovine str. 422 do 425.
Štedionica V. *Zajam.*
Šteta naknada nje, mora biti zaiskana u rok od 3 god. str. 247. V. *Nezgoda. Avaria.*
Štipendij školski, molba za postignutje, str. 520.
Sudovi, nadležnost njih u pravdenih poslovih str. 533 do 540.
Sumarni. postup. V. *Gradjanski.*
Suprug V. *Muž. Žena.*
Svetjenici V. *Duhovnici.*
Svjedoćbe različite, str. 235 do 242.
Svjedoci, koliko njih, koji i kakovi moraju biti u pogodbi, str. 12; molba za saslušanje njih na vjekovitu uspomenu i nadležnost, str. 439. V. *Oporuke.*
Tabak V. *Duhan.*
Tabori V. *Sakupljanja.*
Tenent ili poručnik pomorski V. *Izpit.*
Tiskovni poslovi, propisi u pogledu str. 496 do 500.
Tlevine V. *Podnine zemljišne.*
Tovarni list, što mora sadržavati u sebi, i odnosni propisi str. 140 Obraznica str. 141.
Trgovačka V. *Tvrdke. Društva.*
Trgovina V. *Carina.*
Tromjesec V. *Pogreb.*
Tuća V. *Porez.*
Tutorstvo i skrbničtvo, nadležnost u dotičnih poslovih str. 288. 289. V. *Malohetnici.*
Tužbe, prigovori, i molbe u prepornih poslovih, Obraznice njih, str. 553 do 579. V. *Molbe*
Tvrdke trgovačke, propisi o prijavi njih za upis ili protokolaciu u trgovačkom registru str. 91 do 93, pak u pogledu zadrugah, str. 96. Molbe za upis ili protokoliranje njih, str. 409 do 415. V. *Obrt.*
Udovac V. *Muž.*
Udovica, molba za doznačenje njoj ili djetci, tromjesečne platje pokoj. činovnika, u ime smrtovne odpravnine, i propisi u pogledu str. 530. V. *Žena. Pogreb.*
Ugovor V *Pogodba.*
Uknjižba ostavinske uručbene odluke, kada i kod koje oblasti može biti potražena, str. 302. V. *Očitovanje. Gruntovni* poslovi. *Dokaznice.*
Uporabna pogodba, kada postane i propisi u pogledu str. 133. 134. V. *Najam. Zakup.*
Uputna pogodba, kad nastaje str. 164. Obraznica str. 165.
Uručbena ostavinska odluka V. *Uknjižba, Ostavine.*
Uskornica, Obraznica nje str. 519.

Digitized by Google

Uslugovne V. *Zaslužne* pogodbe.

Usmrtba dokaznicah ili izpravah, nadležnost dotična, i propisi u pogledu str. 289. Molba za usmrtbu dokaznice str. 452.

Uspomena vjekovita V. *Svjedoci.*

Ustrbna pogodba, kad nastaje str. 156. Obraznica *ondie.*

Ustupna pogodba, kad nastaje str. 165. Obraznica ondie i str. 164.

Utoci, rok u kojem moraju biti podnešeni razlučitih poslovih str. 369. 490. 505. 508. 509. 512 545. 552 i Opazke na str. 564. 566. 567. V. *Molbe. Priziv. Povratak*

Uvjeti prodaje ili dražbe, Obraznica str. 442.

Uzaptjenje ostavine, postupak u pogledu str. 297. Molba za uzaptjenje ostavine str. 307.

Uzmiraz V. *Ženitbene* pogodbe.

Uzvratno pismo, Obraznica odnosna str. 167.

Vatra V. *Porez.*

Vjekovita uspomena V. *Svjedoci.*

Vjeresie uknjižene, molba za povlast upisanja njih u javnih knjigah str. 320.

Vjerovnici nasliednika i ostavine, kako moraju postupati proti prvomu, za osjeguranje njihovih tražbinah, a kako proti jur prihvatjenoj i neprihvatjenoj (ležećoj) ostavini str. 206. 296. V. *Stečaj.*

Vještak sudbeni, molba za imenovanje u toj kakvoći str. 416.

Vojnička služba, i novačenje — propisi u pogledu dužnosti i oprosta ili oslobodjenja str. 511 do 515 Molbe za oprost od unovačenja i odpust od vojničke službe, str. 516 do 520.

Volja posliednja V. *Oporuke.*

Zadnja volja V. *Oporuke.*

Zadruge trgovačke, propisi u pogledu str. 93 do 97. Obraz. odnosna str. 110 V. *Tvrdke.*

Zadružbe ili klubovi (družtva) zabavni, politički i t. d. propisi u pogledu njih str. 503 do 505. Molbe i prijave u pogledu str. 505 do 506.

Zadužnica V. *Obveznica. Pogodbe.*

Zagoda V. *Zastara.*

Zakladnina V. *Štipendij.*

Zajam ili posudba u obće, kad postane zajamna pogodba, koja vrst uzajmljenih novacah mora biti povratjena str. 22. 23. Kako mora biti sastavljena zajamna pogodba, i na što se mora paziti prije nego se sastavi str. 24. 342 do 344. Obraznice dotičnih pogodbah str. 25 do 30. Što je pomorski zajam, i propisi u pogledu str. 126 do 128. Obraznice odnosne str. 129 do 132. Molba za upis pomorskog zajma u sudb. trgovač. registar str. 436; molba na privatnu štedionicu za postignutje novčanog zajma str. 473 V. *Kamati. Brodovi.*

Zajednice dobarah V. *Družtva.*

Zakonito nasliedstvo, kad nastaje, koje su osobe pravo imajuće na zakonito nasliedstvo, i propisi u pogledu, str. 206 do 215. Zakoniti dio ostavine, komu pripada str. 216 do 221. Kada utrne pravo zaiskanja zakonitog djela, str. 247 V. *Nasliednik.*

Zakrilnik V. *Malolietnici.*

Zakup, V. *Odpovjed. Najam.*

Zalog, pogodba dotična, kad nastaje i kako se pravo zaloga na pokretnine i nepokretnine zadobije str. 175. 176. Obraznica, *ondie.* Pravo zaloga nezastara. str. 247. V. *Brodovi. Uknjižbe. Osjeguranje.*

Digitized by Google

Zamjene V. *Povjerbe.*
Zanat V. *Obrtnički.*
Zapis, što se razumi pod tim imenom, i propisi u pogledu str. 189. 190. 292. Molba za povlast upisanja njega u javnih knjigah str. 320.
Zapisje, kad nastaje, i propisi u pogledu str. 182. 198. Obraznica zapisja *ondie.*
Zaprieke V. *Ženitbene.*
Zaslužna pogodba, kad postane str. 147. Obraznice odnosne str. 147 do 150.
Zastara i dosjelost, prava niekoja, kada zastaraju, i propisi u pogledu str. 243 do 249. V. *Oporuke.*
Zemlje V. *Nepokretnine.*
Zemljišne V. *Podnine. Gruntovni.*
Žena preživivša ili obudovljena, dio koj njoj pripada od ostavine umrloga njoj muža str. 213.
Ženitbene pogodbe, što su i propisi u tom pogledu, obzirom na punolietnike i malolietnike ili malodobnike zakonite i nezakonite, pozakonjene i obskrbljenike str. 54. 55. Obraznice odnosne str. 56. 57. 58. Molba za pupilarno privoljenje k ženitbi istih malodobnikah str. 330. Ženitbeni poslovi političko-duhovni, propisi u pogledu str. 460 do 466. Molba za političku dozvolu ženitbe str. 466; isto za oprost od napovjedih str. 498; isto za oprost od ženitbene zaprieke 469.

Digitized by Google

RAZTUMAČENJE POKRATNICA

Bul. — Bularina, bularinska. — *Bul. Tarif.* — Bularinska Tarifa. — *fr.* — forint, forinti, forinta. — *1 fr. za 1.vi ar.* — jedan forint za prvi arak. — *50 n.* ili *nov.* — petdeset novčića. — *Hrvat.* — Hrvatska. — *i t. d.* — i tako dalje. — *Liest.* — Liestvica. — *Nov.* — novčići *ili* novčića. — *Obraz.* — Obraznica. — *Opaz.* — Opazka. — *po ar.* — po arku. — *Slav.* — Slavonia *ili* Slavonska. — *Stav.* — Stavka. — *Str.* — Strana. — *Tarif.* — Tarifa. — *toč.* — točka. — *Trg.* Trgovački. — *Ugar.* — Ugarski *ili* Ugarska. — *V.* — Vidi. — *Zak.* — Zakon.

POPRAVA NIEKIH POGREŠAKA

Na str. 24, namjesto druge stavke, postavi što sliedi:
„Polag Zak. od 8 Prosinca 1877, valjanog za *Hrvatsku* i *Slavoniju*, kamati u zajamnih pogodbah nemogu biti višji od *osam* po sto, a kamati od kamata, od *šest* po sto na godinu. Pred nijednom javnom oblasti, niti javnim bilježnikom, nesmije se učiniti pogodba, protivna ovoj ustanovi, a niti sud smije dozvolieti uknjižbe ili predbilježbe za višju mjeru kamata, makar bi stranke i bile to ugovorile. — Nadalje ako se je dužnik obvezao povratiti svotu, koja nadilazi primljenu glavnicu, ima Sud dosuditi samo primljeni glavnični iznos. Ako je zajam ugovoren *ustmeno*, ili ako u *pismenoj* pogodbi, ustanovljeni su kamati, ali ne njihova mjera, tad iznose 6% na godinu.“

Str. 36, redak 18, pred 2500 čitaj fr.
„ 39, Opaz. (1), u red. 8, namjesto *za ju*, čitaj „za to.“
„ 42, Opaz. (2), namjesto V. str. 2, čitaj V. str. 8.
„ 92, na početku 12 red. namjesto *i dotičnih*, čitaj „ili dotičnih“
„ 104, red. 13, namjesto *imajuću*, čitaj „imajuća“
„ 130, red. 13, namjesto *bačve* čitaj „karata“; pak na istu str. predzadnji red. i na str. 131, red. 4, istotako.
„ 141, red. 5 namjesto *opredieljenog*, čitaj „opredieljen“
„ 214, red. 32, poslie rieči „krunovinah, postavi *Austrianskih*“
„ 236, red. 9. namjesto u ovom *selu*, čitaj u ovom „gradu“
„ 292, red. 2, namjesto nasliedovanje, čitaj „nasliedovanja“

U obraznicah 121. 122. 123. 124, iz početka, namjesto *Bular. 36*, čitaj „Bular. 86“.

Str. 370, toč. 93, red. 4, na mjesto, *da ju*, čitaj „da ga“
„ 576, u zadnjem red. namjesto *zastupanih* čitaj „zastupanim“

Digitized by Google

Digitized by Google

Digitized by Google

Digitized by Google

Digitized by Google

Digitized by Google